

Schacht**FIX SW**

Automatischer Schachtgreifer

Mit Schrittschaltwerk speziell für Betonwerke

Euro Test

Freiwillige Baumusterprüfung nach EU-Vorschriften und europäischen Normen.

Prüfstelle: DGUV Test, Fachbereich Bauwesen. Zeicheninhaber: BG BAU.

Innen Ø maßstäblich



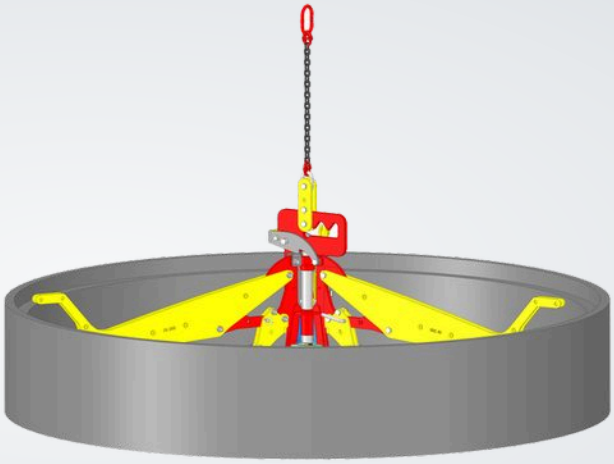

2,5 t	**600 – 2.500 mm**	**DN 1200**	**BG BAU**
Nutzlast max.	Schachtteile Innen Ø	Schachtkonen und -böden max.	gefördert

Ausführung und Technische Daten

Art.Nr.	Ausführung	Schachtteile Innen Ø	Nutzlast
80080	SchachtFIX SW Grundgerät	600 / 625 / 800 mm	
80100	SchachtFIX SW / -V- 3 Verlängerung 1500	1.000 mm	2,5 t
		1.200 / 1.500 mm	2,0 t
80110	SchachtFIX SW 3 Verlängerung 2000	2.000 mm	2,0 t
80120	SchachtFIX SW 3 Verlängerung 2500	2.500 mm	2,0 t

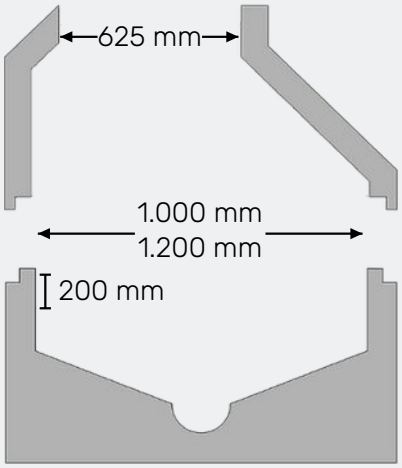

LEISTUNGSMERKMALE

- ✓ **Schachtkonen** und **Schachtböden** bis maximal **DN 1200** können gehoben werden
- ✓ Alle **Schachtteile**, insbesondere Konen, **hängen** vollkommen **waagerecht**
- ✓ **Verschleißarm** durch hochwertige Verarbeitung
- ✓ **Schnelle Amortisation** durch Zeit- und Kostenersparnis
- ✓ Maschinelle **An- und Abhängung** nur durch den Maschinenführer, **ohne** zusätzliches **Personal**
- ✓ **Keine überstehenden Teile** außerhalb der Ringe
- ✓ **Einfache** und zuverlässige **Handhabung**

- BG BAU -
GEFÖRDERT

Mit SchachtFIX sicher arbeiten – und dabei noch gefördert werden! Die BG BAU unterstützt Unternehmen beim Kauf der SchachtFIX-Systeme. Wir helfen Ihnen gerne bei den Unterlagen.

1. Förderfähigkeit prüfen
2. Angebot bei uns anfragen
3. Antrag bei der BG BAU stellen
4. Gerät kaufen, Zuschuss erhalten