SchachtFIX 1500

Pince à regards automatique

pour éléments de regard préfabriqués

Euro Test

Examen de type volontaire selon la réglementation de l'UE et les normes européennes.

Organisme d'essai : DGUV Test, domaine Construction. Titulaire de la marque : BG BAU.



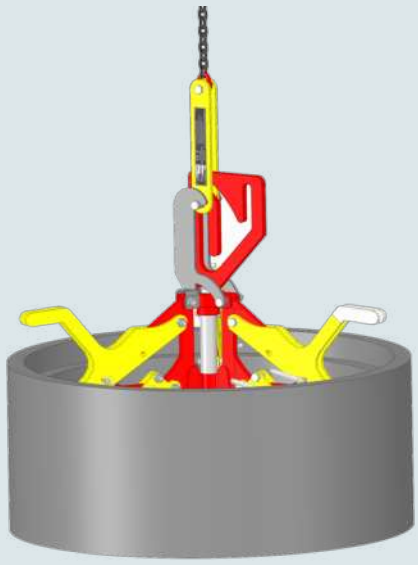

2,5 t Capacité max.	**600 – 1 500 mm** Éléments de regard Ø int.	**DN 1200** Cônes et éléments de fond max.	**BG BAU** subventionné

Versions et caractéristiques techniques

Réf.	Version	Éléments de regard Ø int.	Capacité
80000	SchachtFIX -V- unité de base	600 / 625 / 800 mm	2,5 t
80010	3 appuis 1000	1 000 mm	2,5 t
80100	SchachtFIX SW / -V- 3 rallonges 1500	1 000 mm	2,5 t
		1 200 / 1 500 mm	2,0 t
Éléments de fond max.		DN 1200	
Cônes max.		DN 1200	
Poids		100 kg	

Pour éléments de regard préfabriqués ronds

Ø int. de 600 mm à 1 500 mm

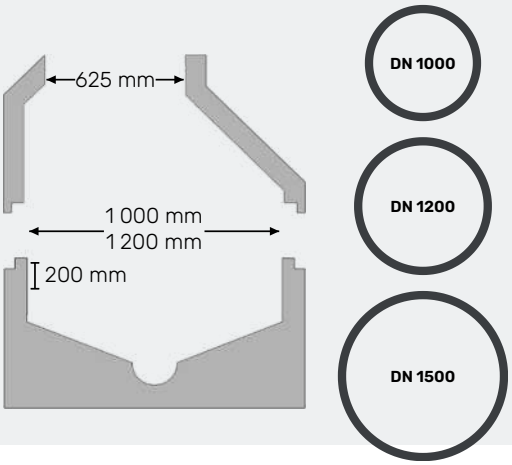

CARACTÉRISTIQUES

- ✓ Convient aux **anneaux de regard** d'un diamètre intérieur de **Ø 600, 625, 800, 1 000, 1 200** et **1 500 mm**
- ✓ **Accrochage et décrochage** mécaniques par le seul conducteur d'engin, **sans** recours à du **personnel** supplémentaire
- ✓ **Aucune pièce saillante** à l'extérieur des anneaux
- ✓ **Simplicité** et fiabilité de **manipulation**
- ✓ Permet de lever les **cônes réducteurs** et les **éléments de fond** jusqu'à **DN 1200 maximum**
- ✓ Tous les **éléments de regard**, en particulier les cônes, **sont suspendus** parfaitement **à l'horizontale**
- ✓ **Faible usure** grâce à une fabrication de qualité
- ✓ **Amortissement rapide** grâce aux gains de temps et aux économies

- BG BAU -
SUBVENTIONNÉ

Travaillez en toute sécurité avec le SchachtFIX – et bénéficiez en plus d'une subvention ! La BG BAU (caisse allemande d'assurance accident du secteur de la construction) soutient les entreprises qui achètent les systèmes SchachtFIX. Nous vous aidons volontiers à constituer le dossier.

1. Vérifier l'éligibilité
2. Nous demander un devis
3. Déposer une demande de subvention auprès de la BG BAU
4. Acheter l'équipement, recevoir la subvention