SchachtFIX 1500

Pinza automatica per pozzetti

per elementi prefabbricati di pozzetti

Euro Test

Esame volontario del tipo secondo la normativa UE e le norme europee.

Organismo di prova: DGUV Test, settore edilizia. Titolare del marchio: BG BAU.



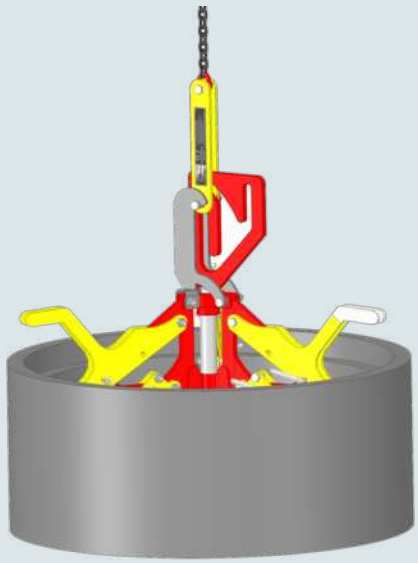

2,5 t	**600 – 1.500 mm**	**DN 1200**	**BG BAU**
Portata max.	Ø interno elementi	Coni e fondi max.	sovvenzionato

Versioni e dati tecnici

Cod.	Versione	Ø interno elementi	Portata
80000	SchachtFIX -V- unità base	600 / 625 / 800 mm	2,5 t
80010	3 appoggi 1000	1.000 mm	2,5 t
80100	SchachtFIX SW / -V- 3 prolunghe 1500	1.000 mm	2,5 t
		1.200 / 1.500 mm	2,0 t
Fondi max.		DN 1200	
Coni max.		DN 1200	
Peso		100 kg	

Per elementi prefabbricati tondi

Ø interno da 600 mm - 1.500 mm

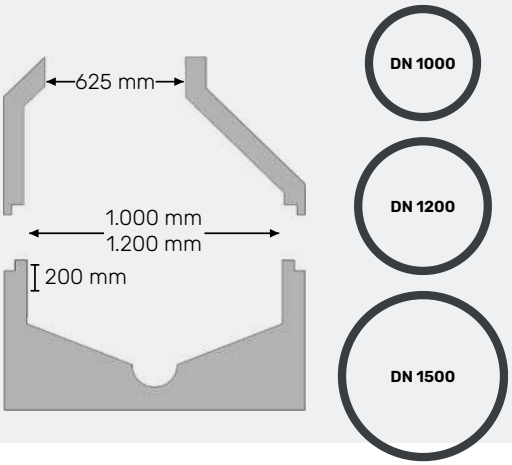

CARATTERISTICHE

- ✓ Adatta ad **anelli** con diametro interno di **Ø 600, 625, 800, 1.000, 1.200** e **1.500 mm**
- ✓ **Aggancio e sgancio** meccanico dal solo operatore, **senza** altro **personale**
- ✓ **Nessuna parte sporgente** fuori dagli anelli
- ✓ **Uso semplice** e affidabile
- ✓ Solleva **coni** e **fondi** fino a **max. DN 1200**
- ✓ Tutti gli **elementi**, in particolare i coni, **restano** perfettamente **orizzontali**
- ✓ **Bassa usura** grazie alla lavorazione di qualità
- ✓ **Rapido ammortamento** grazie al risparmio di tempo e costi

- BG BAU -
SOVVENZIONATO

Lavorare sicuri con SchachtFIX – e ricevere un contributo! La BG BAU (assicurazione tedesca contro gli infortuni per l'edilizia) sostiene l'acquisto dei sistemi SchachtFIX. Vi aiutiamo con la documentazione.

1. Verificare i requisiti
2. Richiedere un'offerta
3. Presentare la domanda alla BG BAU
4. Acquistare l'attrezzatura e ricevere il contributo