VerbauGreifer

Pour adaptateurs OilQuick & LIKUFIX

Disponible en 4 largeurs de travail différentes

Euro Test

Examen de type volontaire selon la réglementation de l'UE et les normes européennes.

Organisme d'essai : DGUV Test, domaine Construction. Titulaire de la marque : BG BAU.

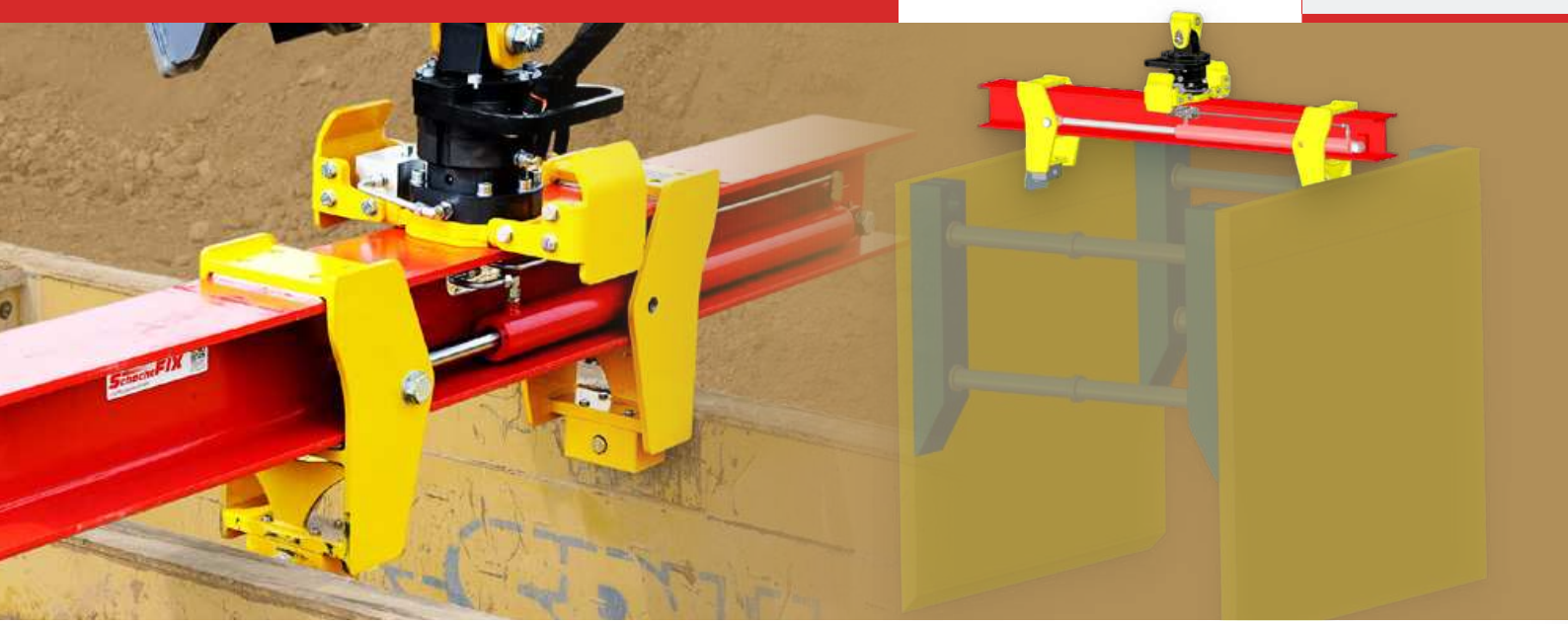

6,4 t	640 – 2 900 mm	1 600 – 3 000 mm	360°
Capacité	Largeur du caisson	Longueur du mât	Rotation

Longueur du mât à l'échelle

1 m

Réf.	81430	81420	81410	81400
Longueur du mât	1 600 mm	2 200 mm	2 600 mm	3 000 mm
Largeur du caisson min.	640 mm	640 mm	640 mm	640 mm
Largeur du caisson max.	1 500 mm	2 100 mm	2 500 mm	2 900 mm
Capacité	6,4 t	6,4 t	6,4 t	6,4 t
Pression ouverture	100 bar	100 bar	100 bar	100 bar
Pression fermeture	100 bar	100 bar	100 bar	100 bar
Pression rotation	140 bar	140 bar	140 bar	140 bar

Largeur minimale et maximale

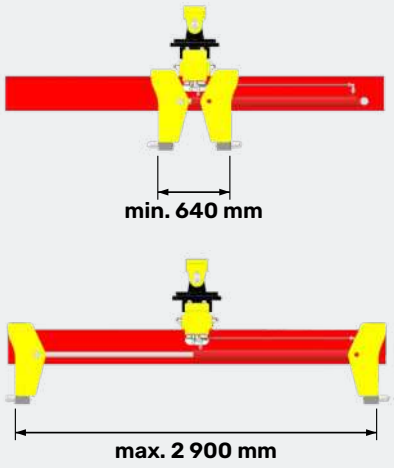

CARACTÉRISTIQUES

Compatible avec l'adaptateur, page 36

- ✓ Conçu comme **équipement** pour système d'attache rapide **OilQuick** ou **LIKUFIX**
- ✓ **Préhension hydraulique** du caisson de blindage, **commandée** depuis la **cabine**
- ✓ L'**élingage manuel** et le **décrochage** des chaînes **sont supprimés** avec la pince à caisson
- ✓ **Grande stabilité anti-ballant & manutention sûre** sur les chantiers exigus
- ✓ **Positionnement précis et rapide** dans la tranchée sans aide
- ✓ **Rotation à 360°** grâce au **moteur de rotation intégré**
- ✓ **Élargit** les possibilités d'utilisation des systèmes d'attache rapide **OilQuick** ou **LIKUFIX** existants
- ✓ **Rationalise** et **optimise** le **démontage** des **éléments de blindage**
- ✓ **Réduit au minimum** le **risque d'accidents et de blessures** sur le chantier

Schmölz SchachtFix & Baugeräte GmbH | Tel. +49 (0) 8349 9720 | vertrieb@schachtfix.info | schacht-fix.de

