VerbauGreifer

Per adattatori OilQuick & LIKUFIX

Disponibile in 4 larghezze di lavoro

Euro Test

Esame volontario del tipo secondo la normativa UE e le norme europee.

Organismo di prova: DGUV Test, settore edilizia. Titolare del marchio: BG BAU.

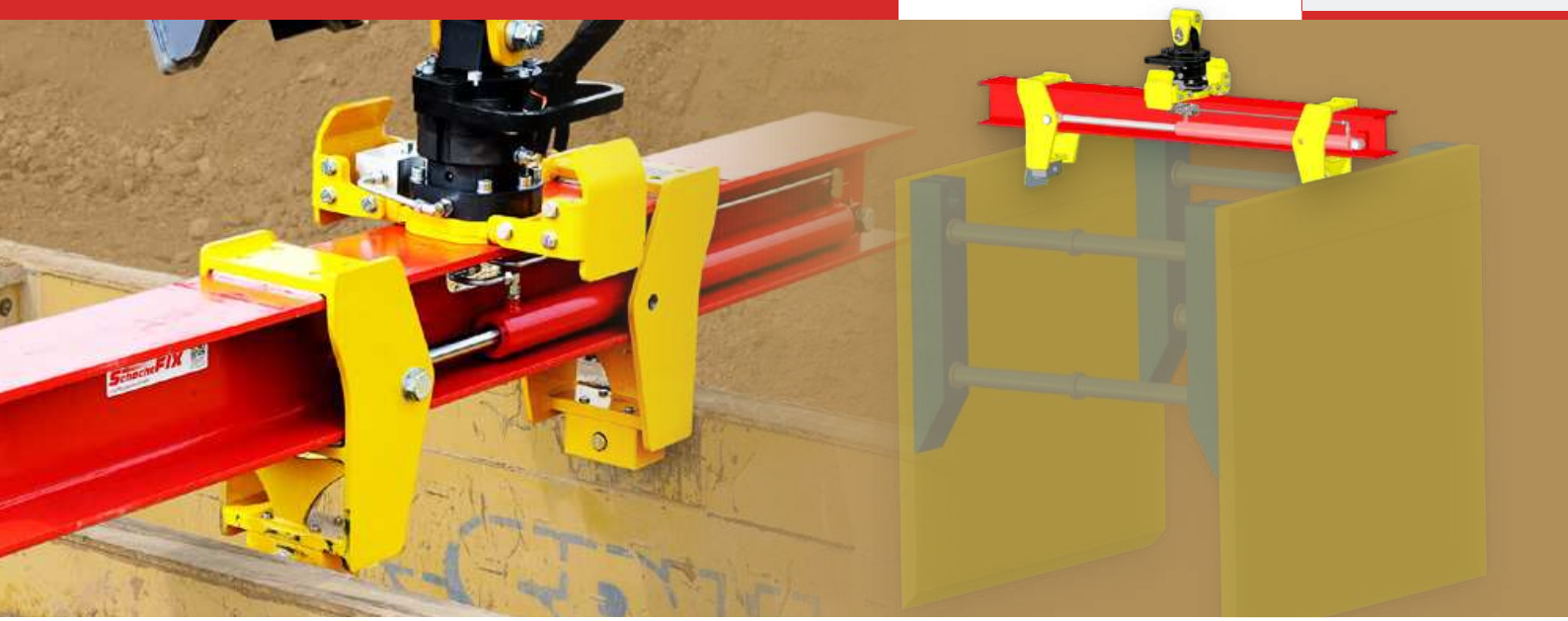

6,4 t	640 – 2.900 mm	1.600 – 3.000 mm	360°
Portata	Larghezza box	Lunghezza trave	Rotazione

Lunghezza trave in scala

1 m

Cod.	81430	81420	81410	81400
Lunghezza trave	1.600 mm	2.200 mm	2.600 mm	3.000 mm
Largh. box min.	640 mm	640 mm	640 mm	640 mm
Largh. box max.	1.500 mm	2.100 mm	2.500 mm	2.900 mm
Portata	6,4 t	6,4 t	6,4 t	6,4 t
Press. apertura	100 bar	100 bar	100 bar	100 bar
Press. chiusura	100 bar	100 bar	100 bar	100 bar
Press. rotazione	140 bar	140 bar	140 bar	140 bar

Larghezza minima e massima

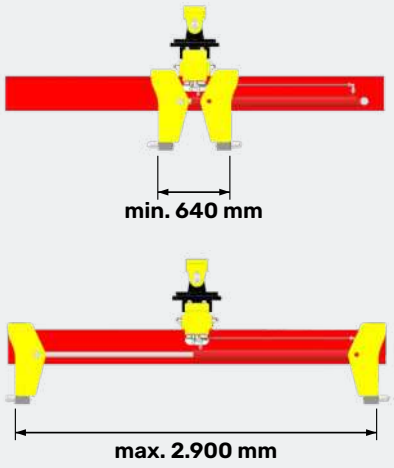

CARATTERISTICHE

Abbinabile all'adattatore, pagina 36

- ✓ **Attrezzatura** progettata per attacchi rapidi **OilQuick** o **LIKUFIX**
- ✓ **Presa idraulica** del box, **comandata** dalla **cabina**
- ✓ **Niente imbracatura** né **sgancio** manuale di catene con la pinza per blindaggi
- ✓ **Elevata stabilità antipendolo & movimentazione sicura** in cantieri ristretti
- ✓ **Posizionamento preciso e rapido** nello scavo senza aiutanti
- ✓ **Rotazione 360°** tramite il **motore di rotazione integrato**
- ✓ **Amplia** l'uso dei sistemi di attacco rapido **OilQuick** o **LIKUFIX** già **esistenti**
- ✓ **Razionalizza** e **ottimizza** lo **smontaggio** degli **elementi di blindaggio**
- ✓ **Riduce** il **rischio di infortuni** in cantiere

Schmölz SchachtFix & Baugeräte GmbH | Tel. +49 (0) 8349 9720 | vertrieb@schachtfix.info | schacht-fix.de

