PRODUKTMAPPE 2027/2028

# MEHR LEISTUNG IM KANALBAU.

Anbaugeräte für Bagger und Radlader

**Ein Anruf.
Eine Lösung.**

08349 - 97699-14

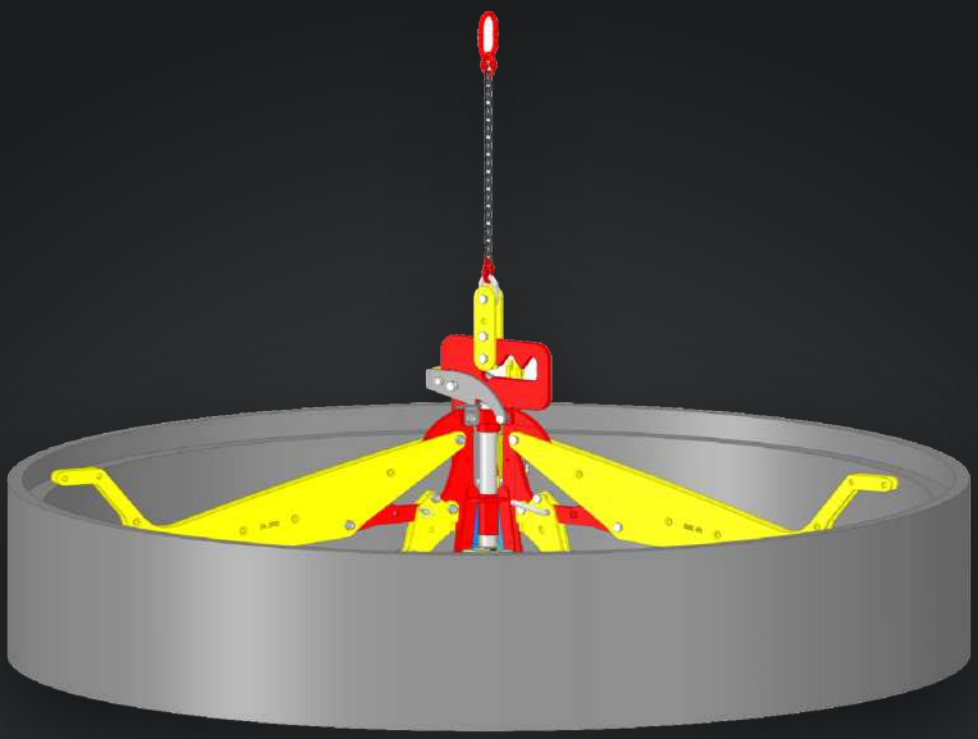

HydroFIX | MultiFIX | PipeFIX | RohrEindrücker | VerbauGreifer
KabelFIX | GeräteWender | VerbauHaken | PlattenGreifer | SchachtFIX
SenkkastenFIX | BeGuFIX | Transportgestelle | Geräteadapter

Schmölz SchachtFIX und Baugeräte GmbH

**schacht-fix.de**
Mit allen technischen Daten

✓ **Euro Test geprüft** ✓ **BG BAU Förderung** ✓ **Made in Germany**

# Inhalts**verzeichnis**

**Produktübersicht** Modelljahr 2027/2028

Schmölz SchachtFIX & Baugeräte GmbH

## ROHRGREIFER


| | | |
|---|---|---|
| Hydro**FIX** | Hydraulischer Rohrgreifer für Betonrohre DN 300 - DN 1300 | Seite **4** |
| NEU Hydro**FIX** light | Hydraulischer Rohrgreifer für Betonrohre DN 150 - DN 800 | Seite **6** |
| NEU Hydro**FIX** Bohrrohrgreifer | Hydraulischer Rohrgreifer Da 200 - Da 1500 | Seite **8** |
| Multi**FIX** mechanisch | Mechanischer Rohrgreifer für Betonrohre bis DN 800 | Seite **10** |
| Multi**FIX** XL | Mechanischer Rohrgreifer für Betonrohre bis DN 1000 | Seite **11** |
| Pipe**FIX** 500 | Mechanischer Rohrgreifer für Betonrohre bis DN 500 | Seite **12** |
| Pipe**FIX** Medium | Mechanischer Rohrgreifer für diverse Rohre bis DN 500 | Seite **14** |
| Pipe**FIX** Light | Mechanischer Rohrgreifer für diverse Rohre bis DN 300 | Seite **15** |
| Rohr**Eindrücker** | Rohrschiebeadapter mit Drehvorrichtung | Seite **16** |


## SPEZIALGERÄTE


| | | |
|---|---|---|
| Verbau**Greifer** | Verbau-Greifer für OilQuick & LIKUFIX Adapter | Seite **18** |
| Kabel**FIX**, Kabel**FIX** light | Anbaugerät für OilQuick/LIKUFIX Adapter | Seite **20** |
| Geräte**Wender QuickRotator** | Effizientes Arbeiten mit Anbaugeräten für OilQuick und LIKUFIX Systeme | Seite **22** |
| Verbau**Haken** | Zum Ausbau fest sitzender Verbauboxen | Seite **23** |
| Platten**Greifer** | Verbauplattengreifer für OilQuick & LIKUFIX Adapter | Seite **24** |


## SCHACHTGREIFER


| | | |
|---|---|---|
| Schacht**FIX SW** | Automatischer Schachtgreifer mit Schrittschaltwerk für Betonwerke | Seite **26** |
| Schacht**FIX 1000** | Automatischer Schachtgreifer für Schachtfertigteile bis Innen Ø 1.000 mm | Seite **28** |
| Schacht**FIX 1500** | Automatischer Schachtgreifer für Schachtfertigteile bis Innen Ø 1.500 mm | Seite **29** |
| Senkkasten**FIX** | Mechanischer Greifer für Senkkasten-Unterteile | Seite **30** |
| Schacht**FIX Light** | Mechanischer Schachtgreifer für stehende Betonrohre | Seite **31** |
| BeGu**FIX** | Hebezeug für BeGu-Schachtabdeckungen | Seite **32** |


## TRANSPORTGESTELLE, GERÄTEADAPTER


| | | |
|---|---|---|
| Transport**Gestelle** | Lösung für Transport und Lagerung von Hebezeugen | Seite **34** |
| Geräte**Adapter** | MFK, S-10° und S-42° sowie Rahmen | ab Seite **36** |


















# Hydro**FIX**

## Hydraulischer Rohrgreifer

DN 300 - DN 1300

**Euro Test**

Freiwillige Baumusterprüfung nach EU-Vorschriften und europäischen Normen.

Prüfstelle: DGUV Test, Fachbereich Bauwesen. Zeicheninhaber: BG BAU.




| **bis 8,0 t** | **400 – 1.600 mm** | **1,0 t** | **660 – 860 kg** |
|---|---|---|---|
| Nutzlast | Rohr Außen Ø | Schublast | Eigengewicht |

**1 Basis-gerät** + **3 wechselbare Greifarmsätze** für alle Rohre von DN 300 – DN 1300

**Außen Ø maßstäblich**

○ max. ◌ min.

1 m

| **Greifarmsatz** | **DN 300 – DN 600** | **DN 700 – DN 1000** | **DN 1000 – DN 1300** |
|---|---|---|---|
| Nutzlast | 2,5 t | 5,0 t | max. 8,0 t* |
| Schublast | 1,0 t | 1,0 t | 1,0 t |
| Außen Ø min. | 400 mm | 770 mm | 1.260 mm |
| Außen Ø max. | 760 mm | 1.250 mm | 1.600 mm |
| Öldruck öffnen | 120 bar | 120 bar | 120 bar |
| Öldruck schließen | 150 bar | 230 bar | 300 bar |
| GFK-Rohre schließen | 70 bar | 70 bar | 70 bar |
| Eigengewicht | 660 kg | 760 kg | 860 kg |
| Max. Greiferbreite | 1.110 mm | 1.630 mm | 2.000 mm |

**Als starre und pendelnde Version verfügbar**

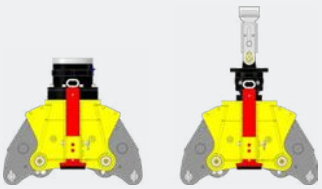

**starr**
Art.Nr. 80905

**pendelnd**
Art.Nr. 80910

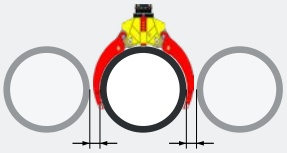

Rohrabstand **min. 200 mm**

### AUSFÜHRUNGEN

| | |
|---|---|
| **80905** | **HydroFIX Kopf starr** |
| **80910** | **HydroFIX Kopf pendelnd** |
| 80930 | HydroFIX Armsatz 1300 |
| 80931 | HydroFIX Armsatz 1000 |
| 80932 | HydroFIX Armsatz 600 |

**Kombinierbar mit Geräteadapter Seite 36 & 37**

### LEISTUNGSMERKMALE

- ✓ **Ein Basisgerät mit drei wechselbaren Greifarmsätzen** für alle Rohre von DN 300 – DN 1300
- ✓ **Außermittige Lastaufnahme** durch starre Aufhängung des Greifers am Drehmotor
- ✓ **Präzises Platzieren und Einfädeln** der Rohre bei Arbeiten im Verbau
- ✓ **Vollhydraulische Lösung** mit Drehfunktion
- ✓ **Alleinbedienung** durch Baggerfahrer
- ✓ Konzipiert zum **Einschieben von Rohren bis DN 1300**



Schmölz SchachtFix & Baugeräte GmbH | Tel. +49 (0) 8349 9720 | vertrieb@schachtfix.info | schacht-fix.de

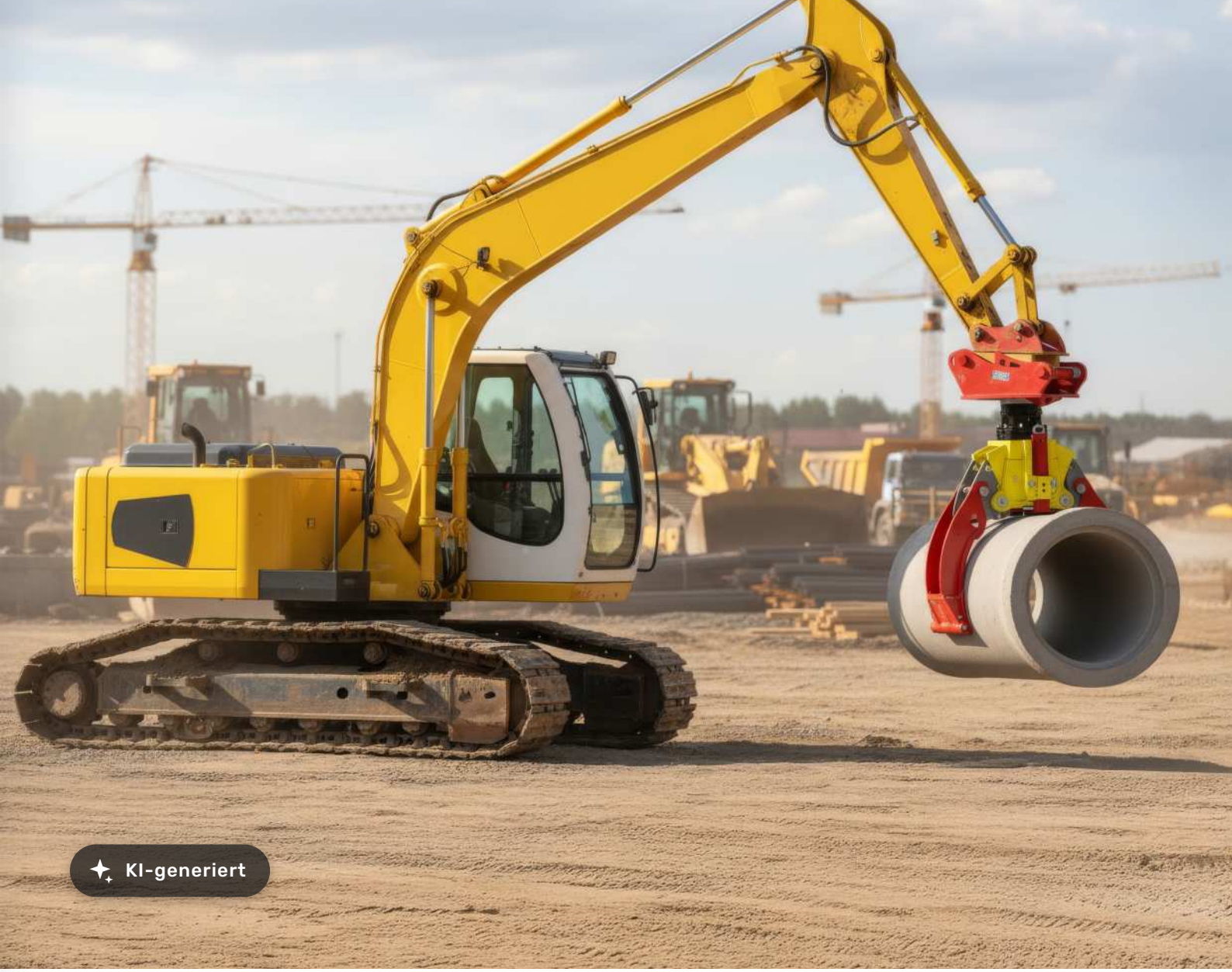
KI-generiert

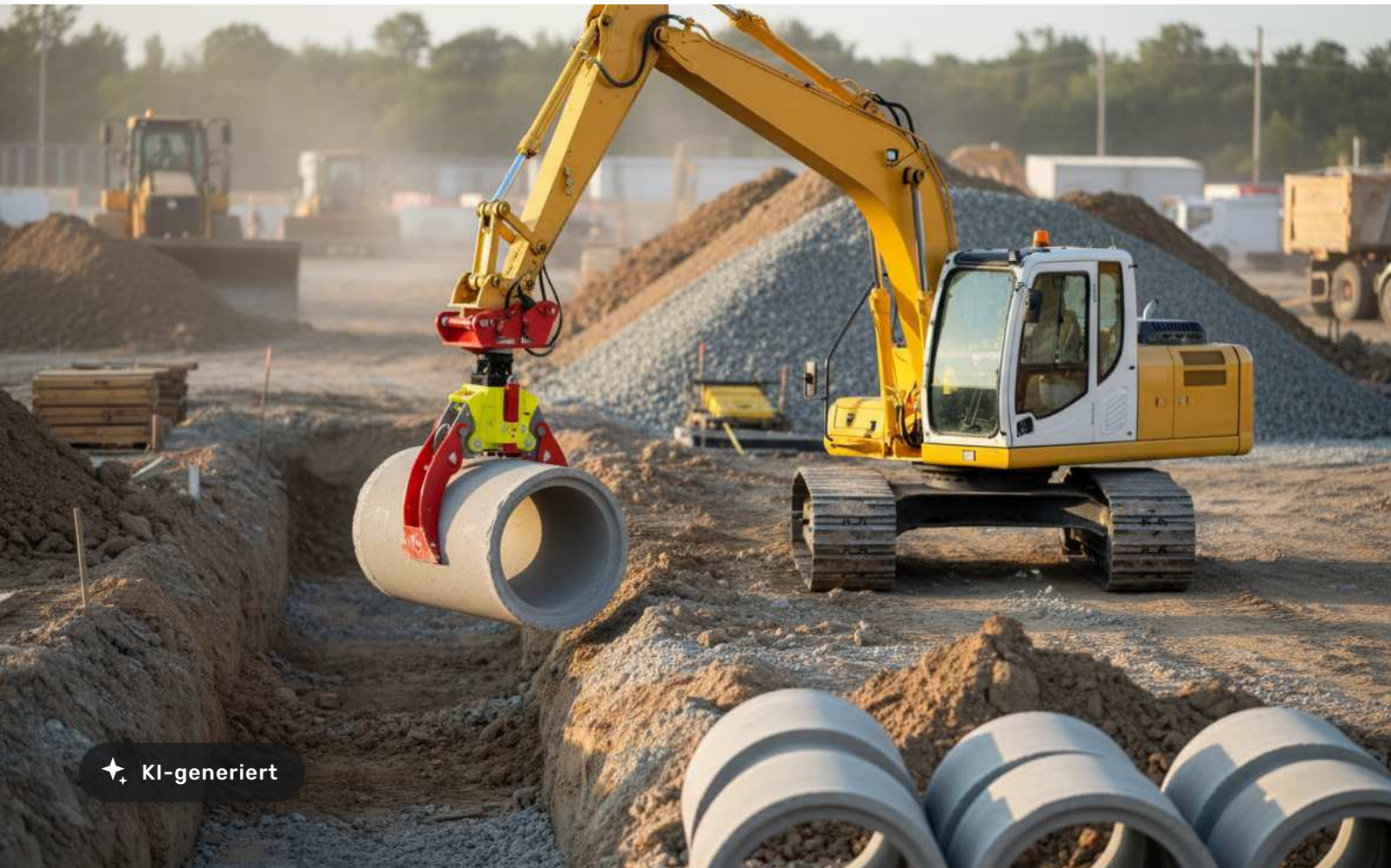
KI-generiert

# HydroFIX light

## Hydraulischer Rohrgreifer

DN 150 - DN 800

NEU

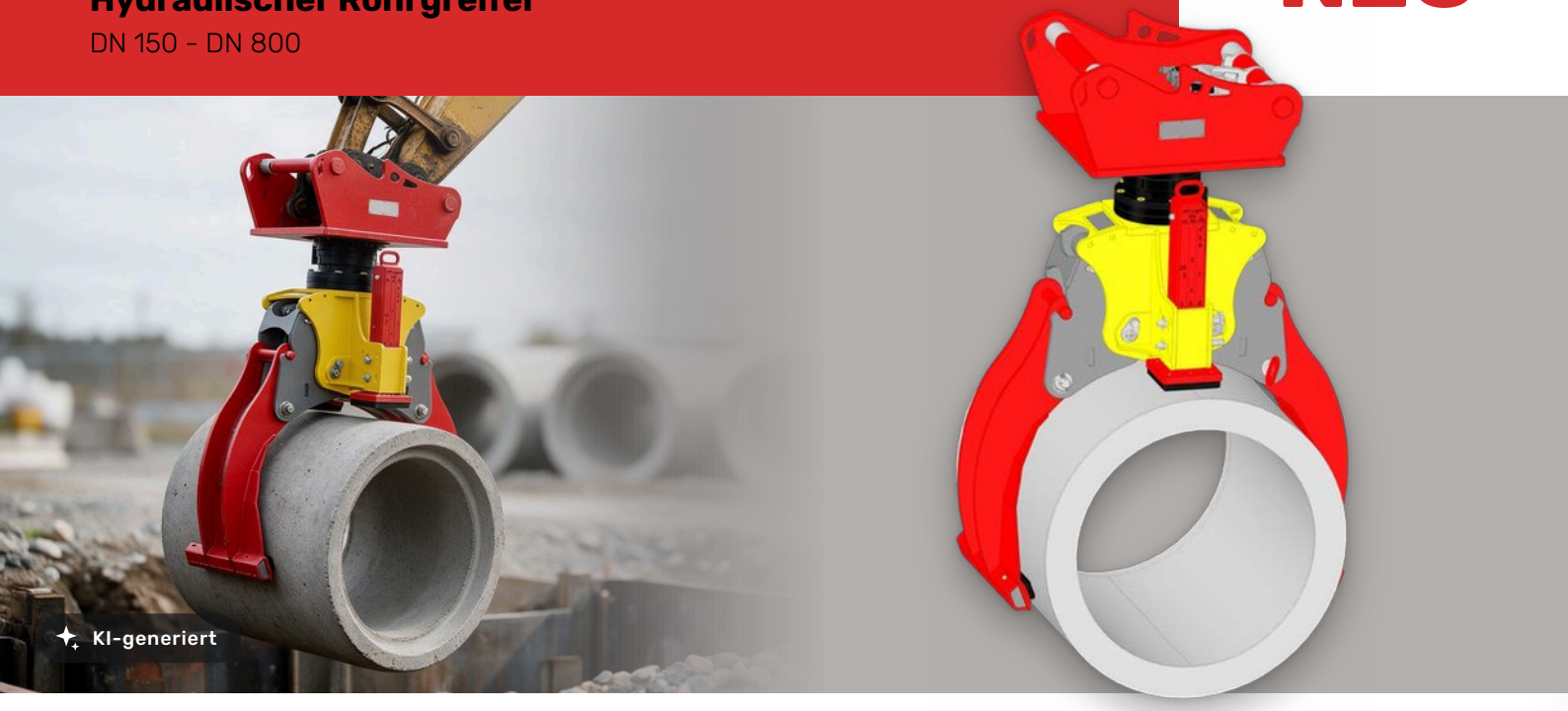


| bis 2,5 t | 155 – 1.010 mm | bis 1,0 t | 400 – 465 kg |
|---|---|---|---|
| Nutzlast | Rohr Außen Ø | Schublast | Eigengewicht |

**1 Basis-gerät** + **3 wechselbare Greifarmsätze** für alle Rohre von DN 150 – DN 800

**Außen Ø maßstäblich**

○ max. ◌ min.

1 m

| Greifarmsatz | DN 150 – DN 300 | DN 300 – DN 500 | DN 400 – DN 800 |
|---|---|---|---|
| Nutzlast | 1,5 t | 2,0 t | 2,5 t |
| Schublast | 0,0 t - 1,0 t | 0,0 t - 1,0 t | 0,0 t - 1,0 t |
| Außen Ø min. | 155 mm | 320 mm | 550 mm |
| Außen Ø max. | 460 mm | 670 mm | 1.010 mm |
| Öldruck öffnen | 120 bar | 120 bar | 120 bar |
| Öldruck schließen | 70 bar | 80 bar | 170 bar |
| GFK-Rohre schließen | 50 bar | 50 bar | 50 bar |
| Eigengewicht | 400 kg | 420 kg | 465 kg |
| Max. Greiferbreite | 840 mm | 920 mm | 1.330 mm |

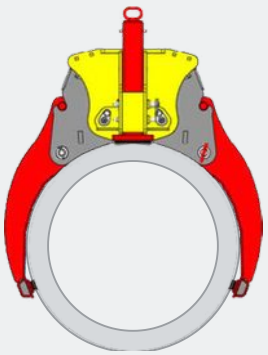

Rohrabstand **min. 150 mm**

### AUSFÜHRUNGEN

| | |
|---|---|
| **80990** | **HydroFIX Light Kopf starr** |
| **80991** | **HydroFIX Light Kopf pendelnd** |
| 80995 | HydroFIX Light Armsatz 800 |
| 80996 | HydroFIX Light Armsatz 500 |
| 80997 | HydroFIX Light Armsatz 300 |



Schmölz SchachtFix & Baugeräte GmbH | Tel. +49 (0) 8349 9720 | vertrieb@schachtfix.info | schacht-fix.de

# Als starre und pendelnde Version verfügbar

## STARRE AUSFÜHRUNG



Art.Nr. **80990**

| Komponenten | DN 150 – DN 300 | DN 300 – DN 500 | DN 400 – DN 800 |
|---|---|---|---|
| z. B. OQ 70/55 S | 240 kg | 240 kg | 240 kg |
| Rotor ARB 80 | 77 kg | 77 kg | 77 kg |
| HydroFIX Light | 400 kg | 420 kg | 465 kg |
| **Gesamtgewicht** | **717 kg** | **737 kg** | **782 kg** |

**Kombinierbar mit Geräteadapter Seite 37**

## PENDELNDE AUSFÜHRUNG

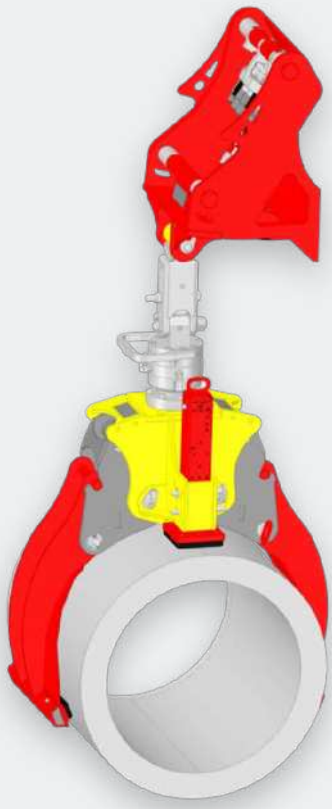

Art.Nr. **80991**

| Komponenten | DN 150 – DN 300 | DN 300 – DN 500 | DN 400 – DN 800 |
|---|---|---|---|
| z. B. OQ 70/55 MFK | 260 kg | 260 kg | 260 kg |
| Kardan | 31 kg | 31 kg | 31 kg |
| Rotor ARH 70 | 54 kg | 54 kg | 54 kg |
| HydroFIX Light | 400 kg | 420 kg | 465 kg |
| **Gesamtgewicht** | **745 kg** | **765 kg** | **810 kg** |

**Kombinierbar mit Geräteadapter Seite 36**

## LEISTUNGSMERKMALE

- ✓ **Kompakte, leichte Bauweise:** Perfekt für beengte Platzverhältnisse.
- ✓ **Vollhydraulische Steuerung:** Für präzises und effizientes Arbeiten direkt vom Bagger aus.
- ✓ **Optimierte Geometrie:** Ideal für enge Baustellen und dicht gestapelte Rohre.
- ✓ **Schnelle Anpassung:** Werkzeugloser Wechsel zwischen verschiedenen Rohrdurchmessern.
- ✓ **Robuste Verarbeitung:** Verschleißarme Mechanik „Made in Germany“.

# HydroFIX Bohrrohrgreifer

## Hydraulischer Rohrgreifer

Da 200 - Da 1500

mit Geräteadapter für
**BAGGER**



| bis 7,5 t | Da 200 – Da 1500 | 140 bar | 1.050 – 1.250 kg |
|---|---|---|---|
| Nutzlast | Rohr Außen Ø | Öldruck drehen | Eigengewicht |

**Außen Ø maßstäblich**
○ max. ◌ min.
1 m

| | BAGGER UND RADLADER | | BAGGER | | |
|---|---|---|---|---|---|
| **Greifarmsatz** | **Da 540 – Da 880** | **Da 600 – Da 1200** | **Da 200 – Da 1000** | **Da 200 – Da 1300** | **Da 200 – Da 1500** |
| **Art. Nr.** | **80982** | **80981** | **80977** | **80978** | **80979** |
| Nutzlast | 3,0 t | 5,5 t | 5,5 t | 5,5 t | 7,5 t |
| Außen Ø min. | 540 mm | 600 mm | 200 mm | 200 mm | 200 mm |
| Außen Ø max. | 880 mm | 1.200 mm | 1.000 mm | 1.300 mm | 1.500 mm |
| Öldruck öffnen | 200 bar | 200 bar | 200 bar | 200 bar | 200 bar |
| Öldruck schließen | 300 bar | 300 bar | 300 bar | 300 bar | 300 bar |
| Öldruck drehen | 140 bar | 140 bar | – | 140 bar | 140 bar |
| Eigengewicht | 1.050 kg | 1.180 kg | 1.070 kg | 1.180 kg | 1.250 kg |

### AUSFÜHRUNGEN

| ART.NR. | BEZEICHNUNG | EIGENGEWICHT |
|---|---|---|
| 80982 | HydroFIX Bohrrohrgreifer Da 540 - Da 880 | 1.050 kg |
| 80981 | HydroFIX Bohrrohrgreifer Da 600 - Da 1200 | 1.180 kg |
| 80977 | HydroFIX Bohrrohrgreifer Da 200 - Da 1000 | 1.070 kg |
| 80978 | HydroFIX Bohrrohrgreifer Da 200 - Da 1300 | 1.180 kg |
| 80979 | HydroFIX Bohrrohrgreifer Da 200 - Da 1500 | 1.250 kg |
| 82015 | Drehwerk | 135 kg |

### GERÄTEADAPTER BAGGER

| ART.NR. | BEZEICHNUNG | EIGENGEWICHT |
|---|---|---|
| 81601 | OQ-80-S-42° | 465 kg |
| 81905 | SW-66-S-42° | 460 kg |
| 81606 | OQ-70/55-S-42° | 320 kg |
| 81915 | SW-48-S-42° | 350 kg |

Kombinierbar mit Geräteadapter Seite 38


Schmölz SchachtFix & Baugeräte GmbH | Tel. +49 (0) 8349 9720 | vertrieb@schachtfix.info | schacht-fix.de

# HydroFIX Bohrrohrgreifer

## Hydraulischer Rohrgreifer

Da 540 - Da 1200

mit Geräteadapter für
**RADLADER**




### LEISTUNGSMERKMALE

- ✓ **Sicheres Greifen schwerer Bohrrohre** mit innovativem Power-Pad-System und spezieller Gummiauflage für maximale Arbeitssicherheit
- ✓ **Hydraulische Drehfunktion mit Drehwerk** für millimetergenaues Positionieren und optimale Manövrierfähigkeit
- ✓ **Hohe Nutzlast bis 7,5 Tonnen** für den sicheren Transport auch schwerster Bohrrohre und Bohrkronen
- ✓ **Flexible Rohrdurchmesser Da 200 - Da 1500** mit eindeutiger Skalierung für schnelle Anpassung an verschiedene Rohrgrößen
- ✓ **Für Bagger und Radlader ausgelegt** – der große Armsatz Da 200 – Da 1500 arbeitet aufgrund seines Gewichts ausschließlich am Bagger
- ✓ **Robuste Konstruktion „Made in Germany“** für den harten Dauereinsatz auf Großbaustellen im Spezialtiefbau
- ✓ **Bewegliche Greiferplatten** passen sich automatisch der Rohrgröße an – vom Bagger aus mit bester Sicht millimetergenau justierbar

### AUSFÜHRUNGEN

| ART.NR. | BEZEICHNUNG | EIGENGEWICHT |
|---|---|---|
| 80982 | HydroFIX Bohrrohrgreifer Da 540 - Da 880 | 1.050 kg |
| 80981 | HydroFIX Bohrrohrgreifer Da 600 - Da 1200 | 1.180 kg |
| 82015 | Drehwerk | 135 kg |

### GERÄTEADAPTER RADLADER

| ART.NR. | BEZEICHNUNG | EIGENGEWICHT |
|---|---|---|
| 82000 | Radlader Geräteadapter L90 ohne LIKUFIX | 440 kg |
| 82001 | Radlader Geräteadapter L90 mit LIKUFIX | 470 kg |
| 82005 | Radlader Geräteadapter L120 ohne LIKUFIX | |
| 82006 | Radlader Geräteadapter L120 mit LIKUFIX | |

**Kombinierbar mit Geräteadapter Seite 38**

# MultiFIX mechanisch

## Mechanischer Rohrgreifer

Für Beton- und Steinzeugrohre bis DN 800

**Euro Test**

Freiwillige Baumusterprüfung nach EU-Vorschriften und europäischen Normen.

Prüfstelle: DGUV Test, Fachbereich Bauwesen. Zeicheninhaber: BG BAU.



| 2,5 t | 420 - 1.010 mm | 200 kg | 80400 |
|---|---|---|---|
| Nutzlast | Rohr Außen Ø | Eigengewicht | Art.Nr. |

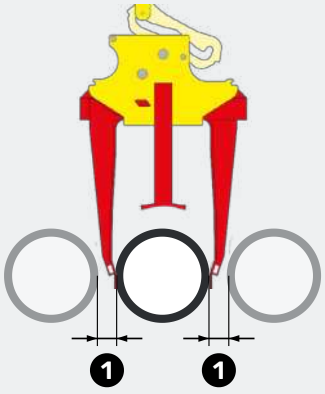


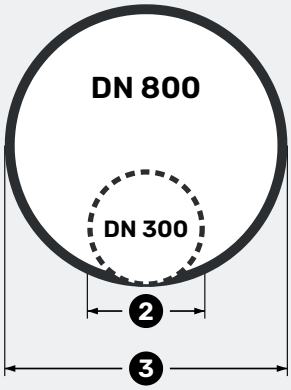


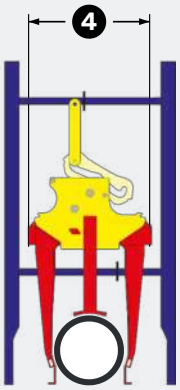


**Für Betonrohre**

Stufenlos von DN 300 - DN 800

1. Rohrabstand **min. 60 mm**
2. DN 300 • Außen Ø **min. 420 mm**
3. DN 800 • Außen Ø **max. 1.010 mm**
4. Breite **750 mm**, Arbeiten im Verbau

### AUSFÜHRUNG

**Rohre DN 300 - DN 800**

**Kombinierbar mit Rohreindrücker Seite 16**

### LEISTUNGSMERKMALE

- ✓ Schnelle, **werkzeuglose Verstellung** zwischen **DN 300 – DN 800**
- ✓ **Alleinbedienung** durch Baggerfahrer
- ✓ **Verschleißarm** durch hochwertige Verarbeitung
- ✓ **Ausgezeichnete Arbeitssicherheit**
- ✓ **Nutzlast 2,5 t**
- ✓ **Kein Greifarmwechsel erforderlich**
- ✓ **Geringer** seitlicher **Platzbedarf** bei Arbeiten im Verbau
- ✓ Unmissverständliche **DN-bezogene Einstellung**
- ✓ Ideal zum Heben **eng gestapelter Rohre**
- ✓ **Wartungsarme** Mechanik



Schmölz SchachtFix & Baugeräte GmbH | Tel. +49 (0) 8349 9720 | vertrieb@schachtfix.info | schacht-fix.de

# MultiFIX XL

## Mechanischer Rohrgreifer

Für Betonrohre bis DN 1000

**Euro Test**

Freiwillige Baumusterprüfung nach EU-Vorschriften und europäischen Normen.

Prüfstelle: DGUV Test, Fachbereich Bauwesen. Zeicheninhaber: BG BAU.



| 3,5 t | 720 – 1.250 mm | 320 kg | 80450 |
|---|---|---|---|
| Nutzlast | Rohr Außen Ø | Eigengewicht | Art.Nr. |

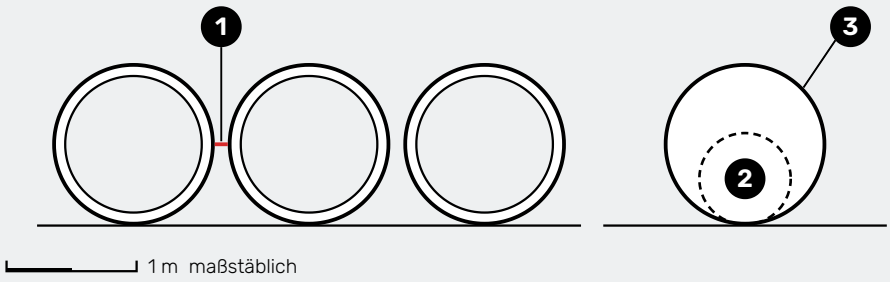


**Für Betonrohre**

Stufenlos von DN 600 - DN 1000

1. Rohrabstand **min. 100 mm**
2. DN 600 • Außen Ø **min. 720 mm**
3. DN 1000 • Außen Ø **max. 1.250 mm**

### AUSFÜHRUNG

**Rohre DN 600 - DN 1000**

**Kombinierbar mit Rohreindrücker Seite 16**

### LEISTUNGSMERKMALE

- ✓ **Alleinbedienung** durch Baggerfahrer
- ✓ **Kein Greifarmwechsel erforderlich**
- ✓ **Geringer** seitlicher **Platzbedarf** bei Arbeiten im Verbau
- ✓ Ideal zum Heben **eng gestapelter Rohre**
- ✓ **Wartungsarme** Mechanik & **Nutzlast 3,5 t**
- ✓ Schnelle, **werkzeuglose Verstellung** zwischen **DN 600 – DN 1000**
- ✓ Unmissverständliche **DN-bezogene Einstellung**
- ✓ **Verschleißarm** durch hochwertige Verarbeitung
- ✓ **Ausgezeichnete Arbeitssicherheit**

# PipeFIX 500

## Mechanischer Rohrgreifer

Für Betonrohre bis DN 500

**Euro Test**

Freiwillige Baumusterprüfung nach EU-Vorschriften und europäischen Normen.

Prüfstelle: DGUV Test, Fachbereich Bauwesen. Zeicheninhaber: BG BAU.

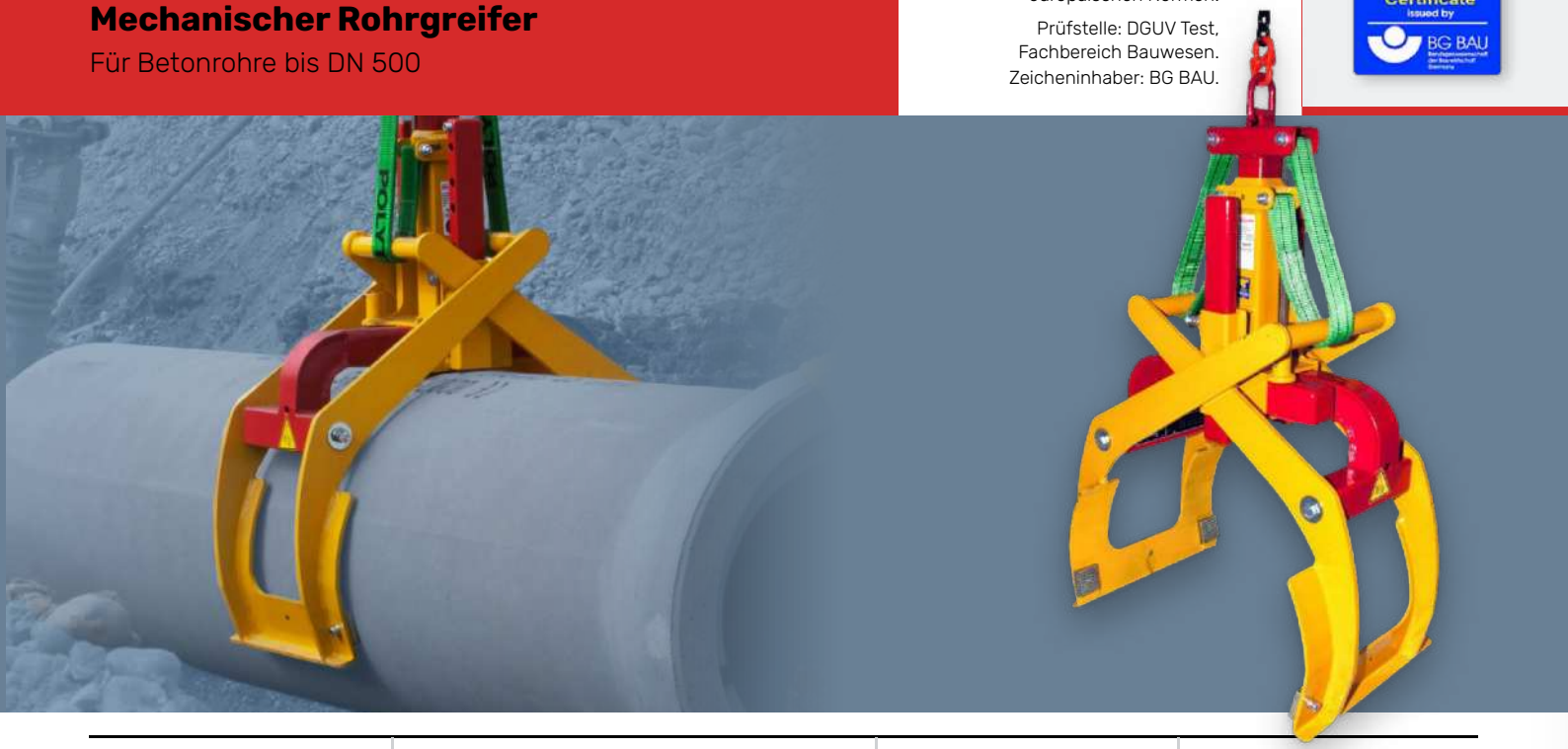

| 1,7 t | 210 – 670 mm | 110 kg | 80200 |
|---|---|---|---|
| Nutzlast | Rohr Außen Ø | Eigengewicht | Art.Nr. |

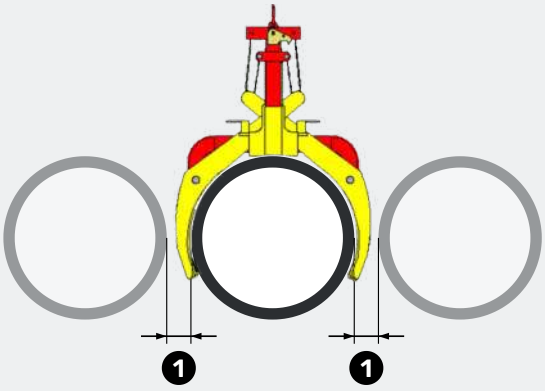


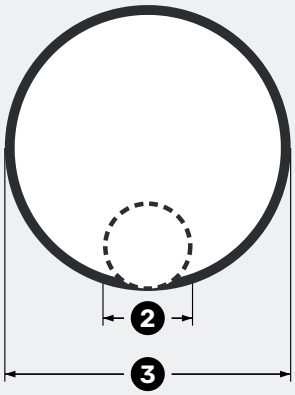


**Für Betonrohre**
DN 200 - DN 500

1. Rohrabstand **min. 60 mm**
2. Außen Ø **min. 210 mm**
3. Außen Ø **max. 670 mm**

### AUSFÜHRUNG

**DN 200 - DN 500 Beton**

**Kombinierbar mit Rohreindrücker Seite 16**

### LEISTUNGSMERKMALE

- **Alleinbedienung** durch Baggerfahrer
- Unmissverständliche **DN-bezogene Einstellung**
- Ideal zum Heben **eng aneinander liegender Rohre**
- **Wartungsarme** Mechanik
- Schnelle, **werkzeuglose Verstellung** zwischen **DN 200 – DN 500**
- **Geringer** seitlicher **Platzbedarf** bei Arbeiten im Verbau
- **Ausgezeichnete Arbeitssicherheit**



Schmölz SchachtFix & Baugeräte GmbH | Tel. +49 (0) 8349 9720 | vertrieb@schachtfix.info | schacht-fix.de


POLY
POLY

# PipeFIX Medium

## Mechanischer Rohrgreifer

Für Steinzeug-, Guss- und PVC-Rohre bis DN 500

**Euro Test**

Freiwillige Baumusterprüfung nach EU-Vorschriften und europäischen Normen.

Prüfstelle: DGUV Test, Fachbereich Bauwesen. Zeicheninhaber: BG BAU.

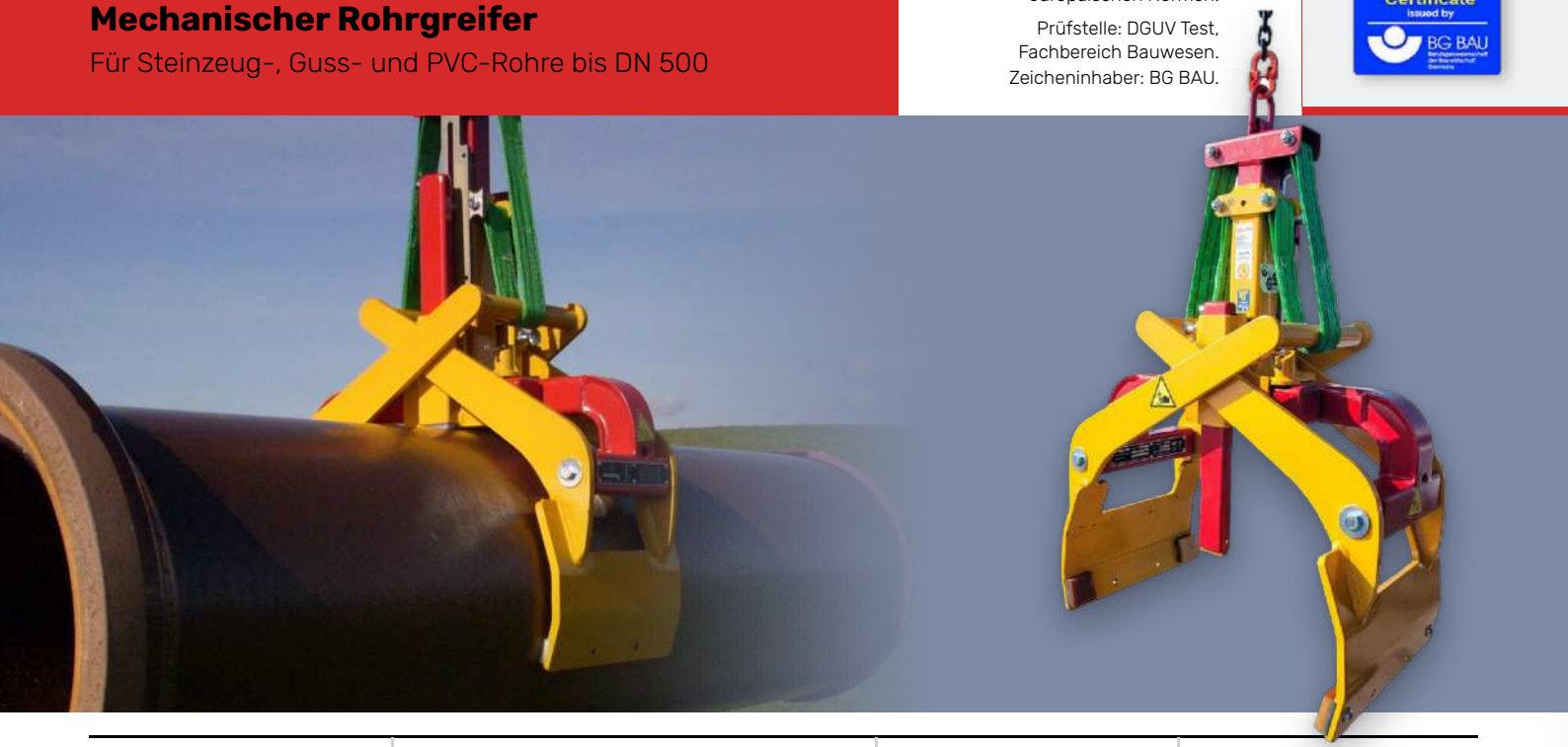

| 0,6 t | 210 – 590 mm | 100 kg | 80250 |
|---|---|---|---|
| Nutzlast | Rohr Außen Ø | Eigengewicht | Art.Nr. |

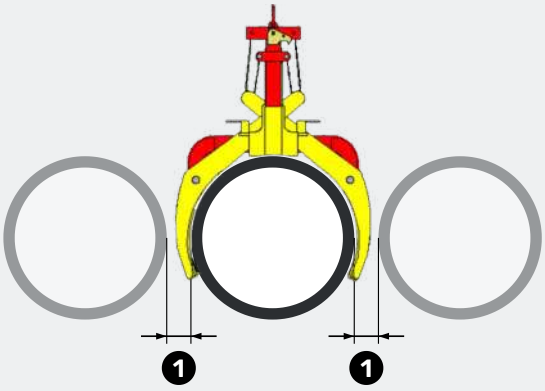


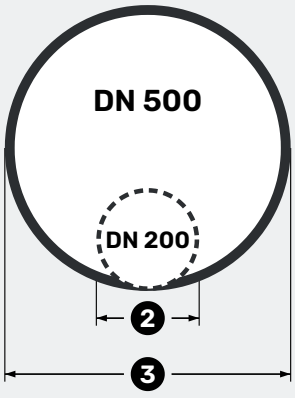


**Für Steinzeug-, Guss- und PVC-Rohre**

DN 200 - DN 500

1. Rohrabstand **min. 30 mm**
2. DN 200 • Außen Ø **min. 210 mm**
3. DN 500 • Außen Ø **max. 590 mm**

### AUSFÜHRUNG

**DN 200 - DN 500**

Rohre aus Steinzeug, Guss, PVC

**Kombinierbar mit Rohreindrücker Seite 16**

### LEISTUNGSMERKMALE

- ✓ Direkte **Stapelentnahme** von **Steinzeugrohren ohne Hilfspersonal**
- ✓ Schnelle, **werkzeuglose Verstellung** zwischen **DN 200 – DN 500**
- ✓ **Geringer** seitlicher **Platzbedarf** bei Arbeiten im Verbau
- ✓ **Ausgezeichnete Arbeitssicherheit**
- ✓ **Alleinbedienung** durch Baggerfahrer
- ✓ Unmissverständliche **DN-bezogene Einstellung**
- ✓ Ideal zum Heben **eng aneinander liegender Rohre**
- ✓ **Wartungsarme** Mechanik



Schmölz SchachtFix & Baugeräte GmbH | Tel. +49 (0) 8349 9720 | vertrieb@schachtfix.info | schacht-fix.de

# PipeFIX Light

## Mechanischer Rohrgreifer

Für Steinzeug-, Guss- und PVC-Rohre bis DN 300

**Euro Test**

Freiwillige Baumusterprüfung nach EU-Vorschriften und europäischen Normen.

Prüfstelle: DGUV Test, Fachbereich Bauwesen. Zeicheninhaber: BG BAU.

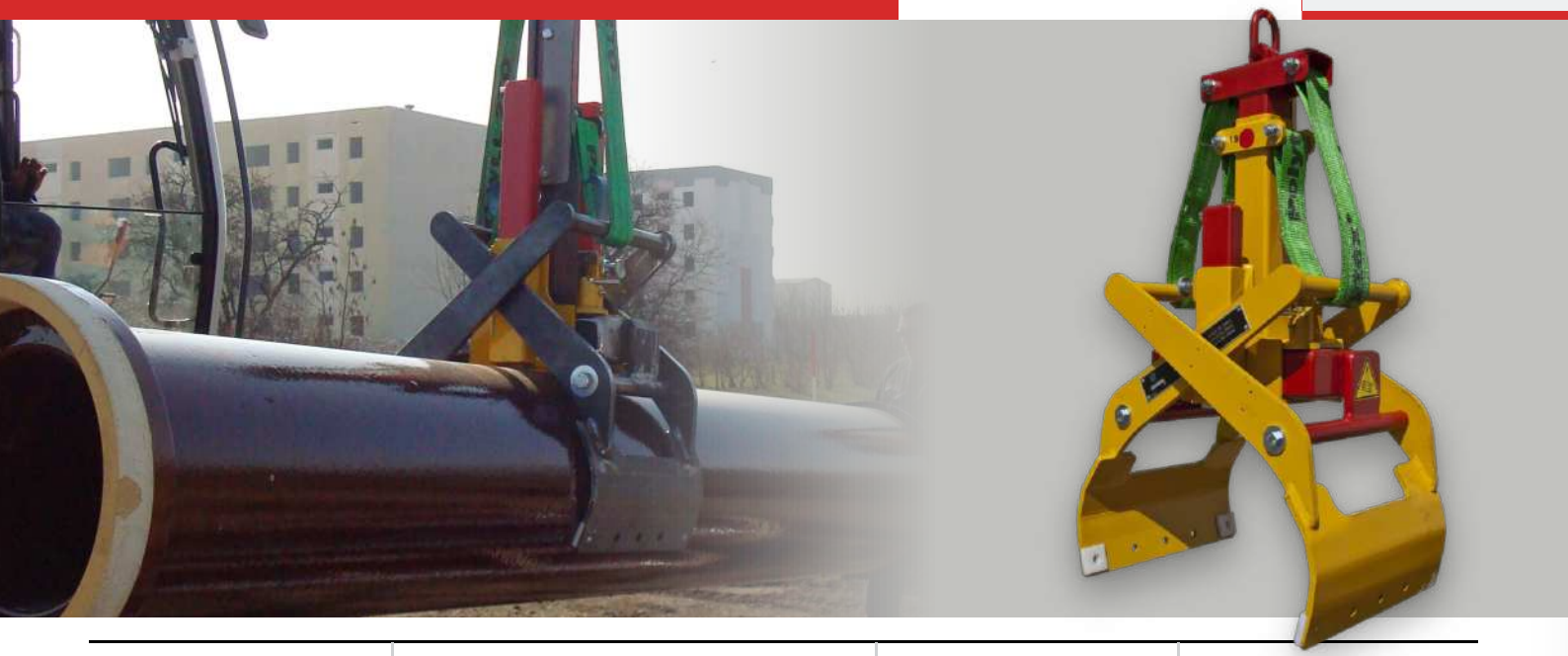

| 0,4 t | 210 – 390 mm | 65 kg | 80300 |
|---|---|---|---|
| Nutzlast | Rohr Außen Ø | Eigengewicht | Art.Nr. |

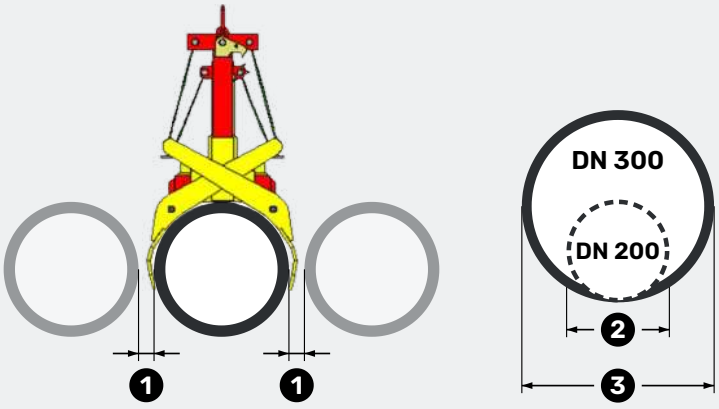





**Für Steinzeug-, Guss- und PVC-Rohre**

DN 200 - DN 300

1. Rohrabstand **min. 20 mm**
2. DN 200 • Außen Ø **min. 210 mm**
3. DN 300 • Außen Ø **max. 390 mm**

### AUSFÜHRUNG

**DN 200 - DN 300**

Rohre aus Steinzeug, Guss, PVC

**Kombinierbar mit Rohreindrücker Seite 16**

### LEISTUNGSMERKMALE

- ✓ Direkte **Stapelentnahme** von **Steinzeugrohren ohne Hilfspersonal**
- ✓ Schnelle, **werkzeuglose Verstellung** zwischen **DN 200 – DN 300**
- ✓ **Geringer** seitlicher **Platzbedarf** bei Arbeiten im Verbau
- ✓ **Ausgezeichnete Arbeitssicherheit**
- ✓ **Alleinbedienung** durch Baggerfahrer
- ✓ Unmissverständliche **DN-bezogene Einstellung**
- ✓ Ideal zum Heben **eng aneinander liegender Rohre**
- ✓ **Wartungsarme** Mechanik

# Rohr**Eindrücker**

## Rohreindrücker mit beweglicher Schiebeplatte

Mit oder ohne Geräteadapter erhältlich

### Mechanisierung leicht gemacht

Die perfekte Möglichkeit der Mechanisierung durch Kombination mit einem beliebigen mechanischen Rohrgreifer wie z.B. PipeFIX und MultiFIX.



Bild zeigt ein 3D-Rendering vom Rohreindrücker

| **10 t** | **4 t** | **300 mm** | **1.600 mm** | **110 kg** |
|---|---|---|---|---|
| Nutzlast Einschub | Nutzlast Haken | Innen Ø min (DN) | Außen Ø max (DA) | Eigengewicht |

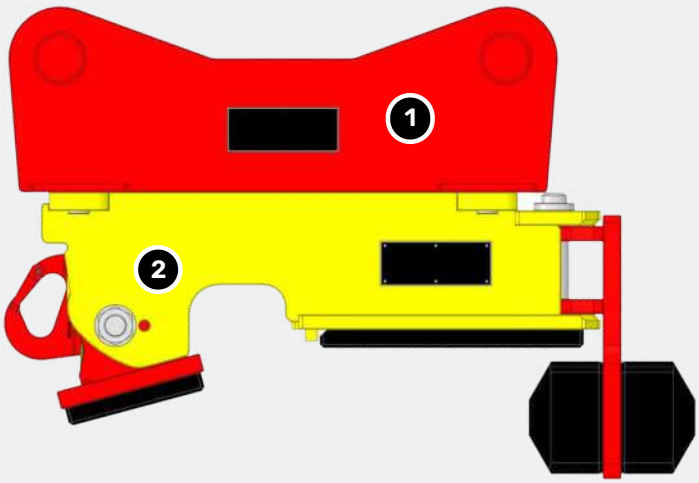


### Vereinfacht das Zusammenschieben von Rohren aller Art

Mechanischer Rohreindrücker zum Zusammenschieben und Positionieren von Rohren aller Art, vorrangig für Betonrohre von DN 300 - Da 1600.

1. Geräteadapter
2. Rohreindrücker

**AUSFÜHRUNG**

**Rohreindrücker**
Art.Nr. 80501

**Kombinierbar mit Geräteadapter Seite 39**

**LEISTUNGSMERKMALE**

- ✓ Als **Anbaugerät** für **OilQuick** oder **LIKUFIX** Schnellwechslersystem konzipiert
- ✓ **Alleinbedienung** durch **Maschinisten**
- ✓ Die **bewegliche Schiebeplatte** ermöglicht schon bei **kleinen Rohrdurchmessern** eine **ausgezeichnete Sicht** des Maschinisten auf die Laserscheibe
- ✓ **Zusammenschieben** und **Positionieren** der Rohre **ohne Gefährdung** des Personals
- ✓ **Anpassung** der **Schiebeplatte** an die **Rohrmuffe** erfolgt **selbstständig**
- ✓ Der **Bagger muss** beim Zusammenschieben der Rohre **nicht exakt in Verlegerichtung** stehen



Schmölz SchachtFix & Baugeräte GmbH | Tel. +49 (0) 8349 9720 | vertrieb@schachtfix.info | schacht-fix.de



# Verbau**Greifer**

## Für OilQuick & LIKUFIX Adapter

In 4 unterschiedlichen Arbeitsbreiten erhältlich

**Euro Test**

Freiwillige Baumusterprüfung nach EU-Vorschriften und europäischen Normen.

Prüfstelle: DGUV Test, Fachbereich Bauwesen. Zeicheninhaber: BG BAU.

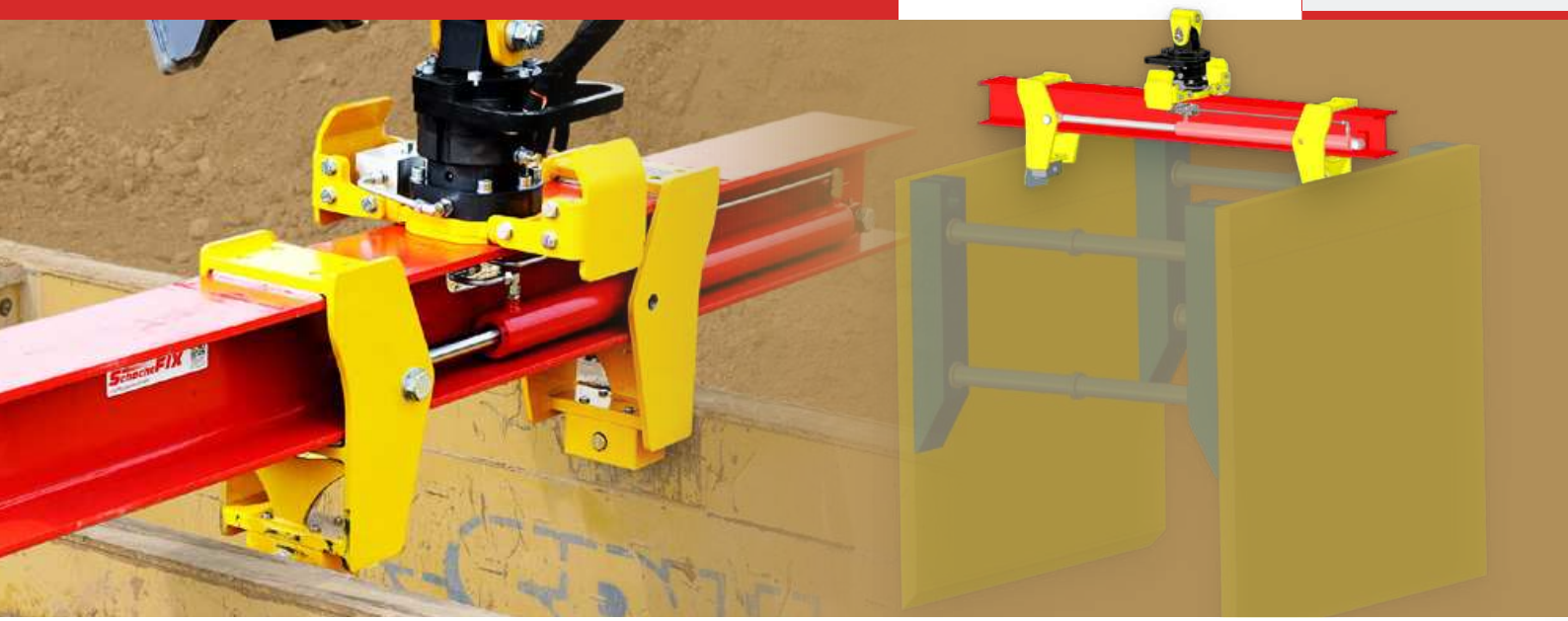

| **6,4 t** | **640 – 2.900 mm** | **1.600 – 3.000 mm** | **360°** |
|---|---|---|---|
| Nutzlast | Verbaubox-Breite | Trägerlänge | Rotation |

**Trägerlänge maßstäblich**

1 m



| **Art.Nr.** | **81430** | **81420** | **81410** | **81400** |
|---|---|---|---|---|
| Trägerlänge | 1.600 mm | 2.200 mm | 2.600 mm | 3.000 mm |
| Verbaubox-Breite min. | 640 mm | 640 mm | 640 mm | 640 mm |
| Verbaubox-Breite max. | 1.500 mm | 2.100 mm | 2.500 mm | 2.900 mm |
| Nutzlast | 6,4 t | 6,4 t | 6,4 t | 6,4 t |
| Öldruck öffnen | 100 bar | 100 bar | 100 bar | 100 bar |
| Öldruck schließen | 100 bar | 100 bar | 100 bar | 100 bar |
| Öldruck drehen | 140 bar | 140 bar | 140 bar | 140 bar |

**Minimale und maximale Breite**

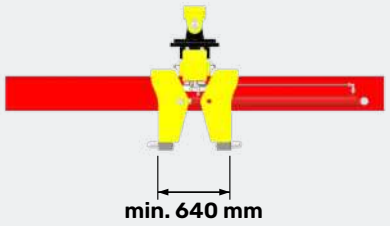

**min. 640 mm**

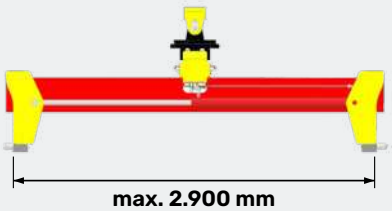

**max. 2.900 mm**

### LEISTUNGSMERKMALE

**Kombinierbar mit Geräteadapter Seite 36**

- ✓ Als **Anbaugerät** für **OilQuick** oder **LIKUFIX** Schnellwechslersystem konzipiert
- ✓ **Hydraulische Aufnahme** der Verbaubox **gesteuert** von der **Fahrerkabine** aus
- ✓ **Manuelles Anschlagen** und **Abhängen** von Ketten **entfällt** beim Einsatz des Verbaugreifers
- ✓ **Hohe Pendelstabilität & sicheres Handling** auf beengten Baustellen
- ✓ **Exaktes, schnelles Positionieren** im Kanalgraben ohne Hilfskraft
- ✓ **360° Rotation** durch den **integrierten Drehmotor**
- ✓ **Erweitert** die Einsatzmöglichkeit **vorhandener OilQuick** bzw. **LIKUFIX** Schnellwechselsysteme
- ✓ **Rationalisiert** und **optimiert** den **Rückbau** der **Verbauelemente**
- ✓ **Minimiert** das **Unfall- und Verletzungsrisiko** auf der Baustelle



Schmölz SchachtFix & Baugeräte GmbH | Tel. +49 (0) 8349 9720 | vertrieb@schachtfix.info | schacht-fix.de





**KI-generiert**

Wo noch keine aktuellen Einsatzfotos vorliegen, zeigen wir unsere Geräte mit Hilfe moderner KI-Werkzeuge – damit Sie sich schon heute ein genaues Bild machen können.

# KabelFIX & KabelFIX Light

## Anbaugerät für OilQuick/LIKUFIX Adapter

Zum Transportieren und Abrollen von Kabeltrommeln

**Euro Test**

Freiwillige Baumusterprüfung nach EU-Vorschriften und europäischen Normen.

Prüfstelle: DGUV Test, Fachbereich Bauwesen. Zeicheninhaber: BG BAU.



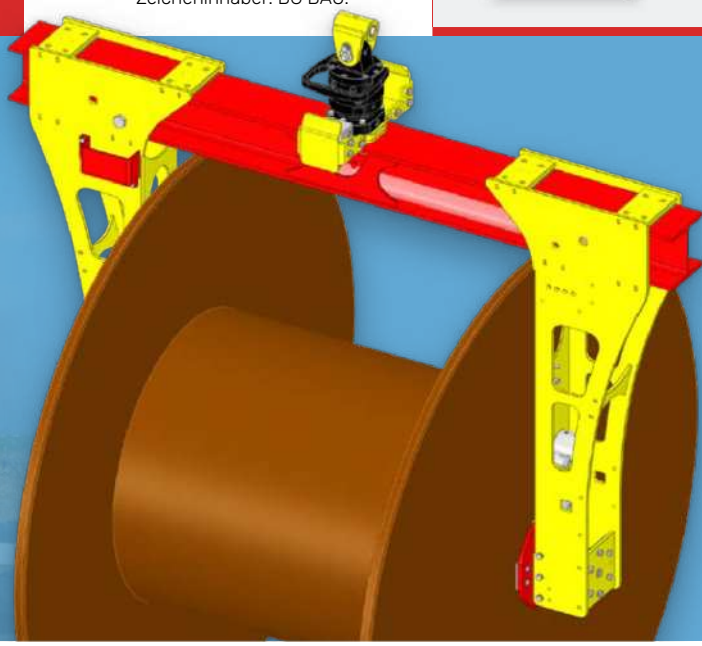

| **bis 5,5 t** | **500 – 1.600 mm** | **bis 2.800 mm** | **800 – 1.100 kg** |
|---|---|---|---|
| Nutzlast | Trommelbreite | Trommel Ø | Eigengewicht |

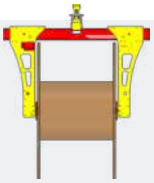

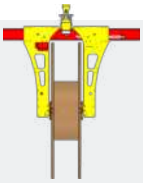

| | **KabelFIX** | **KabelFIX Light** NEU |
|---|---|---|
| Art.Nr. | 80850 | 80840 |
| Nutzlast | 5,5 t | 3 t |
| Trommelbreite | 600 - 1.600 mm | 500 - 1.200 mm |
| Trommel Ø | max. 2.800 mm | max. 2.400 mm |
| Öldruck öffnen | 100 bar | 100 bar |
| Öldruck schließen | 200 bar | 200 bar |
| Gerät drehen | 140 bar | 140 bar |
| Trommel drehen | 140 bar | 140 bar |
| Eigengewicht | 1.100 kg | 800 kg |

**Trommelbreite und Trommel Ø**

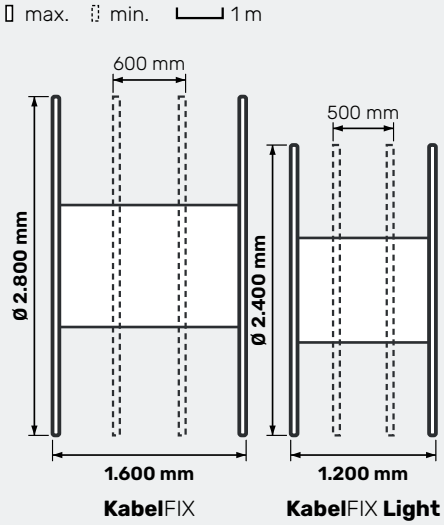


## LEISTUNGSMERKMALE

Kombinierbar mit Geräteadapter Seite 36

- ✓ Als **Anbaugerät** für **OilQuick** oder **LIKUFIX** Schnellwechslersystem konzipiert
- ✓ **Exaktes, schnelles Positionieren** der Trommel direkt über dem Kanalgraben **ohne Hilfskraft**
- ✓ **360° Rotation** durch den integrierten Drehmotor
- ✓ **Erweitert die Einsatzmöglichkeit** vorhandener **OilQuick** bzw. **LIKUFIX** Schnellwechselsysteme
- ✓ **Hydraulische Aufnahme** der Kabeltrommel - gesteuert von der Fahrerkabine aus
- ✓ Die Kabeltrommel wird durch **Steuerung von der Fahrerkabine** aus in Drehung versetzt
- ✓ **Erleichtert** die **Verlegung** der Kabel
- ✓ **Minimiert** das **Unfall- und Verletzungsrisiko** auf der Baustelle

# Geräte**Wender** / Quick**Rotator**

## Für effizientes Arbeiten mit Anbaugeräten

für das OilQuick und LIKUFIX Schnellwechslersystem konzipiert

### Schneller Austausch

und aufnahmegerechte Positionierung / Zuweisung von Anbaugeräten zwischen 2 Baggern auf der Kanalbaustelle.



| **1,5 t** | **1.750 × 950 mm** | **360°** | **500 kg** |
|---|---|---|---|
| Nutzlast | Länge × Breite | Drehung | Eigengewicht |

### Technische Daten

| Parameter | Technische Angaben |
|---|---|
| Länge | 1.750 mm |
| Breite | 950 mm |
| Eigengewicht | 500 kg |

### Ausführung

| Art.Nr. | Ausführung |
|---|---|
| **81500** | Nutzlast 1,5 t |

### 360° Drehung stufenlos zwischen Boden- und Deckplatte

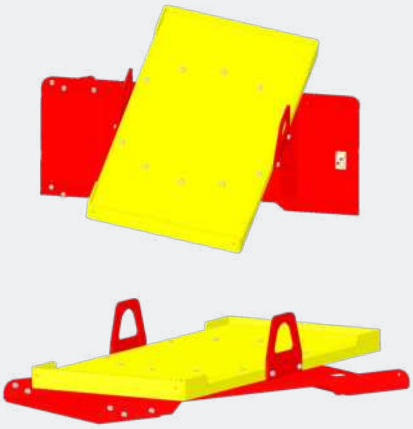

## LEISTUNGSMERKMALE

- ✓ Manueller **Sicherungsbolzen fixiert Boden-** und **Deckplatte** zueinander
- ✓ **Hydraulische Aufnahme** der Anbaugeräte von der **Fahrerkabine** aus
- ✓ **Stabile Transport-Ösen** für die Aufnahme mit dem **Verbaugreifer**
- ✓ **Sicheres Handling** auf beengten Baustellen
- ✓ **Exaktes, schnelles Ablegen** und **Positionieren** im Kanalgraben **ohne Hilfskraft**
- ✓ **Erweitert** die **Einsatzmöglichkeit** vorhandener **OilQuick** bzw. **LIKUFIX Schnellwechselsysteme**
- ✓ **Rationalisiert** und **optimiert** den Einsatz von Anbaugeräten in der **Kanalbaustelle**
- ✓ **Minimiert** das **Unfall-** und **Verletzungsrisiko** auf der Baustelle



Schmölz SchachtFix & Baugeräte GmbH | Tel. +49 (0) 8349 9720 | vertrieb@schachtfix.info | schacht-fix.de

# Verbau**Haken**

## Der Verbauhaken ist die Lösung

zum Ausbau fest sitzender Verbauboxen

### Voraussetzung Ziehöse

Ziehösen sind Voraussetzung für den Einsatz des Hakens.



| | | | |
|---|---|---|---|
| **10 t** | **960 × 400 mm** | **4 t** | **80 kg** |
| Nutzlast Ziehhaken | Länge × Breite | Nutzlast Kettenhaken | Eigengewicht |

### Voraussetzung

Bei Boxen mit Einschweißblechen (Aufnahme Verbaugreifer) ist das Ziehen nur an den Ziehösen vorne und hinten möglich. Am Einschweißblech in der Mitte darf nicht gezogen werden, da das Loch nicht durchgehend ist.

### Technische Daten

| Parameter | Technische Angaben |
|---|---|
| Länge | 960 mm |
| Breite | 400 mm |
| Eigengewicht | 80 kg |

### Ausführung

| Art.Nr. | Ausführung |
|---|---|
| **80551** | Nutzlast 10 t / 4 t |

## LEISTUNGSMERKMALE

**Kombinierbar mit Geräteadapter Seite 39**

- ✓ **Alleinbedienung** durch Baggerfahrer
- ✓ **Baggerfahrer** kann den Haken **selbstständig** in die **3. Ziehöse einfädeln**
- ✓ **Leistungsstark**
- ✓ **Spart Personal** und **Kosten**
- ✓ **Erhöht** die **Sicherheit** auf der **Baustelle**
- ✓ **Kurzer Zugweg**
- ✓ **Wartungsarme** Konstruktion
- ✓ **Personal** muss sich **nicht** mehr im **Gefahrenbereich des Baggers aufhalten**

# Platten**Greifer**

## Verbauplattengreifer

für OilQuick & LIKUFIX Adapter

**Euro Test**

Freiwillige Baumusterprüfung nach EU-Vorschriften und europäischen Normen.

Prüfstelle: DGUV Test, Fachbereich Bauwesen. Zeicheninhaber: BG BAU.



| **6,4 t** | **510 mm** | **360°** | **150 kg** |
|---|---|---|---|
| Nutzlast | Abstand der Aufnahmebuchsen | Rotation | Eigengewicht |

### Technische Daten

| Parameter | Technische Angaben |
|---|---|
| Abstand der Aufnahmebuchsen an der Verbauplatte | 510 mm |
| Öldruck öffnen | 100 bar |
| Öldruck schließen | 100 bar |
| Öldruck drehen | 140 bar |
| Eigengewicht | 150 kg |

### Ausführung

| Art.Nr. | Ausführung |
|---|---|
| **81450** | Nutzlast 6,4 t |

### 360° Rotation durch den integrierten Drehmotor

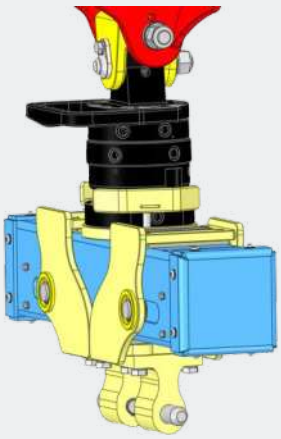

### LEISTUNGSMERKMALE

Kombinierbar mit Geräteadapter Seite 36

- ✓ Als **Anbaugerät** für **OilQuick** oder **LIKUFIX** Schnellwechslersystem konzipiert
- ✓ **Hydraulische Aufnahme** der Verbauplatten – gesteuert von der Fahrerkabine aus
- ✓ **Kein** manuelles **Anschlagen** und **Abhängen** von **Ketten**
- ✓ **Hohe Pendelstabilität**
- ✓ **Sicheres Handling** auf beengten Baustellen
- ✓ **Exaktes, schnelles Positionieren** im Kanalgraben ohne Hilfskraft
- ✓ **Erweitert** die Einsatzmöglichkeit vorhandener **OilQuick** bzw. **LIKUFIX** Schnellwechselsysteme
- ✓ **Minimiert** das **Unfall- und Verletzungsrisiko** auf der Baustelle
- ✓ **Rationalisiert** und **optimiert** den **Rückbau** der Verbauelemente



Schmölz SchachtFix & Baugeräte GmbH | Tel. +49 (0) 8349 9720 | vertrieb@schachtfix.info | schacht-fix.de

## IM EINSATZ





VERTRIEB EXKLUSIV ÜBER **SBH**



# SchachtFIX SW

## Automatischer Schachtgreifer

Mit Schrittschaltwerk speziell für Betonwerke

**Euro Test**

Freiwillige Baumusterprüfung nach EU-Vorschriften und europäischen Normen.

Prüfstelle: DGUV Test, Fachbereich Bauwesen. Zeicheninhaber: BG BAU.

**Innen Ø maßstäblich**




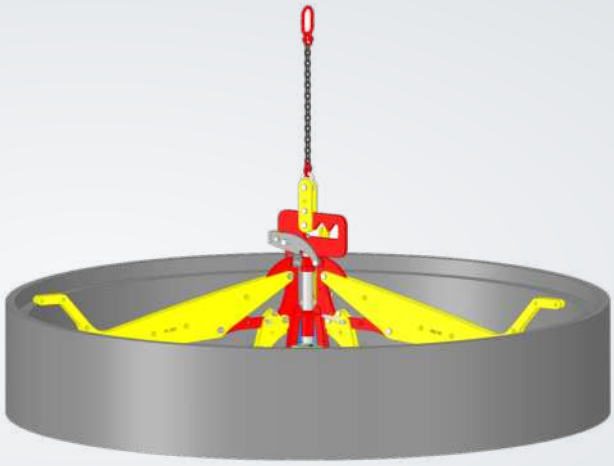

| 2,5 t | 600 – 2.500 mm | DN 1200 | BG BAU |
|---|---|---|---|
| Nutzlast max. | Schachtteile Innen Ø | Schachtkonen und -böden max. | gefördert |

### Ausführung und Technische Daten

| Art.Nr. | Ausführung | Schachtteile Innen Ø | Nutzlast |
|---|---|---|---|
| **80080** | SchachtFIX SW Grundgerät | 600 / 625 / 800 mm | |
| **80100** | SchachtFIX SW / -V- 3 Verlängerung 1500 | 1.000 mm | 2,5 t |
| | | 1.200 / 1.500 mm | 2,0 t |
| **80110** | SchachtFIX SW 3 Verlängerung 2000 | 2.000 mm | 2,0 t |
| **80120** | SchachtFIX SW 3 Verlängerung 2500 | 2.500 mm | 2,0 t |

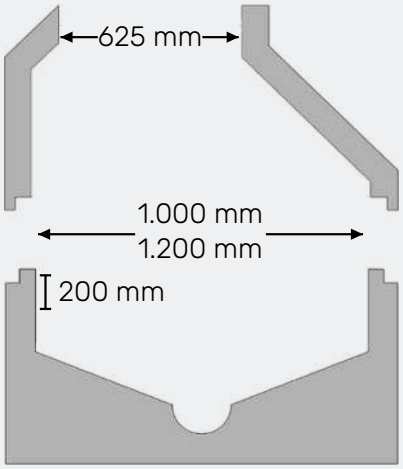


### LEISTUNGSMERKMALE

- ✓ **Schachtkonen** und **Schachtböden** bis maximal **DN 1200** können gehoben werden
- ✓ Alle **Schachtteile**, insbesondere Konen, **hängen** vollkommen **waagerecht**
- ✓ **Verschleißarm** durch hochwertige Verarbeitung
- ✓ **Schnelle Amortisation** durch Zeit- und Kostenersparnis
- ✓ Maschinelle **An- und Abhängung** nur durch den Maschinenführer, **ohne** zusätzliches **Personal**
- ✓ **Keine überstehenden Teile** außerhalb der Ringe
- ✓ **Einfache** und zuverlässige **Handhabung**

### - BG BAU -
### GEFÖRDERT

**Mit SchachtFIX sicher arbeiten – und dabei noch gefördert werden!** Die BG BAU unterstützt Unternehmen beim Kauf der SchachtFIX-Systeme. Wir helfen Ihnen gerne bei den Unterlagen.

1. Förderfähigkeit prüfen
2. Angebot bei uns anfragen
3. Antrag bei der BG BAU stellen
4. Gerät kaufen, Zuschuss erhalten

# SchachtFIX 1000

## Automatischer Schachtgreifer

für Schachtfertigteile

**Euro Test**

Freiwillige Baumusterprüfung nach EU-Vorschriften und europäischen Normen.

Prüfstelle: DGUV Test, Fachbereich Bauwesen. Zeicheninhaber: BG BAU.

Der **Schachtgreifer SchachtFIX** eignet sich zum waagerechten **Heben, Versetzen und Absenken** von Schachtringen und Schachtböden von **DN 600 - DN 1000**

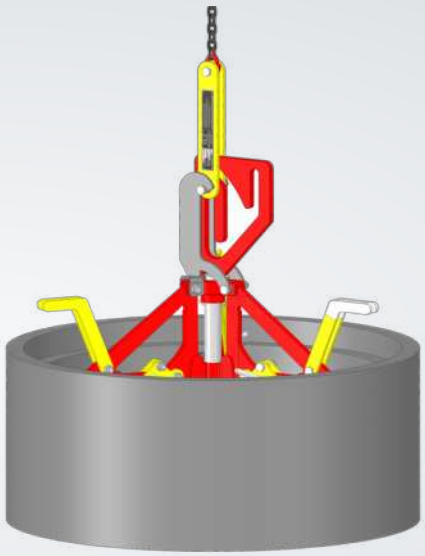

| **2,5 t** | **600 – 1.000 mm** | **DN 1000** | **BG BAU** |
|---|---|---|---|
| Nutzlast | Schachtteile Innen Ø | Schachtkonen und -böden max. | gefördert |

### Ausführung und Technische Daten

| Art.Nr. | Ausführung | Schachtteile Innen Ø | Nutzlast |
|---|---|---|---|
| **80000** | SchachtFIX -V-Grundgerät | 600 / 625 / 800 mm | 2,5 t |
| **80010** | 3 Auflager 1000 | 1.000 mm | 2,5 t |
| Eigengewicht | | 100 kg | |

### Für Schachtfertigteile rund

Innen Ø von 600 mm - 1.000 mm

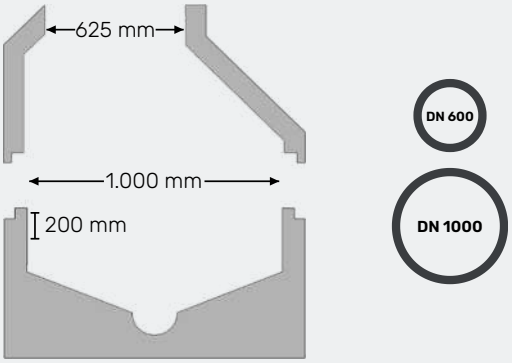


### LEISTUNGSMERKMALE

- ✓ Geeignet für **Schachtringe** mit einem Innen Ø von **600, 625, 800, 1.000 mm**
- ✓ Maschinelle **An- und Abhängung** nur **durch** den **Maschinenführer**, ohne zusätzliches **Personal**
- ✓ **Keine überstehenden Teile** außerhalb der Ringe
- ✓ **Einfache** und zuverlässige **Handhabung**
- ✓ **Schachtkonen** und **Schachtböden** bis **maximal DN 1000** können gehoben werden
- ✓ Alle **Schachtteile**, insbesondere Konen, **hängen** vollkommen **waagerecht**
- ✓ **Verschleißarm** durch hochwertige Verarbeitung
- ✓ **Schnelle Amortisation** durch Zeit- und Kostenersparnis

### - BG BAU -
### GEFÖRDERT

**Mit SchachtFIX sicher arbeiten – und dabei noch gefördert werden!** Die BG BAU unterstützt Unternehmen beim Kauf der SchachtFIX-Systeme. Wir helfen Ihnen gerne bei den Unterlagen.

1. Förderfähigkeit prüfen
2. Angebot bei uns anfragen
3. Antrag bei der BG BAU stellen
4. Gerät kaufen, Zuschuss erhalten



Schmölz SchachtFix & Baugeräte GmbH | Tel. +49 (0) 8349 9720 | vertrieb@schachtfix.info | schacht-fix.de

# SchachtFIX 1500

## Automatischer Schachtgreifer

für Schachtfertigteile

**Euro Test**

Freiwillige Baumusterprüfung nach EU-Vorschriften und europäischen Normen.

Prüfstelle: DGUV Test, Fachbereich Bauwesen. Zeicheninhaber: BG BAU.



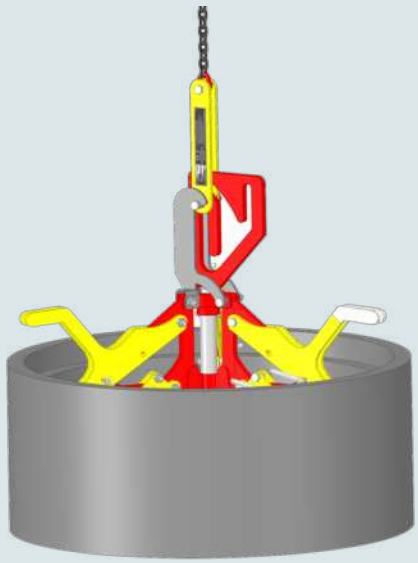

| **2,5 t** | **600 – 1.500 mm** | **DN 1200** | **BG BAU** |
|---|---|---|---|
| Nutzlast max. | Schachtteile Innen Ø | Schachtkonen und -böden max. | gefördert |

### Ausführung und Technische Daten

| Art.Nr. | Ausführung | Schachtteile Innen Ø | Nutzlast |
|---|---|---|---|
| **80000** | SchachtFIX -V- Grundgerät | 600 / 625 / 800 mm | 2,5 t |
| **80010** | 3 Auflager 1000 | 1.000 mm | 2,5 t |
| **80100** | SchachtFIX SW / -V- 3 Verlängerung 1500 | 1.000 mm | 2,5 t |
| | | 1.200 / 1.500 mm | 2,0 t |
| Schachtböden max. | | DN 1200 | |
| Schachtkonen max. | | DN 1200 | |
| Eigengewicht | | 100 kg | |

### Für Schachtfertigteile rund

Innen Ø von 600 mm - 1.500 mm

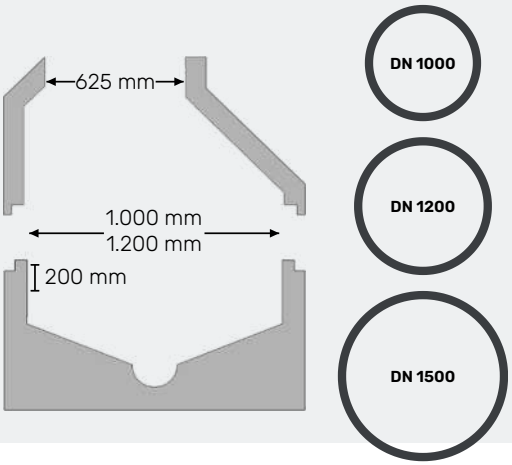


### LEISTUNGSMERKMALE

- ✓ Geeignet für **Schachtringe** mit einem Innendurchmesser von **Ø 600, 625, 800, 1.000, 1.200** und **1.500 mm**
- ✓ Maschinelle **An- und Abhängung** nur durch den Maschinenführer, **ohne** zusätzliches **Personal**
- ✓ **Keine überstehenden Teile** außerhalb der Ringe
- ✓ **Einfache** und zuverlässige **Handhabung**
- ✓ **Schachtkonen** und **Schachtböden** bis **maximal DN 1200** können gehoben werden
- ✓ Alle **Schachtteile**, insbesondere Konen, **hängen** vollkommen **waagerecht**
- ✓ **Verschleißarm** durch hochwertige Verarbeitung
- ✓ **Schnelle Amortisation** durch Zeit- und Kostenersparnis

### - BG BAU -
### GEFÖRDERT

**Mit SchachtFIX sicher arbeiten – und dabei noch gefördert werden!** Die BG BAU unterstützt Unternehmen beim Kauf der SchachtFIX-Systeme. Wir helfen Ihnen gerne bei den Unterlagen.

1. Förderfähigkeit prüfen
2. Angebot bei uns anfragen
3. Antrag bei der BG BAU stellen
4. Gerät kaufen, Zuschuss erhalten

# SenkkastenFIX

## Mechanischer Greifer

für Senkkasten-Unterteile

**Schont die Wirbelsäule**

Ihrer Arbeiter und hilft somit krankheitsbedingte Fehlzeiten zu vermeiden.

**Einfache & sichere Anwendung.**



| 0,25 t | 450 mm | 5 kg | 80150 |
|---|---|---|---|
| Nutzlast | Schachtteile Innen Ø | Eigengewicht | Art.Nr. |

### Technische Daten

| Parameter | Technische Angaben |
|---|---|
| Schachtteile Innen Ø | 450 mm |
| Eigengewicht | 5 kg |

### Ausführung

| Art.Nr. | Ausführung |
|---|---|
| **80150** | Nutzlast 0,25 t |



## LEISTUNGSMERKMALE

- ✓ **Senkkastenunterteil hängt** immer **waagerecht**
- ✓ **Schont** die **Wirbelsäule** und **vermeidet** damit krankheitsbedingte **Fehlzeiten**
- ✓ **Keine überstehenden Teile** außerhalb der Schachtteile
- ✓ **Einfache** und **sichere Handhabung**
- ✓ **Verschleißarm** durch hochwertige Verarbeitung
- ✓ **Geringes Eigengewicht**
- ✓ **Schnelle Amortisation** durch Zeit- und Kostenersparnis



Schmölz SchachtFix & Baugeräte GmbH | Tel. +49 (0) 8349 9720 | vertrieb@schachtfix.info | schacht-fix.de

# SchachtFIX Light

## Mechanischer Schachtgreifer

für stehende Betonrohre und Straßenablaufunterteile mit Schmutzfang

**Euro Test**

Freiwillige Baumusterprüfung nach EU-Vorschriften und europäischen Normen.

Prüfstelle: DGUV Test, Fachbereich Bauwesen. Zeicheninhaber: BG BAU.



| 0,4 t | 450 mm | 30 kg | 80160 |
|---|---|---|---|
| Nutzlast | Schachtteile Innen Ø | Eigengewicht | Art.Nr. |

### Technische Daten

| Parameter | Technische Angaben |
|---|---|
| Schachtteile Innen Ø | 450 mm |
| Eigengewicht | 30 kg |

### Ausführung

| Art.Nr. | Ausführung |
|---|---|
| **80160** | Nutzlast 0,4 t |




### LEISTUNGSMERKMALE

- ✓ **An- und Abhängung** nur **durch** den Maschinenführer **ohne** zusätzliches **Personal**
- ✓ **Einfache** und **zuverlässige Handhabung**
- ✓ **Schachtteil hängt** immer **waagerecht**
- ✓ **Keine überstehenden Teile** außerhalb der Schachtteile
- ✓ **Geringes Eigengewicht**
- ✓ **Verschleißarm** durch hochwertige Verarbeitung
- ✓ **Schnelle Amortisation** durch Zeit- und Kostenersparnis

# BeGu**FIX**

**Hebezeug zum Heben, Versetzen und Absenken**

von BeGu-Schachtabdeckungen Klasse D400 und B125 sowie Ausgleichsringen

**Euro Test**

Freiwillige Baumusterprüfung nach EU-Vorschriften und europäischen Normen.

Prüfstelle: DGUV Test, Fachbereich Bauwesen. Zeicheninhaber: BG BAU.

## **Werkzeuglose Verstellung** auf die erforderliche Normgröße



| **0,2 t** | **19 kg** | **80600** | **BG BAU** |
|---|---|---|---|
| Nutzlast | Eigengewicht | Art.Nr. | gefördert |

### Schachtrahmen



**Klasse B125 – Klasse D400**

| | |
|---|---|
| Innen Ø | 605 mm |
| Außen Ø | 720 – 790 mm |
| Gewicht | 110 kg |

### Schachtdeckel

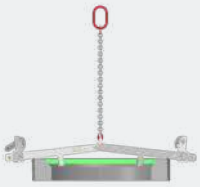

**Klasse D400**

| | |
|---|---|
| Innen Ø | 605 mm |
| Außen Ø | 785 mm |
| Gewicht | 90 kg |

### Ausgleichsring



**Neue und alte DIN-Norm**

| | |
|---|---|
| Innen Ø | 605 mm |
| Außen Ø | 790 – 825 mm |
| Gewicht | 40 mm – 24 kg<br>60 mm – 38 kg<br>80 mm – 51 kg<br>100 mm – 63 kg |

### LEISTUNGSMERKMALE

- ✓ **Schachtteil hängt** immer **waagerecht**
- ✓ **Geringes Eigengewicht**
- ✓ **Verschleißarm** durch hochwertige Verarbeitung
- ✓ **Einfache** und **zuverlässige Handhabung**
- ✓ **Rückenschonend**
- ✓ **Schnelle Amortisation** durch Zeit- und Kostenersparnis

– BG BAU –

### GEFÖRDERT

**bis 50 %** der Anschaffungskosten, Höchstbetrag 250 Euro pro Maßnahme

**Mit dem BeGuFIX schonend arbeiten – und dabei noch gefördert werden!** Die BG BAU unterstützt Unternehmen beim Kauf von rückenschonenden Arbeitshilfen wie dem BeGuFIX-System.

1. Förderfähigkeit prüfen
2. Angebot bei uns anfragen
3. Antrag bei der BG BAU stellen
4. Gerät kaufen, Zuschuss erhalten



Schmölz SchachtFix & Baugeräte GmbH | Tel. +49 (0) 8349 9720 | vertrieb@schachtfix.info | schacht-fix.de

# BeGu**FIX** 800

**Hebezeug zum Heben, Versetzen und Absenken**
von MG-Schachtabdeckungen Klasse D 400 / LW 800 mm

**Euro Test**

Freiwillige Baumusterprüfung nach EU-Vorschriften und europäischen Normen.

Prüfstelle: DGUV Test, Fachbereich Bauwesen. Zeicheninhaber: BG BAU.

## **Werkzeuglose Verstellung** auf die erforderliche Normgröße

Gebrauchsmuster**schutz**

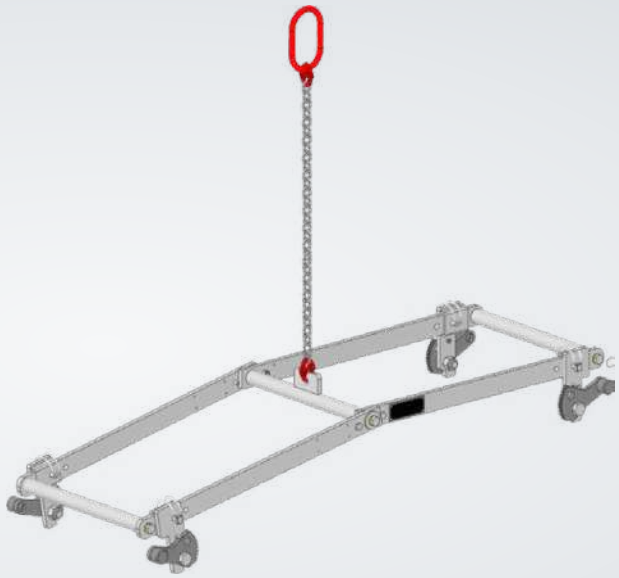

| **0,2 t** | **20 kg** | **80610** | **BG BAU** |
|---|---|---|---|
| Nutzlast | Eigengewicht | Art.Nr. | gefördert |

### MG-Schachtabdeckung

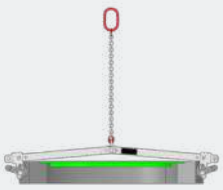

**Klasse D 400 / LW 800 mm**

| | |
|---|---|
| Innen Ø | 800 mm |
| Außen Ø | 980 mm |
| Gewicht | 200 kg |

### Ausgleichsring



**LW 800**

| | |
|---|---|
| Innen Ø | LW 800 mm |
| Außen Ø | 1.040 mm |
| Gewicht | 60 mm – 50 kg<br>80 mm – 66 kg<br>100 mm – 85 kg |

### LEISTUNGSMERKMALE

- ✓ **Schachtteil hängt** immer **waagerecht**
- ✓ **Geringes Eigengewicht**
- ✓ **Verschleißarm** durch hochwertige Verarbeitung
- ✓ **Einfache** und **zuverlässige Handhabung**
- ✓ **Rückenschonend**
- ✓ **Schnelle Amortisation** durch Zeit- und Kostenersparnis

– BG BAU –
## GEFÖRDERT

**bis 50 %** der Anschaffungskosten, Höchstbetrag 250 Euro pro Maßnahme

**Mit dem BeGuFIX schonend arbeiten – und dabei noch gefördert werden!** Die BG BAU unterstützt Unternehmen beim Kauf von rückenschonenden Arbeitshilfen wie dem BeGuFIX-System.

1. Förderfähigkeit prüfen
2. Angebot bei uns anfragen
3. Antrag bei der BG BAU stellen
4. Gerät kaufen, Zuschuss erhalten


KI-generiert

# Transport**Gestelle**

**Lösung für Transport und Lagerung der Hebezeuge**
für HydroFIX, HydroFIX Light, VerbauGreifer und KabelFIX



## **Schneller und sicherer Transport** von und zur Baustelle

Für HydroFIX, HydroFIX Light, VerbauGreifer und KabelFIX gibt es das passende Transportgestell. Geräteadapter, Kopf und Armsätze sind darin komplett verstaut.

Das Gestell wird mit dem Schnellwechselsystem oder mit der Palettengabel aufgenommen, schützt die Geräte vor Beschädigung und lässt sich gut stapeln.

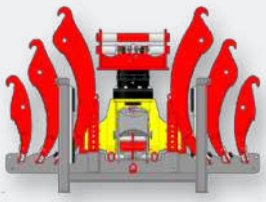

### HydroFIX Transportgestell

Geräteadapter + HF-Kopf + 3 Armsätze

**Art.-Nr. 80951**

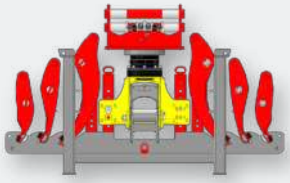

### HydroFIX Light Transportgestell

Geräteadapter + HF-L-Kopf + 3 Armsätze

**Art.-Nr. 80998**

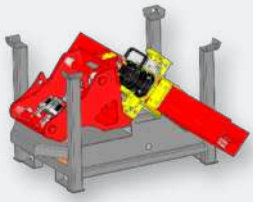

### VerbauGreifer Transportgestell

**Art.-Nr. 81440**

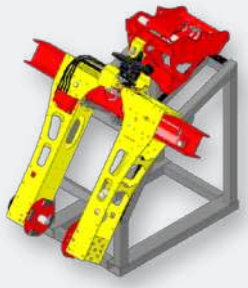

### KabelFIX & KabelFIX light Transportgestell

**Art.-Nr. 80860**

**LEISTUNGSMERKMALE**

- ✓ **Ideal** zur **schnellen** und **sicheren Aufnahme** mit dem Schnellwechselsystem
- ✓ **Lastaufnahme** mit der **Palettengabel**
- ✓ **Schutz vor Beschädigung** durch falsche Lagerung
- ✓ **Sichere Lagerung** auf der Baustelle und auf dem Betriebshof
- ✓ **Einfaches Handling** und **gut stapelbar**

# Geräte**Adapter** MFK

**für OilQuick und LIKUFIX Schnellwechsler**

Nutzlast 10 t • Öldruck max. 300 bar

Erhältlich für

OILQUICK®

LIKUFIX

OILQUICK®

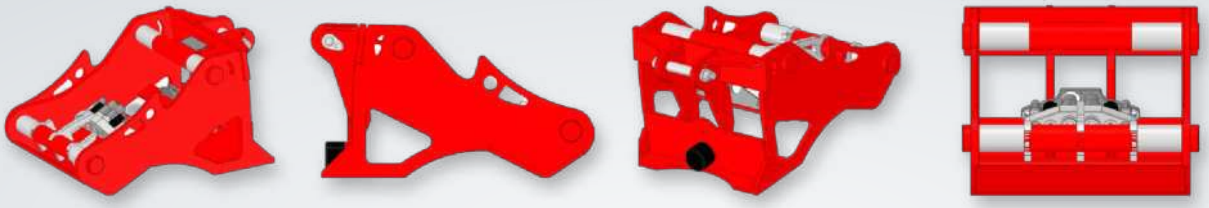

LIKUFIX

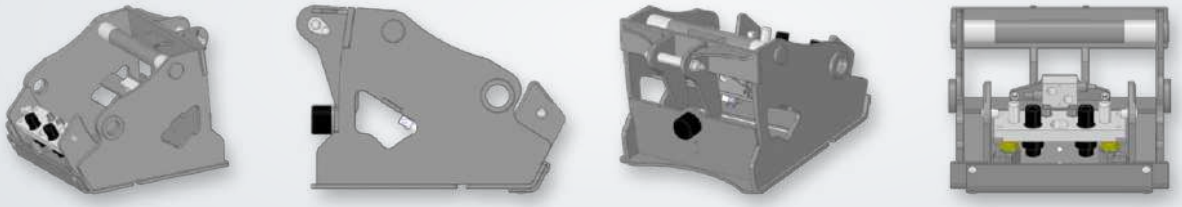



OILQUICK®

Ausführung und Technische Daten

| ART.NR. | AUSFÜHRUNG | NUTZLAST | ÖLDRUCK MAX. | EIGENGEWICHT |
|---|---|---|---|---|
| **81550** | OQ-80-MFK | 10 t | 300 bar | 300 kg |
| **81555** | OQ-70/55-MFK | 10 t | 300 bar | 260 kg |
| **81560** | OQ-70-MFK | 10 t | 300 bar | 250 kg |
| **81565** | OQ-65-MFK | 10 t | 300 bar | 200 kg |
| **81570** | OQ-60-5-MFK | 10 t | 300 bar | 180 kg |
| **81575** | OQ-60-4-MFK | 10 t | 300 bar | 180 kg |



**LIKUFIX**

Ausführung und Technische Daten

| ART.NR. | AUSFÜHRUNG | NUTZLAST | ÖLDRUCK MAX. | EIGENGEWICHT |
|---|---|---|---|---|
| **81850** | SW-66-MFK | 10 t | 300 bar | 400 kg |
| **81860** | SW-48-MFK | 10 t | 300 bar | 300 kg |
| **81870** | SW-33-MFK | 10 t | 300 bar | 230 kg |

## KOMBINIERBAR MIT DIESEN MASCHINEN

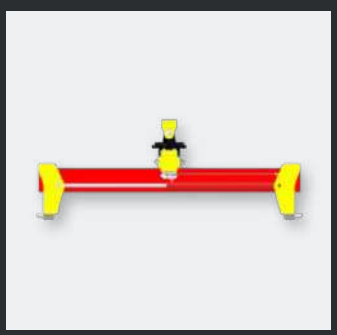

**VerbauGreifer**

Seite 18

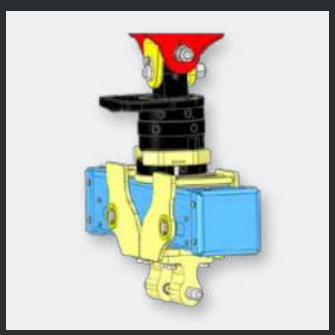

**PlattenGreifer**

Seite 24



**HydroFIX & HydroFIX light**

Seite 4 / 6

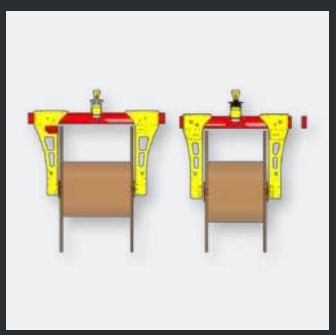

**KabelFIX & KabelFIX light**

Seite 20



Schmölz SchachtFix & Baugeräte GmbH | Tel. +49 (0) 8349 9720 | vertrieb@schachtfix.info | schacht-fix.de

# Geräte**Adapter** S-10°

**für OilQuick und LIKUFIX Schnellwechsler**

Nutzlast 5,5 t bis 8 t • Öldruck max. 300 bar

Erhältlich für

OILQUICK®

LIKUFIX

OILQUICK®

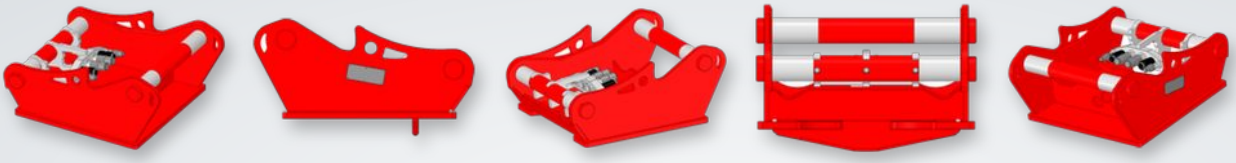

LIKUFIX

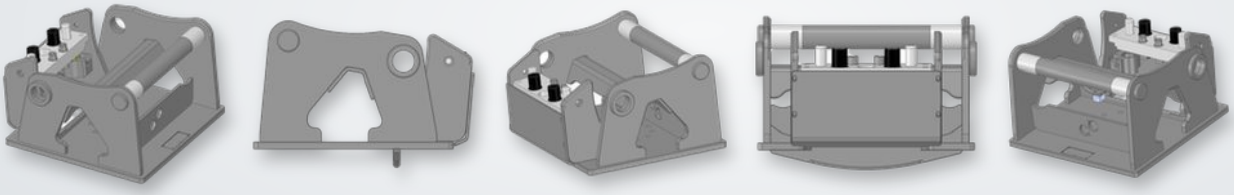



OILQUICK®

Ausführung und Technische Daten

| ART.NR. | AUSFÜHRUNG | NUTZLAST | ÖLDRUCK MAX. | EIGENGEWICHT |
|---|---|---|---|---|
| **81600** | OQ-80-S-10° | 8 t | 300 bar | 280 kg |
| **81605** | OQ-70/55-S-10° | 8 t | 300 bar | 240 kg |
| **81610** | OQ-70-S-10° | 8 t | 300 bar | 230 kg |
| **81615** | OQ-65-S-10° | 8 t | 300 bar | 180 kg |
| **81620** | OQ-60-5-S-10° | 5,5 t | 300 bar | 160 kg |
| **81625** | OQ-60-4-S-10° | 5,5 t | 300 bar | 160 kg |
| **81630** | OQ-45-5-S-10° | 5,5 t | 300 bar | 150 kg |
| **81635** | OQ-45-4-S-10° | 5,5 t | 300 bar | 150 kg |



## LIKUFIX

Ausführung und Technische Daten

| ART.NR. | AUSFÜHRUNG | NUTZLAST | ÖLDRUCK MAX. | EIGENGEWICHT |
|---|---|---|---|---|
| **81900** | SW-66-S-10° | 8 t | 300 bar | 210 kg |
| **81910** | SW-48-S-10° | 8 t | 300 bar | 220 kg |
| **81920** | SW-33-S-10° | 5,5 t | 300 bar | 160 kg |

## KOMBINIERBAR MIT DIESEN MASCHINEN



**HydroFIX & HydroFIX light**

— Seite 4 / 6

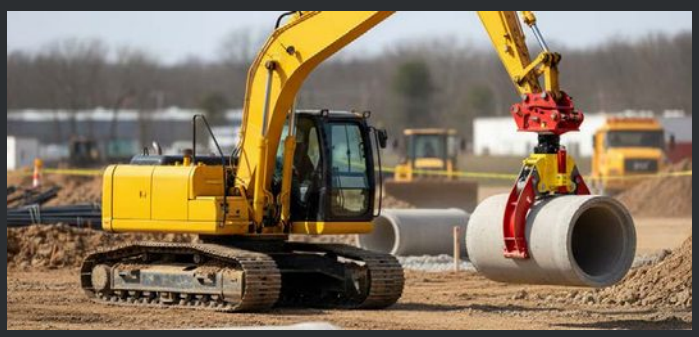

**HydroFIX im Einsatz**

— Seite 4

# Geräte**Adapter** S-42°

## für HydroFIX Bohrrohrgreifer

OilQuick, LIKUFIX und Radlader-Geräteadapter

Erhältlich für

OILQUICK®

LIKUFIX

OILQUICK®




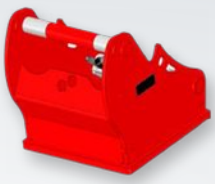


LIKUFIX

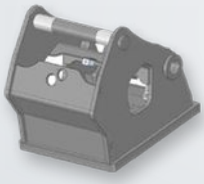
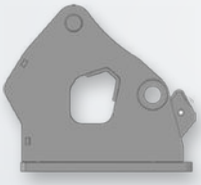
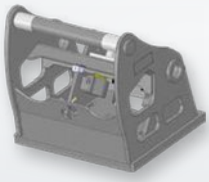





### OILQUICK®

Ausführung und Technische Daten

| ART.NR. | AUSFÜHRUNG | NUTZLAST | ÖLDRUCK MAX. | EIGENGEWICHT |
|---|---|---|---|---|
| **81601** | OQ-80-S-42° | 7,5 t | 300 bar | 465 kg |
| **81606** | OQ-70/55-S-42° | 7,5 t | 300 bar | 320 kg |



### LIKUFIX

Ausführung und Technische Daten

| ART.NR. | AUSFÜHRUNG | NUTZLAST | ÖLDRUCK MAX. | EIGENGEWICHT |
|---|---|---|---|---|
| **81905** | SW-66-S-42° | 7,5 t | 300 bar | 460 kg |
| **81915** | SW-48-S-42° | 7,5 t | 300 bar | 350 kg |

Drehwerk **82015** Eigengewicht 135 kg

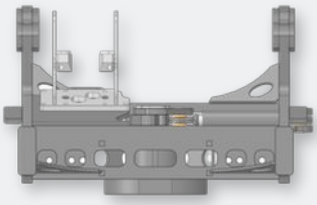

### Radlader-Geräteadapter

Ausführung und Technische Daten

| ART.NR. | AUSFÜHRUNG | NUTZLAST | ÖLDRUCK MAX. | EIGENGEWICHT |
|---|---|---|---|---|
| **82000** | L90 ohne LIKUFIX | 5,5 t | 250 bar | 440 kg |
| **82001** | L90 mit LIKUFIX | 5,5 t | 250 bar | 470 kg |
| **82005** | L120 ohne LIKUFIX | 5,5 t | 250 bar | – |
| **82006** | L120 mit LIKUFIX | 5,5 t | 250 bar | – |

## KOMBINIERBAR MIT DIESEN MASCHINEN



**HydroFIX Bohrrohrgreifer**

4 Greifarmsätze von Da 200 bis Da 1500

**Seite 8**



**Radlader L90 und L120**

L90 und L120 mit Bohrrohrgreifer Da 540 – Da 880 und Da 600 – Da 1200

**Seite 9**



Schmölz SchachtFix & Baugeräte GmbH | Tel. +49 (0) 8349 9720 | vertrieb@schachtfix.info | schacht-fix.de

# GeräteAdapter Rahmen

**für Rohreindrücker und VerbauHaken**

Nutzlast 10 t

Erhältlich für

OILQUICK®

LIKUFIX

OILQUICK®

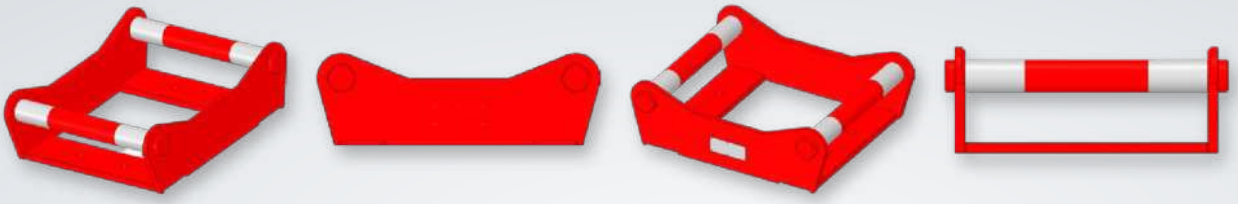

LIKUFIX

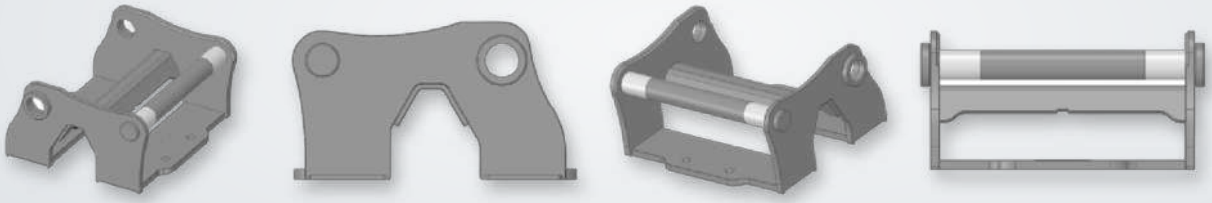



OILQUICK®

Ausführung und Technische Daten

| ART.NR. | AUSFÜHRUNG | NUTZLAST | EIGENGEWICHT |
|---|---|---|---|
| **81650** | OQ-80 Rahmen | 10 t | 150 kg |
| **81655** | OQ-70/55 Rahmen | 10 t | 130 kg |
| **81660** | OQ-70 Rahmen | 10 t | 120 kg |
| **81665** | OQ-65 Rahmen | 10 t | 100 kg |
| **81670** | OQ-60 Rahmen | 10 t | 90 kg |



**LIKUFIX**

Ausführung und Technische Daten

| ART.NR. | AUSFÜHRUNG | NUTZLAST | EIGENGEWICHT |
|---|---|---|---|
| **81950** | SW-66 Rahmen | 10 t | 190 kg |
| **81960** | SW-48 Rahmen | 10 t | 115 kg |
| **81970** | SW-33 Rahmen | 10 t | 80 kg |

## KOMBINIERBAR MIT DIESEN MASCHINEN



**RohrEindrücker**

— Seite 16

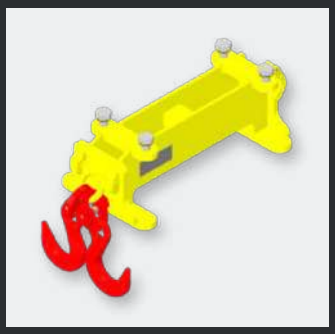

**VerbauHaken**

— Seite 23



**RohrEindrücker mit Geräteadapter Rahmen**

— Seite 16



# Sagen Sie uns, was Sie heben wollen.

Rohr, Schacht oder Verbauplatte: Wir finden das passende Gerät für Ihren Bagger und Ihre Baustelle.

**TELEFON**
**08349 - 97699-14**

**E-MAIL**
**vertrieb@schachtfix.info**

**INTERNET**
**schacht-fix.de**

Alle Geräte online ansehen

**Schmölz SchachtFIX & Baugeräte GmbH**
Stötten am Auerberg

Schmölz SchachtFIX und Baugeräte GmbH