CATALOGUE PRODUITS 2027/2028

PLUS DE RENDEMENT EN ASSAINISSEMENT.

Équipements pour pelles et chargeuses sur pneus

Un appel.
Une solution.

+49 8349 97699-14

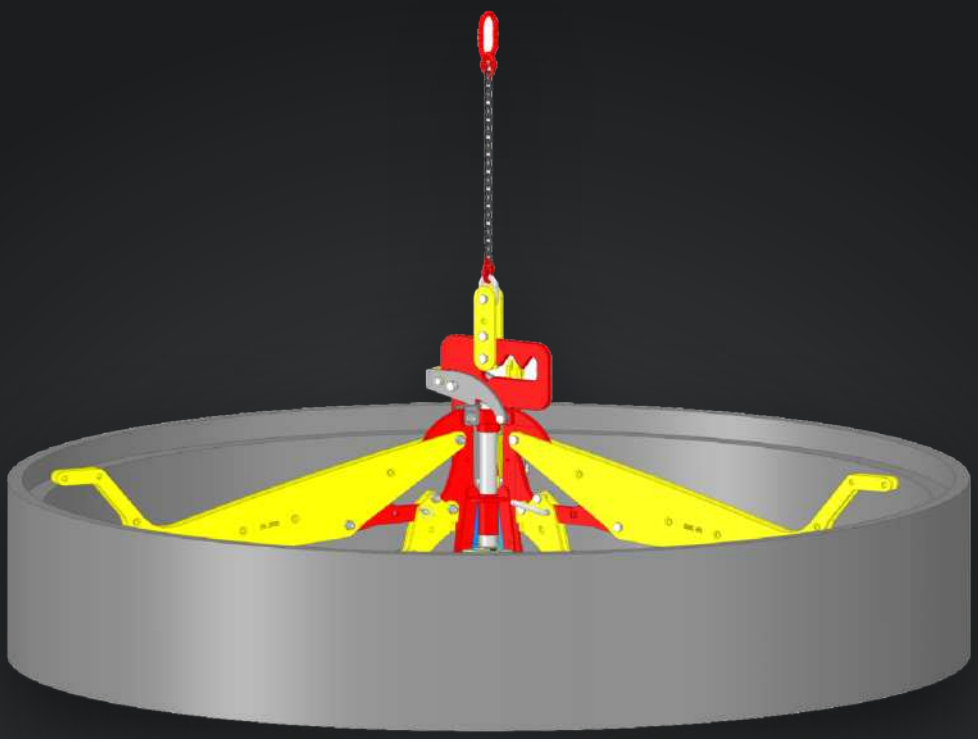

HydroFIX | MultiFIX | PipeFIX | RohrEindrücker | VerbauGreifer
KabelFIX | GeräteWender | VerbauHaken | PlattenGreifer | SchachtFIX
SenkkastenFIX | BeGuFIX | Châssis de transport | Adaptateurs

Schmölz SchachtFIX und Baugeräte GmbH

schacht-fix.de
Avec toutes les caractéristiques techniques

✓ **Certifié Euro Test** ✓ **Subvention BG BAU** ✓ **Made in Germany**

Sommaire

Aperçu de la gamme Modèles 2027/2028

Schmölz SchachtFIX & Baugeräte GmbH

PINCES À TUBES

Hydro**FIX**	Pince à tubes hydraulique pour tuyaux en béton DN 300 - DN 1300	Page **4**
NOUVEAU Hydro**FIX** light	Pince à tubes hydraulique pour tuyaux en béton DN 150 - DN 800	Page **6**
NOUVEAU Hydro**FIX** pince à tubes de forage	Pince à tubes hydraulique De 200 - De 1500	Page **8**
Multi**FIX** mécanique	Pince à tubes mécanique pour tuyaux en béton jusqu'à DN 800	Page **10**
Multi**FIX** XL	Pince à tubes mécanique pour tuyaux en béton jusqu'à DN 1000	Page **11**
Pipe**FIX** 500	Pince à tubes mécanique pour tuyaux en béton jusqu'à DN 500	Page **12**
Pipe**FIX** Medium	Pince à tubes mécanique pour tuyaux divers jusqu'à DN 500	Page **14**
Pipe**FIX** Light	Pince à tubes mécanique pour tuyaux divers jusqu'à DN 300	Page **15**
Rohr**Eindrücker**	Adaptateur de poussage de tuyaux avec dispositif de rotation	Page **16**

ÉQUIPEMENTS SPÉCIAUX

Verbau**Greifer**	Pince à caisson pour adaptateurs OilQuick & LIKUFIX	Page **18**
Kabel**FIX**, Kabel**FIX** light	Équipement pour adaptateurs OilQuick/LIKUFIX	Page **20**
Geräte**Wender QuickRotator**	Travailler efficacement avec des équipements pour systèmes OilQuick et LIKUFIX	Page **22**
Verbau**Haken**	Pour l'extraction de caissons de blindage bloqués	Page **23**
Platten**Greifer**	Pince à panneau de blindage pour adaptateurs OilQuick & LIKUFIX	Page **24**

PINCES À REGARDS

Schacht**FIX SW**	Pince à regards automatique avec mécanisme ouvert-fermé, pour usines de préfabrication béton	Page **26**
Schacht**FIX 1000**	Pince à regards automatique pour éléments de regard préfabriqués jusqu'à Ø int. 1 000 mm	Page **28**
Schacht**FIX 1500**	Pince à regards automatique pour éléments de regard préfabriqués jusqu'à Ø int. 1 500 mm	Page **29**
Senkkasten**FIX**	Pince mécanique pour éléments de fond d'avaloir	Page **30**
Schacht**FIX Light**	Pince à regards mécanique pour tuyaux en béton verticaux	Page **31**
BeGu**FIX**	Appareil de levage pour tampons BeGu	Page **32**

CHÂSSIS DE TRANSPORT, ADAPTATEURS

Châssis de **transport**	Solution pour le transport et le stockage des appareils de levage	Page **34**
Adaptateurs **d'équipements**	MFK, S-10°, S-42° et cadre	à partir de la page **36**


















HydroFIX

Pince à tubes hydraulique

DN 300 - DN 1300

Euro Test

Examen de type volontaire selon la réglementation de l'UE et les normes européennes.

Organisme d'essai : DGUV Test, domaine Construction. Titulaire de la marque : BG BAU.



jusqu'à 8,0 t	400 – 1 600 mm	1,0 t	660 – 860 kg
Capacité	Ø ext. du tube	Force de poussée	Poids

1 Unité de base + **3 jeux de bras interchangeables** pour tous les tubes DN 300 – DN 1300

Ø ext. à l'échelle
○ max. ◌ min.
└──┘ 1 m

Jeu de bras	DN 300 – DN 600	DN 700 – DN 1000	DN 1000 – DN 1300
Capacité	2,5 t	5,0 t	max. 8,0 t*
Force de poussée	1,0 t	1,0 t	1,0 t
Ø ext. min.	400 mm	770 mm	1 260 mm
Ø ext. max.	760 mm	1 250 mm	1 600 mm
Pression ouverture	120 bar	120 bar	120 bar
Pression fermeture	150 bar	230 bar	300 bar
Fermeture tuyaux PRV	70 bar	70 bar	70 bar
Poids	660 kg	760 kg	860 kg
Ouverture max.	1 110 mm	1 630 mm	2 000 mm

Disponible en versions rigide et pendulaire

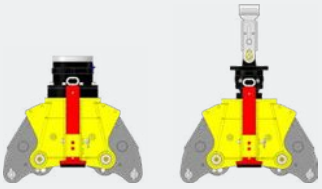

rigide
Réf. 80905

pendulaire
Réf. 80910

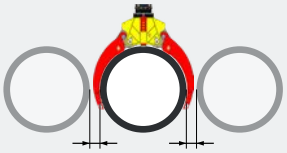

Écartement des tubes
min. 200 mm

VERSIONS

80905	**Tête rigide HydroFIX**
80910	**Tête pendulaire HydroFIX**
80930	Jeu de bras HydroFIX 1300
80931	Jeu de bras HydroFIX 1000
80932	Jeu de bras HydroFIX 600

Compatible avec l'adaptateur, pages 36 & 37

CARACTÉRISTIQUES

- ✓ **Une unité de base avec trois jeux de bras interchangeables** pour tous les tubes DN 300 – DN 1300
- ✓ **Prise de charge excentrée** grâce à la suspension rigide de la pince sur le moteur de rotation
- ✓ **Pose et emboîtement précis** des tuyaux lors des travaux en tranchée blindée
- ✓ **Solution entièrement hydraulique** avec fonction de rotation
- ✓ **Manœuvre** par le seul conducteur de pelle
- ✓ Conçue pour **l'emboîtement de tuyaux jusqu'à DN 1300**

Schmölz SchachtFix & Baugeräte GmbH | Tel. +49 (0) 8349 9720 | vertrieb@schachtfix.info | schacht-fix.de

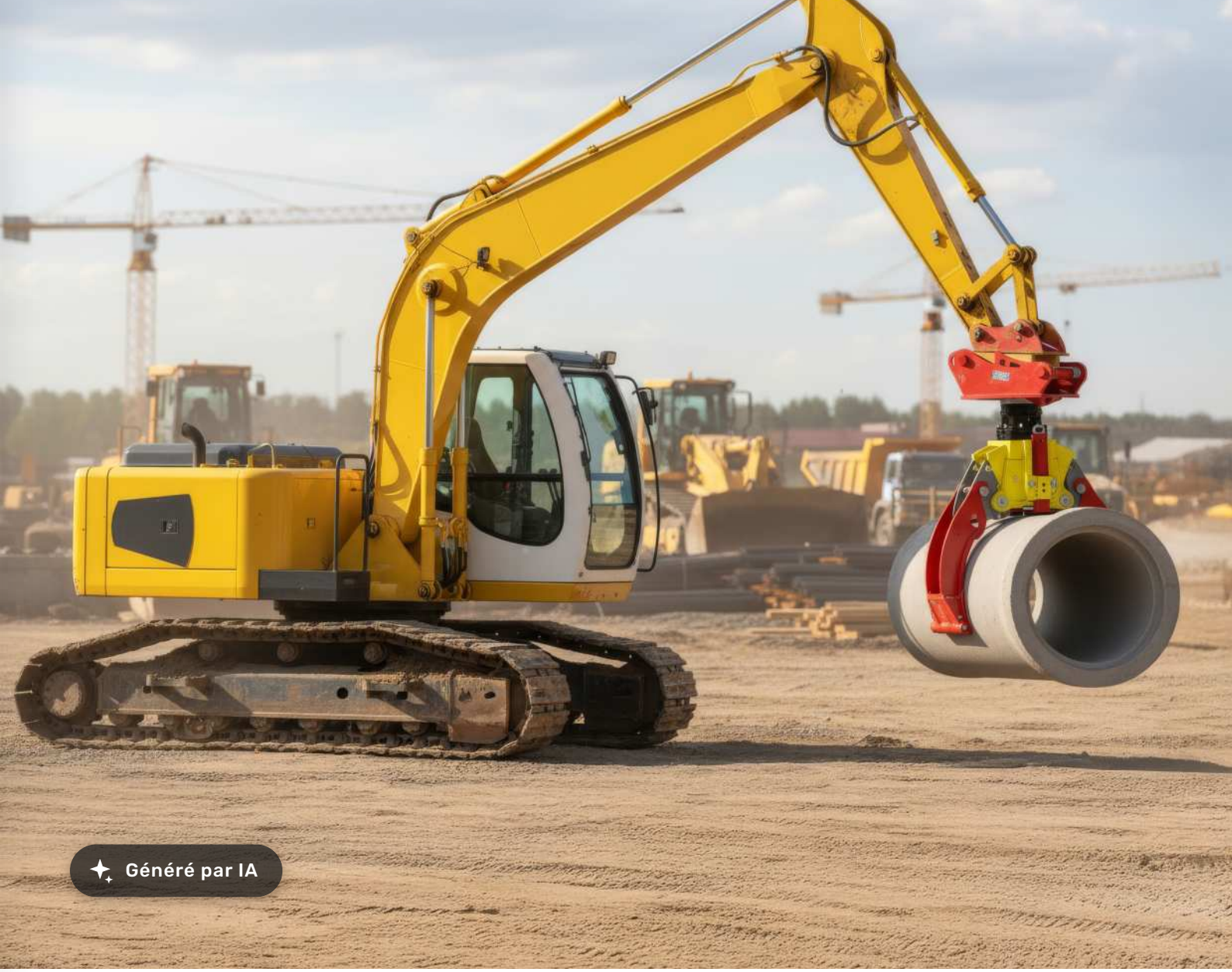
Généré par IA

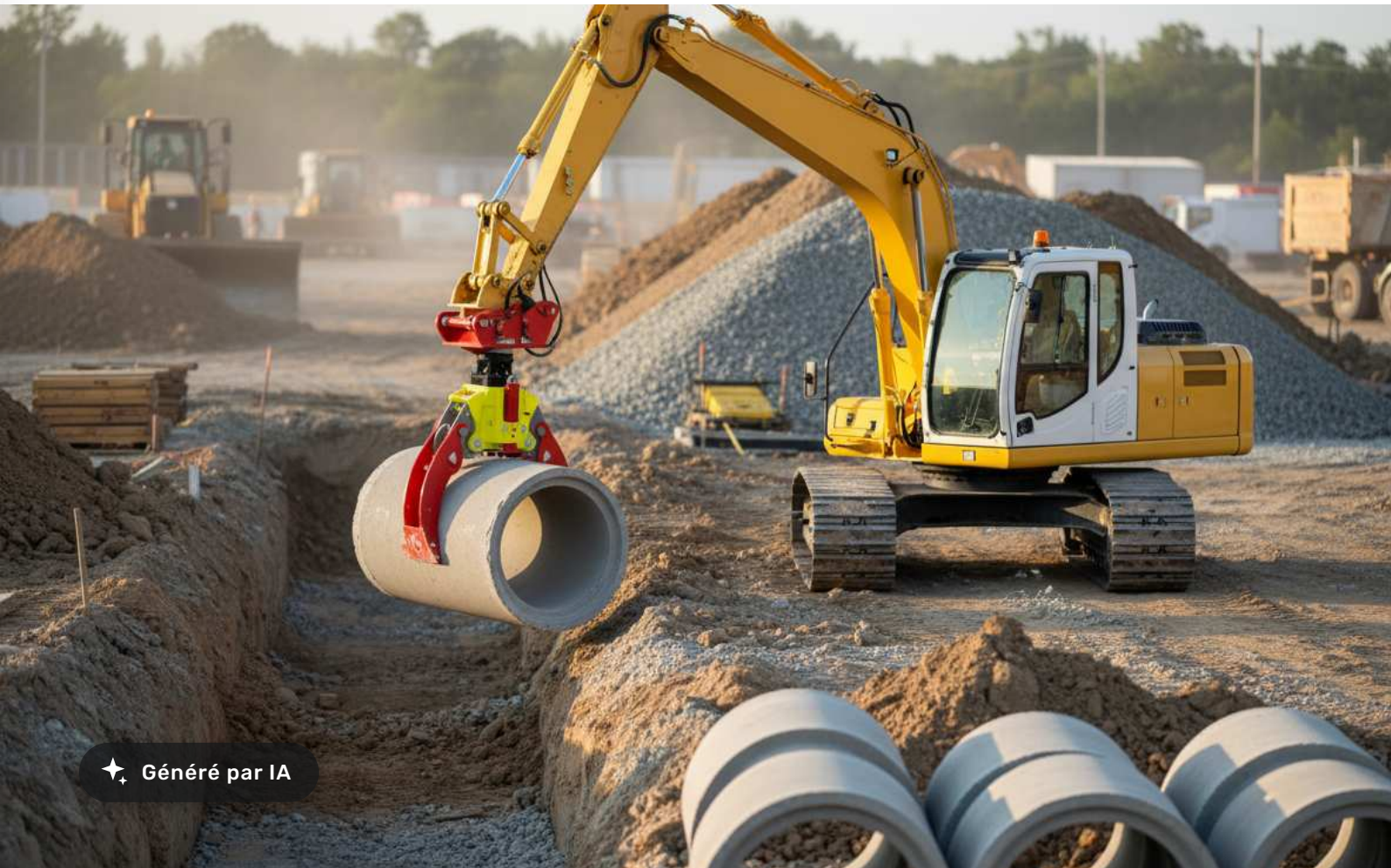
Généré par IA

HydroFIX light

Pince à tubes hydraulique

DN 150 - DN 800

NOUVEAU



jusqu'à 2,5 t	155 – 1 010 mm	jusqu'à 1,0 t	400 – 465 kg
Capacité	Ø ext. du tube	Force de poussée	Poids

1 Unité de base + **3 jeux de bras interchangeables** pour tous les tubes DN 150 – DN 800

Ø ext. à l'échelle
○ max. ◌ min.
1 m

Jeu de bras	DN 150 – DN 300	DN 300 – DN 500	DN 400 – DN 800
Capacité	1,5 t	2,0 t	2,5 t
Force de poussée	0,0 t - 1,0 t	0,0 t - 1,0 t	0,0 t - 1,0 t
Ø ext. min.	155 mm	320 mm	550 mm
Ø ext. max.	460 mm	670 mm	1 010 mm
Pression ouverture	120 bar	120 bar	120 bar
Pression fermeture	70 bar	80 bar	170 bar
Fermeture tuyaux PRV	50 bar	50 bar	50 bar
Poids	400 kg	420 kg	465 kg
Ouverture max.	840 mm	920 mm	1 330 mm

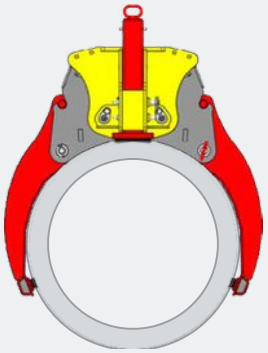

Écartement des tubes
min. 150 mm

VERSIONS

80990	**Tête rigide HydroFIX Light**
80991	**Tête pendulaire HydroFIX Light**
80995	Jeu de bras HydroFIX Light 800
80996	Jeu de bras HydroFIX Light 500
80997	Jeu de bras HydroFIX Light 300

Schmölz SchachtFix & Baugeräte GmbH | Tel. +49 (0) 8349 9720 | vertrieb@schachtfix.info | schacht-fix.de

Disponible en versions rigide et pendulaire

VERSION RIGIDE



Réf. **80990**

Composants	DN 150 – DN 300	DN 300 – DN 500	DN 400 – DN 800
p. ex. OQ 70/55 S	240 kg	240 kg	240 kg
Rotor ARB 80	77 kg	77 kg	77 kg
HydroFIX Light	400 kg	420 kg	465 kg
Poids total	**717 kg**	**737 kg**	**782 kg**

Compatible avec l'adaptateur, page 37

VERSION PENDULAIRE

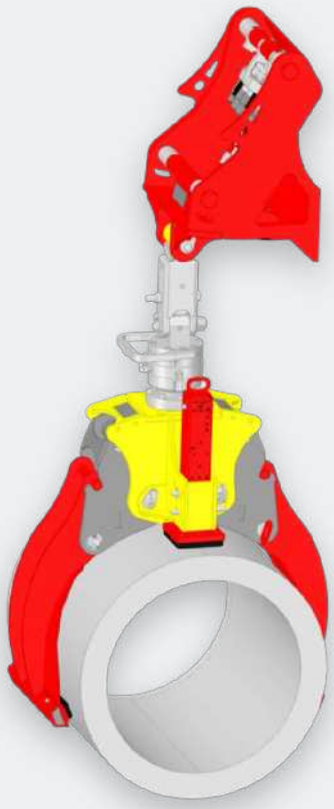

Réf. **80991**

Composants	DN 150 – DN 300	DN 300 – DN 500	DN 400 – DN 800
p. ex. OQ 70/55 MFK	260 kg	260 kg	260 kg
Cardan	31 kg	31 kg	31 kg
Rotor ARH 70	54 kg	54 kg	54 kg
HydroFIX Light	400 kg	420 kg	465 kg
Poids total	**745 kg**	**765 kg**	**810 kg**

Compatible avec l'adaptateur, page 36

CARACTÉRISTIQUES

- ✓ **Construction compacte et légère :** parfaite pour les espaces restreints.
- ✓ **Commande entièrement hydraulique :** pour un travail précis et efficace directement depuis la pelle.
- ✓ **Géométrie optimisée :** idéale pour les chantiers exigus et les tubes étroitement empilés.
- ✓ **Adaptation rapide :** changement sans outil entre différents diamètres de tube.
- ✓ **Fabrication robuste :** mécanique à faible usure « Made in Germany ».

HydroFIX Pince à tubes de forage

Pince à tubes hydraulique

De 200 - De 1500

avec adaptateur pour

PELLES



jusqu'à 7,5 t	De 200 – De 1500	140 bar	1 050 – 1 250 kg
Capacité	Ø ext. du tube	Pression rotation	Poids

	PELLE ET CHARGEUSE SUR PNEUS		PELLE		
Ø ext. à l'échelle ○ max. ◌ min. ⊢⊣ 1 m					
Jeu de bras	**De 540 – De 880**	**De 600 – De 1200**	**De 200 – De 1000**	**De 200 – De 1300**	**De 200 – De 1500**
Réf.	**80982**	**80981**	**80977**	**80978**	**80979**
Capacité	3,0 t	5,5 t	5,5 t	5,5 t	7,5 t
Ø ext. min.	540 mm	600 mm	200 mm	200 mm	200 mm
Ø ext. max.	880 mm	1 200 mm	1 000 mm	1 300 mm	1 500 mm
Pression ouverture	200 bar	200 bar	200 bar	200 bar	200 bar
Pression fermeture	300 bar	300 bar	300 bar	300 bar	300 bar
Pression rotation	140 bar	140 bar	–	140 bar	140 bar
Poids	1 050 kg	1 180 kg	1 070 kg	1 180 kg	1 250 kg

VERSIONS

RÉF.	DÉSIGNATION	POIDS
80982	Pince à tubes de forage HydroFIX De 540 - De 880	1 050 kg
80981	Pince à tubes de forage HydroFIX De 600 - De 1200	1 180 kg
80977	Pince à tubes de forage HydroFIX De 200 - De 1000	1 070 kg
80978	Pince à tubes de forage HydroFIX De 200 - De 1300	1 180 kg
80979	Pince à tubes de forage HydroFIX De 200 - De 1500	1 250 kg
82015	Rotator	135 kg

ADAPTATEURS PELLE

RÉF.	DÉSIGNATION	POIDS
81601	OQ-80-S-42°	465 kg
81905	SW-66-S-42°	460 kg
81606	OQ-70/55-S-42°	320 kg
81915	SW-48-S-42°	350 kg

Compatible avec l'adaptateur, page 38

Schmölz SchachtFix & Baugeräte GmbH | Tel. +49 (0) 8349 9720 | vertrieb@schachtfix.info | schacht-fix.de

HydroFIX Pince à tubes de forage

Pince à tubes hydraulique

De 540 - De 1200

avec adaptateur pour
CHARGEUSES



CARACTÉRISTIQUES

- ✓ **Préhension sûre des tubes de forage lourds** grâce au système innovant Power Pad et à une protection en caoutchouc spéciale, pour une sécurité au travail maximale
- ✓ **Capacité de charge élevée jusqu'à 7,5 tonnes** pour transporter en toute sécurité même les tubes et couronnes de forage les plus lourds
- ✓ **Conçue pour pelles et chargeuses sur pneus** – en raison de son poids, le grand jeu de bras De 200 – De 1500 fonctionne exclusivement sur pelle
- ✓ **Plaques de préhension mobiles** s'adaptant automatiquement au diamètre du tube – réglables au millimètre près depuis la pelle, avec une visibilité optimale
- ✓ **Rotation hydraulique par rotator** pour un positionnement au millimètre près et une manœuvrabilité optimale
- ✓ **Plage de diamètres flexible De 200 - De 1500** avec graduation claire pour une adaptation rapide aux différentes tailles de tube
- ✓ **Construction robuste « Made in Germany »** pour un usage intensif en continu sur les grands chantiers de fondations spéciales

VERSIONS

RÉF.	DÉSIGNATION	POIDS
80982	Pince à tubes de forage HydroFIX De 540 - De 880	1 050 kg
80981	Pince à tubes de forage HydroFIX De 600 - De 1200	1 180 kg
82015	Rotator	135 kg

ADAPTATEURS CHARGEUSE SUR PNEUS

RÉF.	DÉSIGNATION	POIDS
82000	Adaptateur chargeuse sur pneus L90 sans LIKUFIX	440 kg
82001	Adaptateur chargeuse sur pneus L90 avec LIKUFIX	470 kg
82005	Adaptateur chargeuse sur pneus L120 sans LIKUFIX	
82006	Adaptateur chargeuse sur pneus L120 avec LIKUFIX	

Compatible avec l'adaptateur, page 38

MultiFIX mécanique

Pince à tubes mécanique

Pour tuyaux en béton et en grès jusqu'à DN 800

Euro Test

Examen de type volontaire selon la réglementation de l'UE et les normes européennes.

Organisme d'essai : DGUV Test, domaine Construction. Titulaire de la marque : BG BAU.



2,5 t	420 - 1 010 mm	200 kg	80400
Capacité	Ø ext. du tube	Poids	Réf.

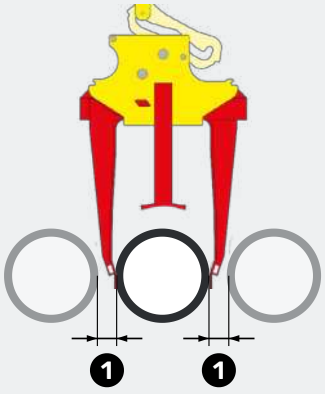

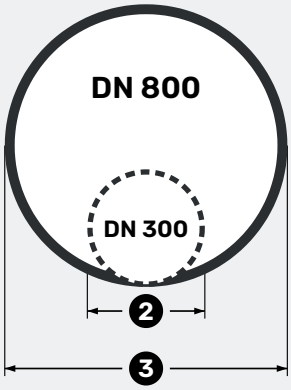

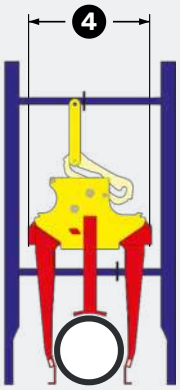

Pour tuyaux en béton

Réglage en continu DN 300 - DN 800

1. Écartement des tubes **min. 60 mm**
2. DN 300 • Ø ext. **min. 420 mm**
3. DN 800 • Ø ext. **max. 1 010 mm**
4. Largeur **750 mm**, travail en tranchée blindée

VERSION

Tuyaux DN 300 - DN 800

Compatible avec l'emboîteur de tuyaux, page 16

CARACTÉRISTIQUES

- ✓ Réglage rapide **sans outil** sur la plage **DN 300 – DN 800**
- ✓ **Manœuvre** par le seul conducteur de pelle
- ✓ **Faible usure** grâce à une fabrication de qualité
- ✓ **Excellente sécurité au travail**
- ✓ **Capacité 2,5 t**
- ✓ **Aucun changement de bras nécessaire**
- ✓ **Encombrement** latéral **réduit** lors des travaux en tranchée blindée
- ✓ **Réglage par DN** sans ambiguïté
- ✓ Idéal pour lever des **tubes étroitement empilés**
- ✓ Mécanique **nécessitant peu d'entretien**

Schmölz SchachtFix & Baugeräte GmbH | Tel. +49 (0) 8349 9720 | vertrieb@schachtfix.info | schacht-fix.de

MultiFIX XL

Pince à tubes mécanique

Pour tuyaux en béton jusqu'à DN 1000

Euro Test

Examen de type volontaire selon la réglementation de l'UE et les normes européennes.

Organisme d'essai : DGUV Test, domaine Construction. Titulaire de la marque : BG BAU.

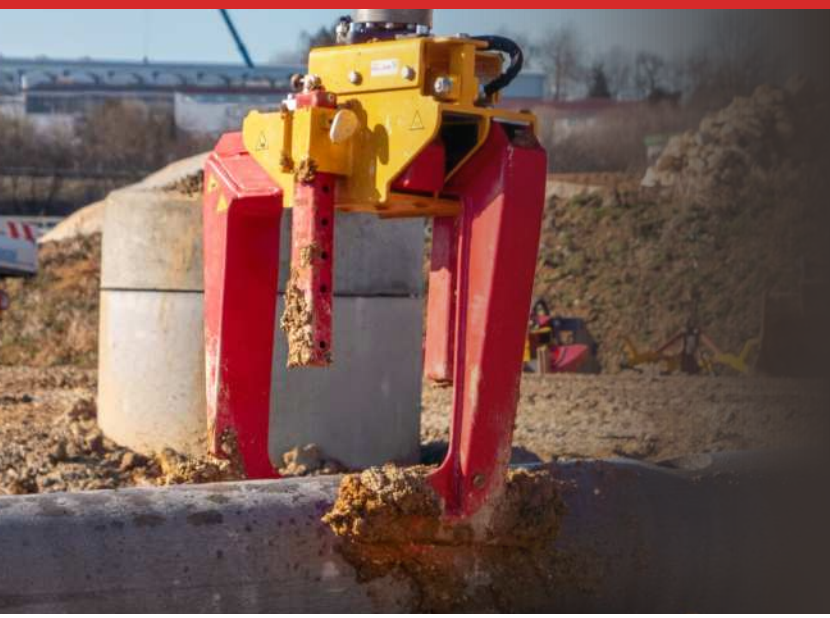



3,5 t	720 – 1 250 mm	320 kg	80450
Capacité	Ø ext. du tube	Poids	Réf.

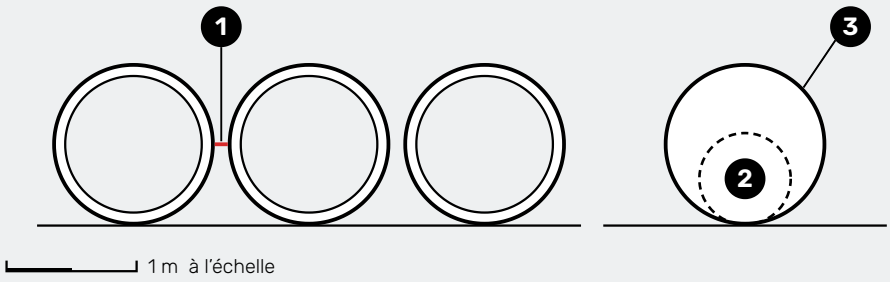

Pour tuyaux en béton

Réglage en continu DN 600 - DN 1000

1. Écartement des tubes **min. 100 mm**
2. DN 600 • Ø ext. **min. 720 mm**
3. DN 1000 • Ø ext. **max. 1 250 mm**

VERSION

Tuyaux DN 600 - DN 1000

Compatible avec l'emboîteur de tuyaux, page 16

CARACTÉRISTIQUES

- ✓ **Manœuvre** par le seul conducteur de pelle
- ✓ **Aucun changement de bras nécessaire**
- ✓ **Encombrement** latéral **réduit** lors des travaux en tranchée blindée
- ✓ Idéal pour lever des **tubes étroitement empilés**
- ✓ Mécanique **nécessitant peu d'entretien** & **capacité 3,5 t**
- ✓ Réglage rapide **sans outil** sur la plage **DN 600 – DN 1000**
- ✓ **Réglage par DN** sans ambiguïté
- ✓ **Faible usure** grâce à une fabrication de qualité
- ✓ **Excellente sécurité au travail**

PipeFIX 500

Pince à tubes mécanique

Pour tuyaux en béton jusqu'à DN 500

Euro Test

Examen de type volontaire selon la réglementation de l'UE et les normes européennes.

Organisme d'essai : DGUV Test, domaine Construction. Titulaire de la marque : BG BAU.

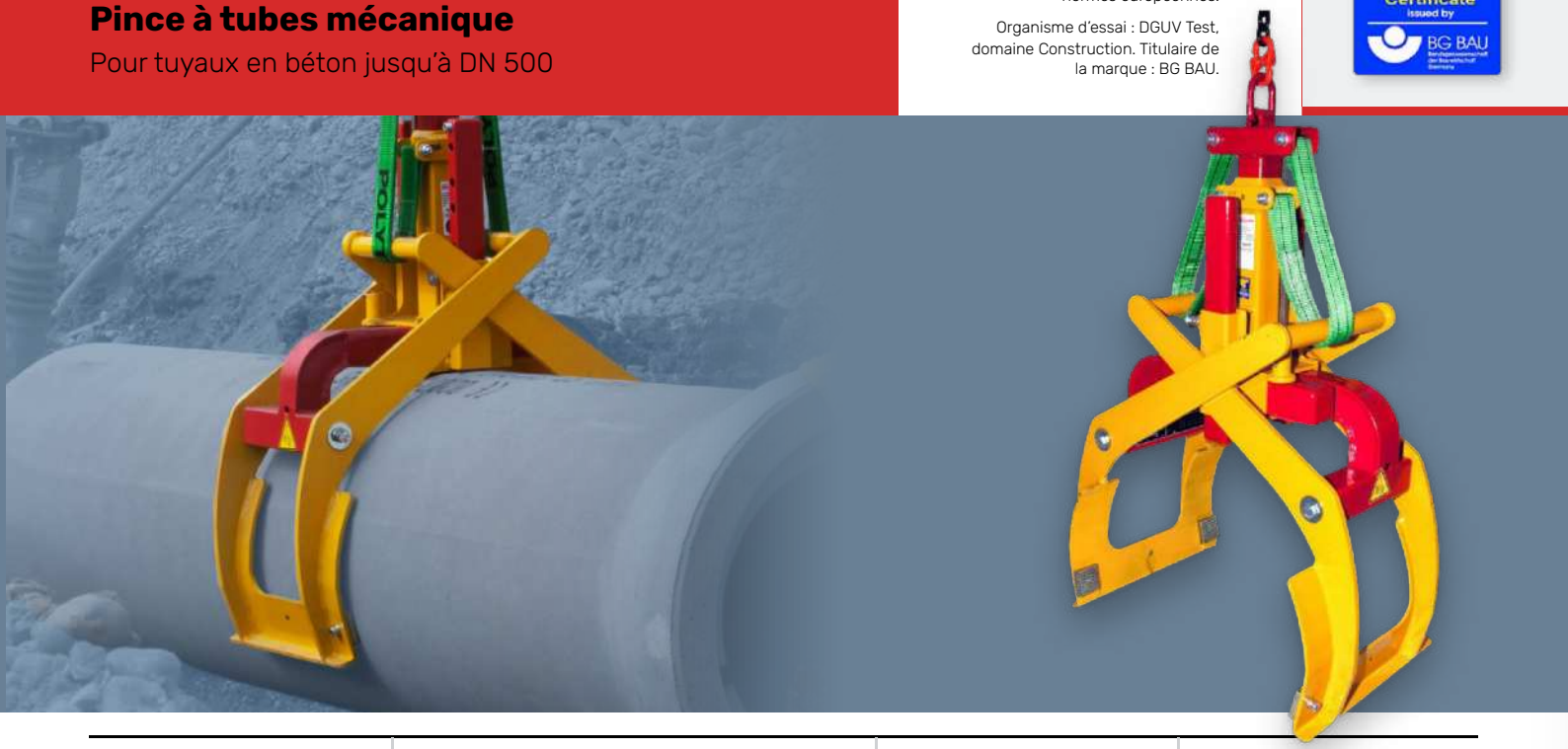

1,7 t	210 – 670 mm	110 kg	80200
Capacité	Ø ext. du tube	Poids	Réf.

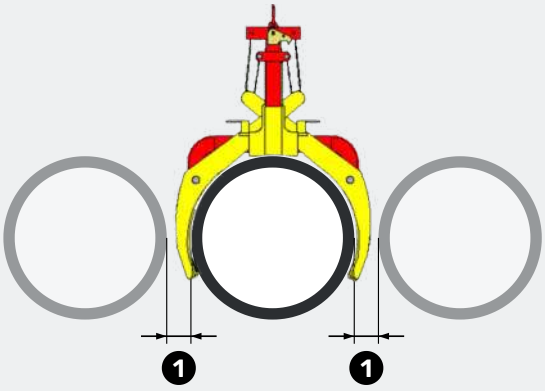

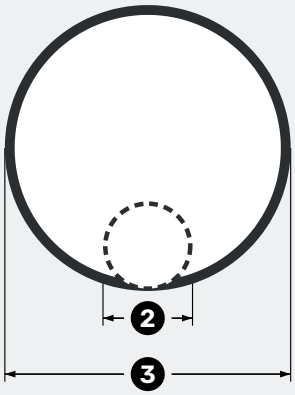

Pour tuyaux en béton
DN 200 - DN 500

1. Écartement des tubes **min. 60 mm**
2. Ø ext. **min. 210 mm**
3. Ø ext. **max. 670 mm**

VERSION

DN 200 - DN 500 béton

Compatible avec l'emboîteur de tuyaux, page 16

CARACTÉRISTIQUES

- ✓ **Manœuvre** par le seul conducteur de pelle
- ✓ **Réglage par DN** sans ambiguïté
- ✓ Idéal pour lever des **tubes très rapprochés**
- ✓ Mécanique **nécessitant peu d'entretien**
- ✓ Réglage rapide **sans outil** sur la plage **DN 200 – DN 500**
- ✓ **Encombrement** latéral **réduit** lors des travaux en tranchée blindée
- ✓ **Excellente sécurité au travail**

Schmölz SchachtFix & Baugeräte GmbH | Tel. +49 (0) 8349 9720 | vertrieb@schachtfix.info | schacht-fix.de


POLY
POLY

PipeFIX Medium

Pince à tubes mécanique

Pour tuyaux en grès, fonte et PVC jusqu'à DN 500

Euro Test

Examen de type volontaire selon la réglementation de l'UE et les normes européennes.

Organisme d'essai : DGUV Test, domaine Construction. Titulaire de la marque : BG BAU.

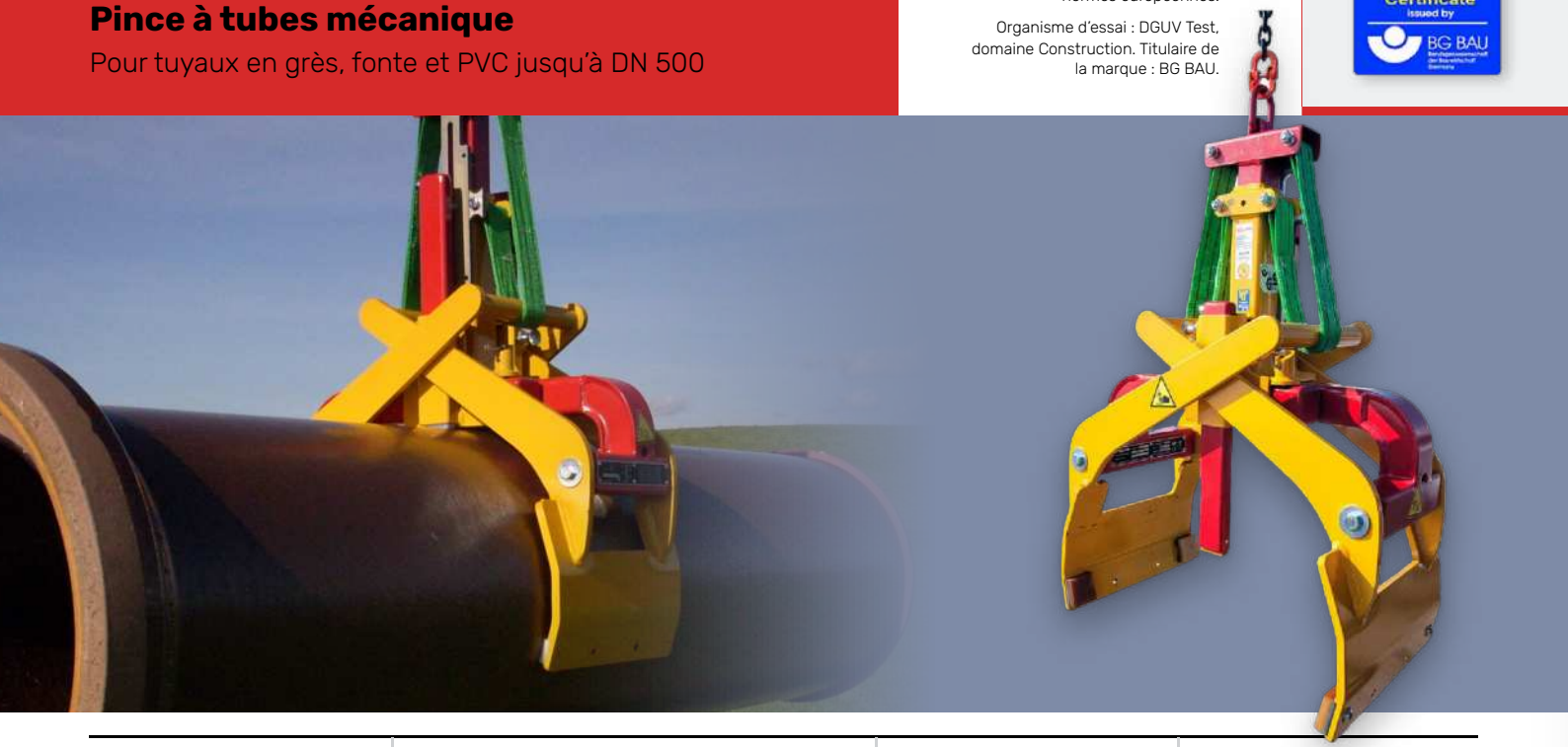

0,6 t	210 – 590 mm	100 kg	80250
Capacité	Ø ext. du tube	Poids	Réf.

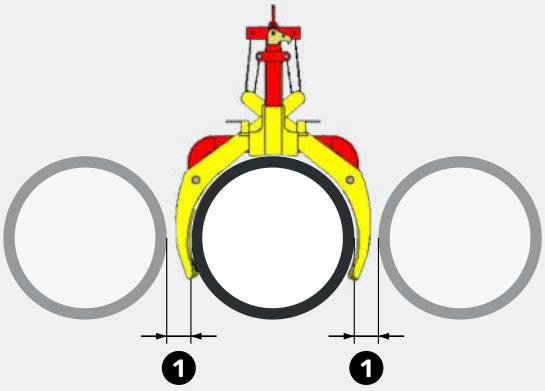

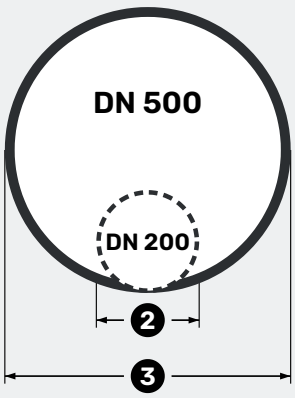

Pour tuyaux en grès, fonte et PVC

DN 200 - DN 500

1. Écartement des tubes **min. 30 mm**
2. DN 200 • Ø ext. **min. 210 mm**
3. DN 500 • Ø ext. **max. 590 mm**

VERSION

DN 200 - DN 500

Tuyaux en grès, fonte, PVC

Compatible avec l'emboîteur de tuyaux, page 16

CARACTÉRISTIQUES

- ✓ **Prélèvement direct sur la pile** des **tuyaux en grès sans recours à un aide**
- ✓ Réglage rapide **sans outil** sur la plage **DN 200 – DN 500**
- ✓ **Encombrement** latéral **réduit** lors des travaux en tranchée blindée
- ✓ **Excellente sécurité au travail**
- ✓ **Manœuvre** par le seul conducteur de pelle
- ✓ **Réglage par DN** sans ambiguïté
- ✓ Idéal pour lever des **tubes très rapprochés**
- ✓ Mécanique **nécessitant peu d'entretien**

Schmölz SchachtFix & Baugeräte GmbH | Tel. +49 (0) 8349 9720 | vertrieb@schachtfix.info | schacht-fix.de

PipeFIX Light

Pince à tubes mécanique

Pour tuyaux en grès, fonte et PVC jusqu'à DN 300

Euro Test

Examen de type volontaire selon la réglementation de l'UE et les normes européennes.

Organisme d'essai : DGUV Test, domaine Construction. Titulaire de la marque : BG BAU.

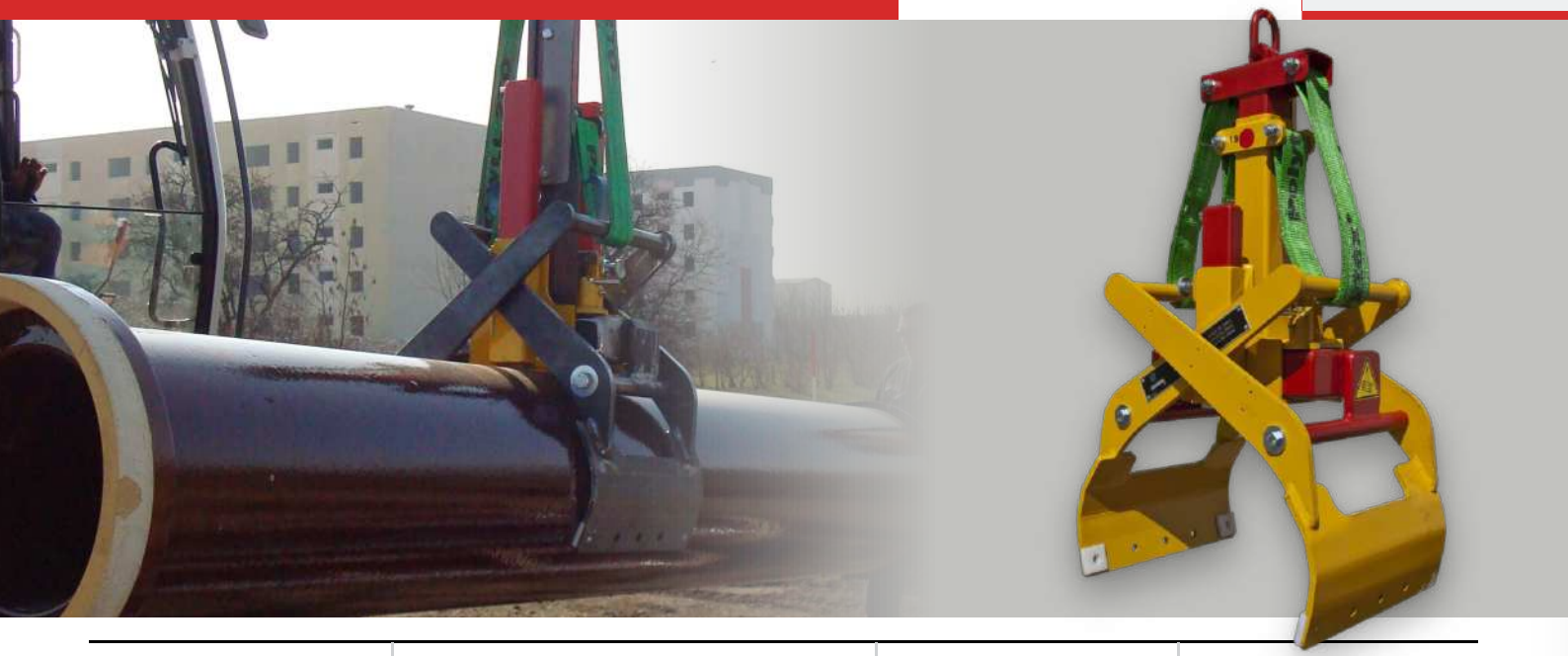

0,4 t	210 – 390 mm	65 kg	80300
Capacité	Ø ext. du tube	Poids	Réf.

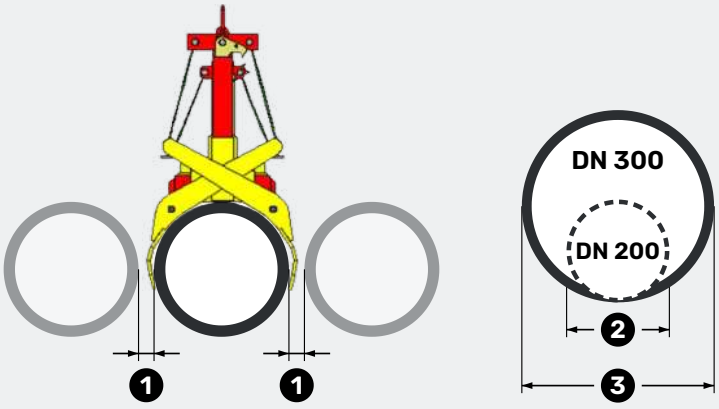

Pour tuyaux en grès, fonte et PVC

DN 200 - DN 300

1. Écartement des tubes **min. 20 mm**
2. DN 200 • Ø ext. **min. 210 mm**
3. DN 300 • Ø ext. **max. 390 mm**

VERSION

DN 200 - DN 300

Tuyaux en grès, fonte, PVC

Compatible avec l'emboîteur de tuyaux, page 16

CARACTÉRISTIQUES

- ✓ **Prélèvement direct sur la pile** des **tuyaux en grès sans recours à un aide**
- ✓ Réglage rapide **sans outil** sur la plage **DN 200 – DN 300**
- ✓ **Encombrement** latéral **réduit** lors des travaux en tranchée blindée
- ✓ **Excellente sécurité au travail**
- ✓ **Manœuvre** par le seul conducteur de pelle
- ✓ **Réglage par DN** sans ambiguïté
- ✓ Idéal pour lever des **tubes très rapprochés**
- ✓ Mécanique **nécessitant peu d'entretien**

Rohr**Eindrücker**

Emboîteur de tuyaux avec plaque de poussée mobile

Disponible avec ou sans adaptateur

La mécanisation en toute simplicité

Le moyen idéal de mécaniser : il se combine avec n'importe quelle pince à tubes mécanique, p. ex. le PipeFIX ou le MultiFIX.



Rendu 3D de l'emboîteur de tuyaux

10 t	4 t	300 mm	1 600 mm	110 kg
Capacité de poussée	Capacité au crochet	Ø int. min. (DN)	Ø ext. max. (De)	Poids

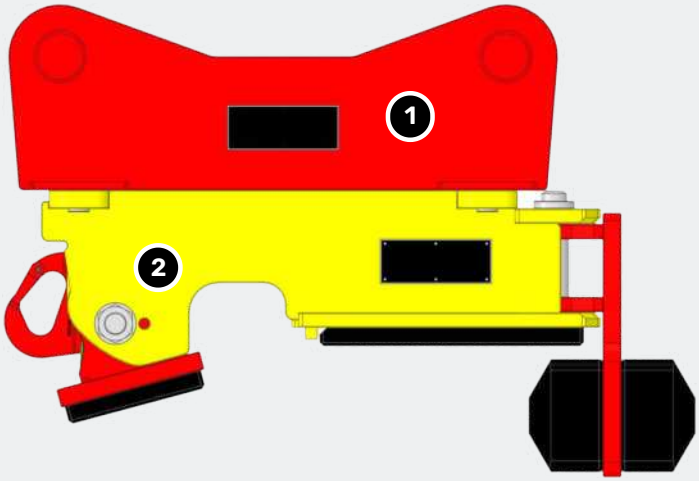

Facilite l'emboîtement de tuyaux de tous types

Emboîteur de tuyaux mécanique pour assembler et positionner des tuyaux de tous types, principalement en béton, de DN 300 à De 1600.

1. Adaptateurs
2. Emboîteur de tuyaux

VERSION

Emboîteur de tuyaux
Réf. 80501

Compatible avec l'adaptateur, page 39

CARACTÉRISTIQUES

- ✓ Conçu comme **équipement** pour système d'attache rapide **OilQuick** ou **LIKUFIX**
- ✓ **Manœuvre** par le seul **conducteur d'engin**
- ✓ La **plaque de poussée mobile** offre au conducteur d'engin une **excellente visibilité** sur la cible laser, même avec de **petits diamètres de tuyaux**
- ✓ **Emboîtement** et **positionnement** des tuyaux **sans danger** pour le personnel
- ✓ L'**adaptation** de la **plaque de poussée** à l'**emboîture** se fait **automatiquement**
- ✓ Lors de l'emboîtement des tuyaux, la **pelle n'a pas besoin** d'être placée **exactement dans l'axe de pose**

Schmölz SchachtFix & Baugeräte GmbH | Tel. +49 (0) 8349 9720 | vertrieb@schachtfix.info | schacht-fix.de



VerbauGreifer

Pour adaptateurs OilQuick & LIKUFIX

Disponible en 4 largeurs de travail différentes

Euro Test

Examen de type volontaire selon la réglementation de l'UE et les normes européennes.

Organisme d'essai : DGUV Test, domaine Construction. Titulaire de la marque : BG BAU.

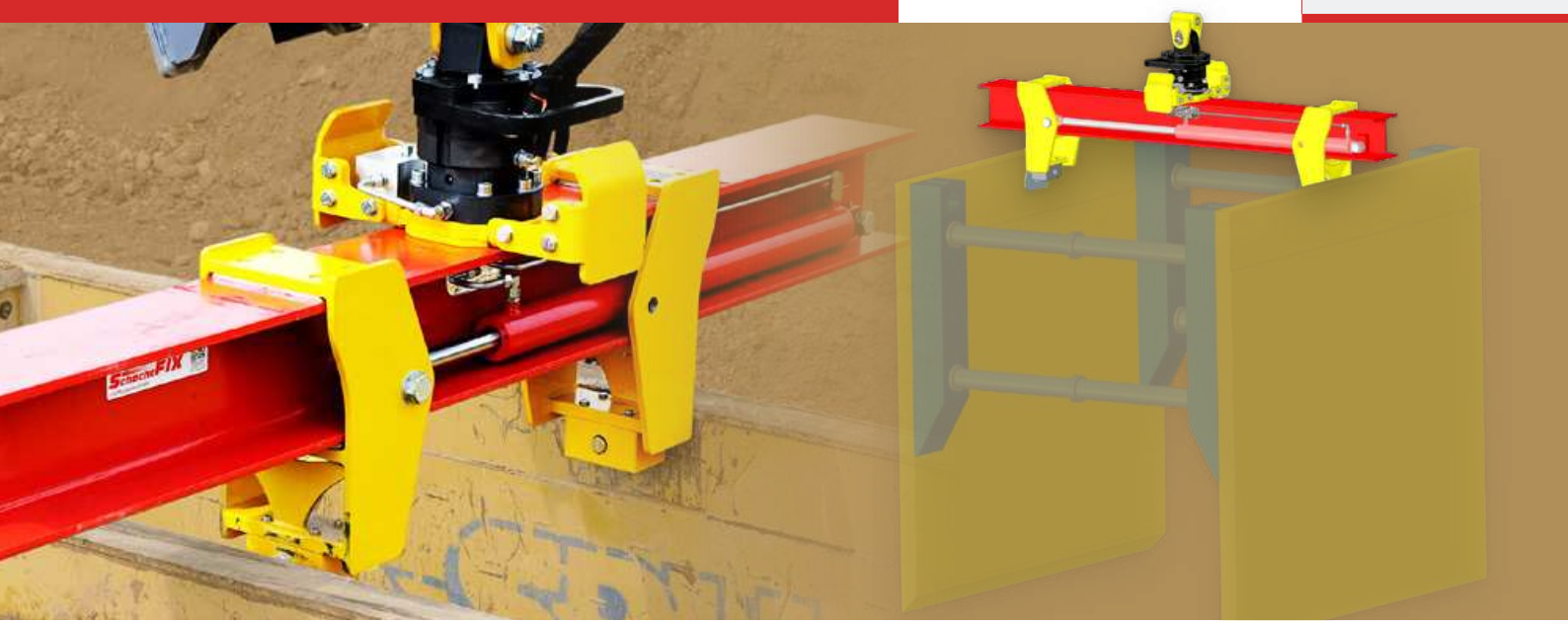

6,4 t	640 – 2 900 mm	1 600 – 3 000 mm	360°
Capacité	Largeur du caisson	Longueur du mât	Rotation

Longueur du mât à l'échelle

1 m

Réf.	81430	81420	81410	81400
Longueur du mât	1 600 mm	2 200 mm	2 600 mm	3 000 mm
Largeur du caisson min.	640 mm	640 mm	640 mm	640 mm
Largeur du caisson max.	1 500 mm	2 100 mm	2 500 mm	2 900 mm
Capacité	6,4 t	6,4 t	6,4 t	6,4 t
Pression ouverture	100 bar	100 bar	100 bar	100 bar
Pression fermeture	100 bar	100 bar	100 bar	100 bar
Pression rotation	140 bar	140 bar	140 bar	140 bar

Largeur minimale et maximale

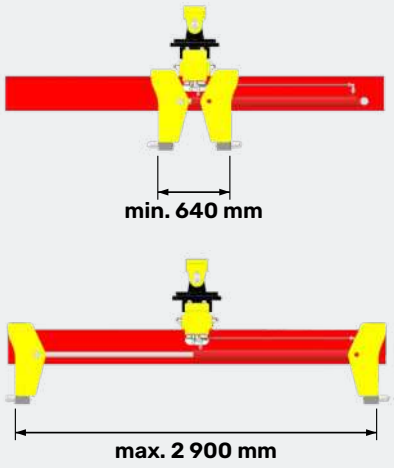

CARACTÉRISTIQUES

Compatible avec l'adaptateur, page 36

- ✓ Conçu comme **équipement** pour système d'attache rapide **OilQuick** ou **LIKUFIX**
- ✓ **Préhension hydraulique** du caisson de blindage, **commandée** depuis la **cabine**
- ✓ L'**élingage manuel** et le **décrochage** des chaînes **sont supprimés** avec la pince à caisson
- ✓ **Grande stabilité anti-ballant & manutention sûre** sur les chantiers exigus
- ✓ **Positionnement précis et rapide** dans la tranchée sans aide
- ✓ **Rotation à 360°** grâce au **moteur de rotation intégré**
- ✓ **Élargit** les possibilités d'utilisation des systèmes d'attache rapide **OilQuick** ou **LIKUFIX** existants
- ✓ **Rationalise** et **optimise** le **démontage** des **éléments de blindage**
- ✓ **Réduit au minimum** le **risque d'accidents et de blessures** sur le chantier

Schmölz SchachtFix & Baugeräte GmbH | Tel. +49 (0) 8349 9720 | vertrieb@schachtfix.info | schacht-fix.de





Généré par IA

Lorsque nous ne disposons pas encore de photos récentes sur chantier, nous présentons nos équipements à l'aide d'outils d'IA modernes – pour que vous puissiez dès aujourd'hui vous en faire une idée précise.

KabelFIX & KabelFIX Light

Équipement pour adaptateurs OilQuick/LIKUFIX

Pour le transport et le déroulage des tourets de câble

Euro Test

Examen de type volontaire selon la réglementation de l'UE et les normes européennes.

Organisme d'essai : DGUV Test, domaine Construction. Titulaire de la marque : BG BAU.



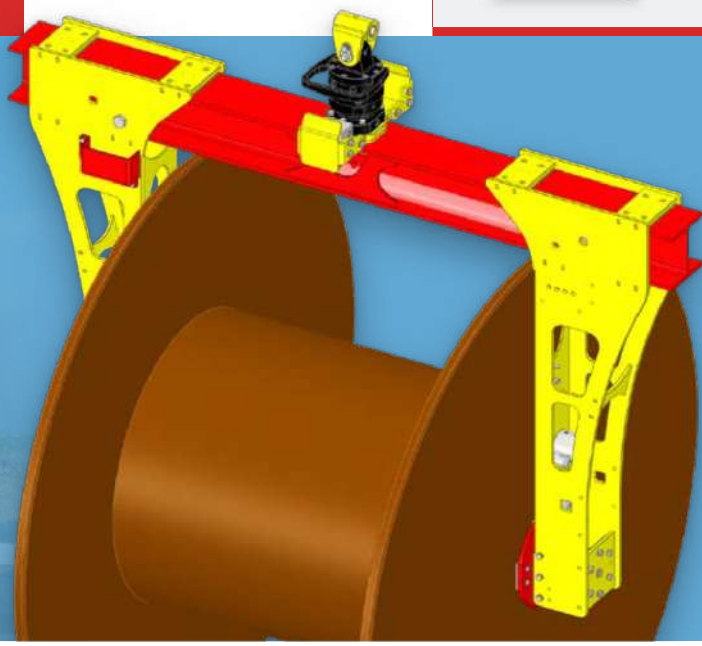

jusqu'à 5,5 t	500 – 1 600 mm	jusqu'à 2 800 mm	800 – 1 100 kg
Capacité	Largeur du touret	Ø du touret	Poids

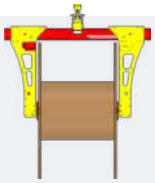

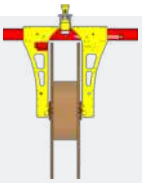

	KabelFIX	KabelFIX Light NOUVEAU
Réf.	80850	80840
Capacité	5,5 t	3 t
Largeur du touret	600 - 1 600 mm	500 - 1 200 mm
Ø du touret	max. 2 800 mm	max. 2 400 mm
Pression ouverture	100 bar	100 bar
Pression fermeture	200 bar	200 bar
Rotation équipement	140 bar	140 bar
Rotation touret	140 bar	140 bar
Poids	1 100 kg	800 kg

Largeur et Ø du touret

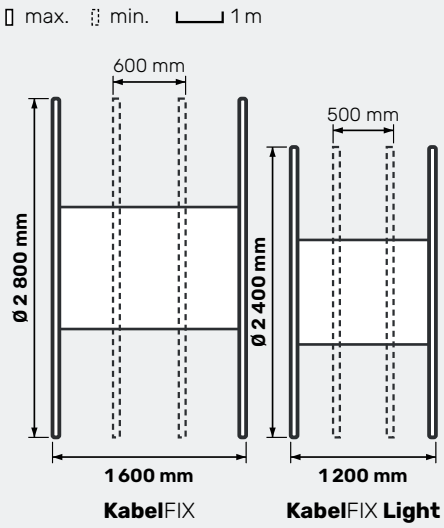

CARACTÉRISTIQUES

Compatible avec l'adaptateur, page 36

- ✓ Conçu comme **équipement** pour système d'attache rapide **OilQuick** ou **LIKUFIX**
- ✓ **Positionnement précis et rapide** du touret directement au-dessus de la tranchée **sans aide**
- ✓ **Rotation à 360°** grâce au moteur de rotation intégré
- ✓ **Élargit les possibilités d'utilisation** des systèmes d'attache rapide **OilQuick** ou **LIKUFIX** existants
- ✓ **Préhension hydraulique** du touret – commandée depuis la cabine
- ✓ Le touret est mis en rotation **par commande depuis la cabine**
- ✓ **Facilite** la **pose** des câbles
- ✓ **Réduit au minimum** le **risque d'accidents et de blessures** sur le chantier

GeräteWender / QuickRotator

Pour un travail efficace avec les équipements

conçu pour les systèmes d'attache rapide OilQuick et LIKUFIX

Échange rapide

et positionnement des équipements, prêts à être repris / transfert entre 2 pelles sur le chantier d'assainissement.



1,5 t	1 750 × 950 mm	360°	500 kg
Capacité	Longueur × largeur	Rotation	Poids

Caractéristiques techniques

Paramètre	Valeur
Longueur	1 750 mm
Largeur	950 mm
Poids	500 kg

Version

Réf.	Version
81500	Capacité 1,5 t

Rotation à 360° en continu entre la plaque de base et la plaque supérieure

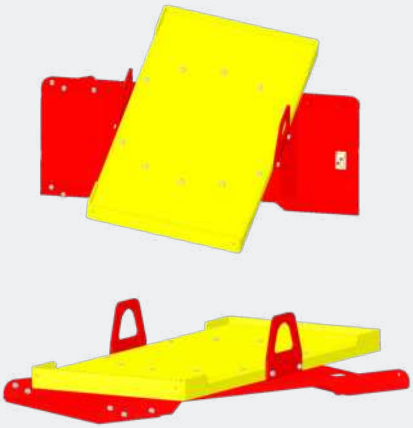

CARACTÉRISTIQUES

- ✓ Une **goupille de sécurité manuelle bloque la plaque de base** et la **plaque supérieure** l'une par rapport à l'autre
- ✓ **Préhension hydraulique** des équipements depuis la **cabine**
- ✓ **Anneaux de transport robustes** pour la préhension avec la **pince à caisson**
- ✓ **Manutention sûre** sur les chantiers exigus
- ✓ **Dépose précise et rapide** et **positionnement** dans la tranchée **sans aide**
- ✓ **Élargit** les **possibilités d'utilisation** des **systèmes d'attache rapide OilQuick** ou **LIKUFIX existants**
- ✓ **Rationalise** et **optimise** l'utilisation des équipements sur le **chantier d'assainissement**
- ✓ **Réduit au minimum** le **risque d'accidents** et de **blessures** sur le chantier

Schmölz SchachtFix & Baugeräte GmbH | Tel. +49 (0) 8349 9720 | vertrieb@schachtfix.info | schacht-fix.de

VerbauHaken

Le crochet d'extraction pour caissons est la solution

pour l'extraction des caissons de blindage bloqués

Prérequis : anneau d'extraction

Les anneaux d'extraction sont une condition préalable à l'utilisation du crochet.



10 t	960 × 400 mm	4 t	80 kg
Capacité crochet d'extraction	Longueur × largeur	Capacité crochet pour chaîne	Poids

Prérequis

Sur les caissons équipés de plaques soudées (prise pour pince à caisson), la traction n'est possible qu'aux anneaux d'extraction avant et arrière. Ne pas tirer sur la plaque soudée centrale, car le trou n'est pas traversant.

Caractéristiques techniques

Paramètre	Valeur
Longueur	960 mm
Largeur	400 mm
Poids	80 kg

Version

Réf.	Version
80551	Capacité 10 t / 4 t

CARACTÉRISTIQUES

Compatible avec l'adaptateur, page 39

- ✓ **Manœuvre** par le seul conducteur de pelle
- ✓ Le **conducteur de pelle** peut, **sans aide**, **engager le crochet dans le 3e anneau d'extraction**
- ✓ **Puissant**
- ✓ **Réduit les besoins en personnel** et **les coûts**
- ✓ **Renforce** la **sécurité** sur le **chantier**
- ✓ **Course de traction courte**
- ✓ Conception **nécessitant peu d'entretien**
- ✓ Le **personnel** n'a **plus** à **se tenir dans la zone dangereuse de la pelle**

Platten**Greifer**

Pince à panneau de blindage

pour adaptateurs OilQuick & LIKUFIX

Euro Test

Examen de type volontaire selon la réglementation de l'UE et les normes européennes.

Organisme d'essai : DGUV Test, domaine Construction. Titulaire de la marque : BG BAU.



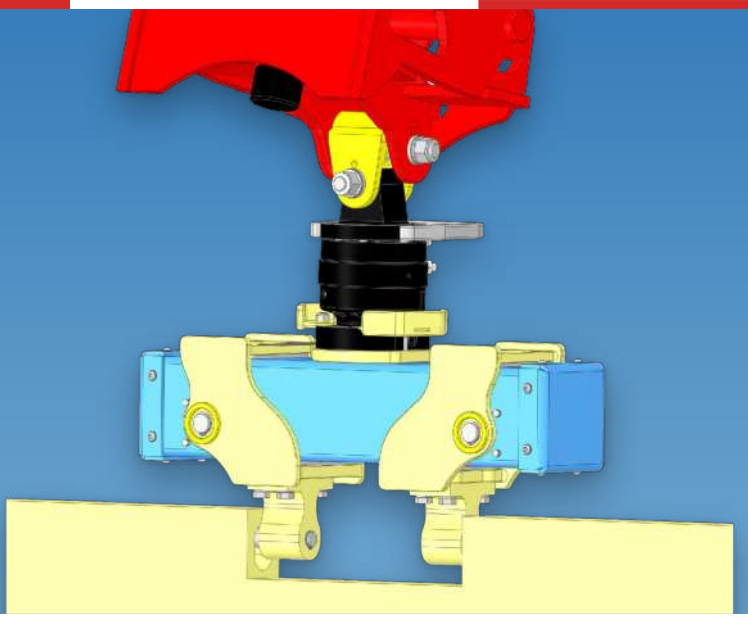

6,4 t	**510 mm**	**360°**	**150 kg**
Capacité	Écartement des douilles de préhension	Rotation	Poids

Caractéristiques techniques

Paramètre	Valeur
Écartement des douilles de préhension sur le panneau de blindage	510 mm
Pression ouverture	100 bar
Pression fermeture	100 bar
Pression rotation	140 bar
Poids	150 kg

Version

Réf.	Version
81450	Capacité 6,4 t

Rotation à 360° grâce au moteur de rotation intégré

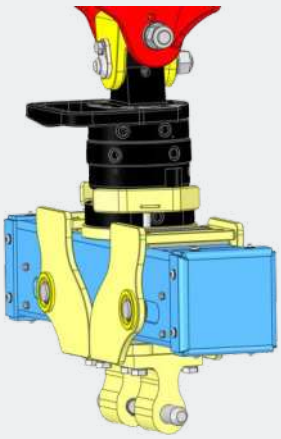

CARACTÉRISTIQUES

Compatible avec l'adaptateur, page 36

- ✓ Conçu comme **équipement** pour système d'attache rapide **OilQuick** ou **LIKUFIX**
- ✓ **Préhension hydraulique** des panneaux de blindage – commandée depuis la cabine
- ✓ **Pas** d'**élingage** ni de **décrochage** manuels des **chaînes**
- ✓ **Grande stabilité anti-ballant**
- ✓ **Manutention sûre** sur les chantiers exigus
- ✓ **Positionnement précis et rapide** dans la tranchée sans aide
- ✓ **Élargit** les possibilités d'utilisation des systèmes d'attache rapide **OilQuick** ou **LIKUFIX** existants
- ✓ **Réduit au minimum** le **risque d'accidents et de blessures** sur le chantier
- ✓ **Rationalise** et **optimise** le **démontage** des éléments de blindage

Schmölz SchachtFix & Baugeräte GmbH | Tel. +49 (0) 8349 9720 | vertrieb@schachtfix.info | schacht-fix.de

EN ACTION





DISTRIBUTION EXCLUSIVE : SBH



SchachtFIX SW

Pince à regards automatique

Avec mécanisme automatique ouvert-fermé, spécialement pour les usines de préfabrication béton

Euro Test

Examen de type volontaire selon la réglementation de l'UE et les normes européennes.

Organisme d'essai : DGUV Test, domaine Construction. Titulaire de la marque : BG BAU.

Ø int. à l'échelle



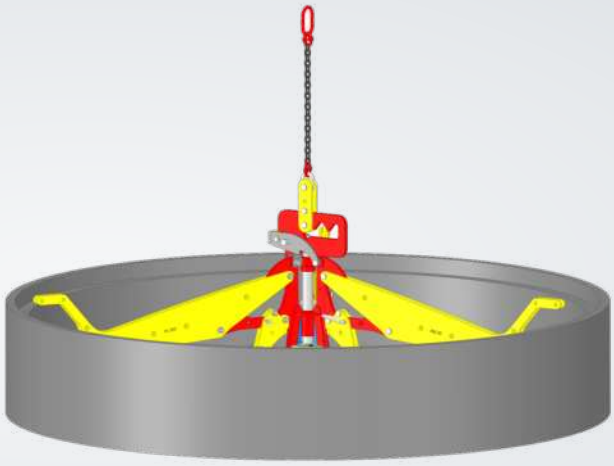

2,5 t	**600 – 2 500 mm**	**DN 1200**	**BG BAU**
Capacité max.	Éléments de regard Ø int.	Cônes et éléments de fond max.	subventionné

Versions et caractéristiques techniques

Réf.	Version	Éléments de regard Ø int.	Capacité
80080	SchachtFIX SW unité de base	600 / 625 / 800 mm	
80100	SchachtFIX SW / -V- 3 rallonges 1500	1 000 mm	2,5 t
		1 200 / 1 500 mm	2,0 t
80110	SchachtFIX SW 3 rallonges 2000	2 000 mm	2,0 t
80120	SchachtFIX SW 3 rallonges 2500	2 500 mm	2,0 t

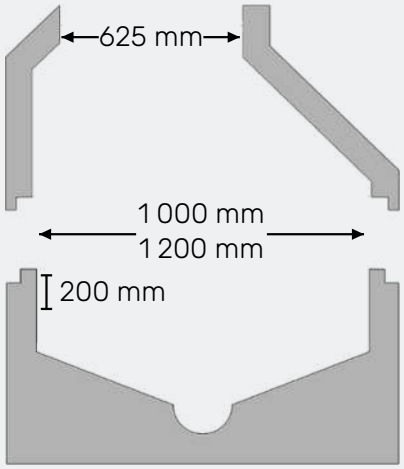

CARACTÉRISTIQUES

- ✓ Permet de lever les **cônes réducteurs** et les **éléments de fond** jusqu'à **DN 1200** maximum
- ✓ Tous les **éléments de regard**, en particulier les cônes, **sont suspendus** parfaitement **à l'horizontale**
- ✓ **Faible usure** grâce à une fabrication de qualité
- ✓ **Amortissement rapide** grâce aux gains de temps et aux économies
- ✓ **Accrochage et décrochage** mécaniques par le seul conducteur d'engin, **sans** recours à du **personnel** supplémentaire
- ✓ **Aucune pièce saillante** à l'extérieur des anneaux
- ✓ **Simplicité** et fiabilité de **manipulation**

- BG BAU -
SUBVENTIONNÉ

Travaillez en toute sécurité avec le SchachtFIX – et bénéficiez en plus d'une subvention ! La BG BAU (caisse allemande d'assurance accident du secteur de la construction) soutient les entreprises qui achètent les systèmes SchachtFIX. Nous vous aidons volontiers à constituer le dossier.

1. Vérifier l'éligibilité
2. Nous demander un devis
3. Déposer une demande de subvention auprès de la BG BAU
4. Acheter l'équipement, recevoir la subvention

SchachtFIX 1000

Pince à regards automatique

pour éléments de regard préfabriqués

Euro Test

Examen de type volontaire selon la réglementation de l'UE et les normes européennes.

Organisme d'essai : DGUV Test, domaine Construction. Titulaire de la marque : BG BAU.

La **pince à regards SchachtFIX** convient au **levage, au déplacement et à la descente** à l'horizontale d'anneaux de regard et d'éléments de fond de **DN 600 à DN 1000**

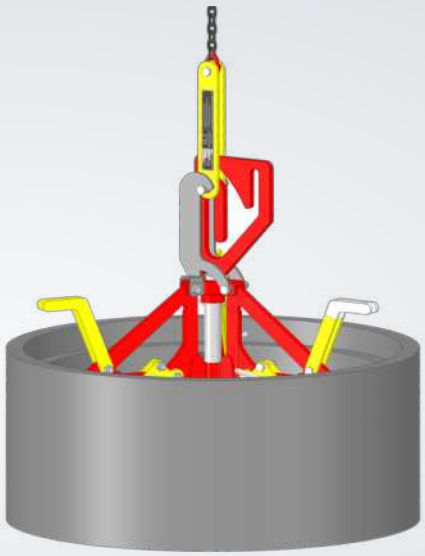

2,5 t	**600 – 1 000 mm**	**DN 1000**	**BG BAU**
Capacité	Éléments de regard Ø int.	Cônes et éléments de fond max.	subventionné

Versions et caractéristiques techniques

Réf.	Version	Éléments de regard Ø int.	Capacité
80000	SchachtFIX -V- unité de base	600 / 625 / 800 mm	2,5 t
80010	3 appuis 1000	1 000 mm	2,5 t
Poids		100 kg	

Pour éléments de regard préfabriqués ronds

Ø int. de 600 mm à 1 000 mm

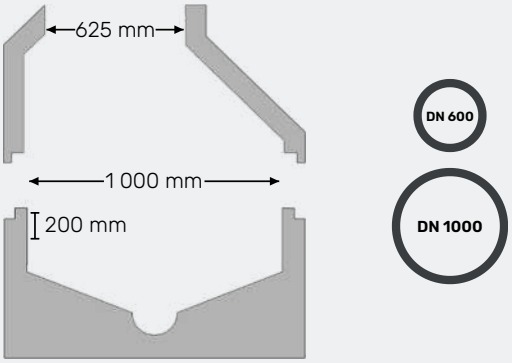

CARACTÉRISTIQUES

- ✓ Convient aux **anneaux de regard** d'un diamètre intérieur de **600, 625, 800, 1 000 mm**
- ✓ **Accrochage et décrochage** mécaniques **par** le seul **conducteur d'engin**, sans **personnel** supplémentaire
- ✓ **Aucune pièce saillante** à l'extérieur des anneaux
- ✓ **Simplicité** et fiabilité de **manipulation**
- ✓ Permet de lever les **cônes réducteurs** et les **éléments de fond** jusqu'à **DN 1000 maximum**
- ✓ Tous les **éléments de regard**, en particulier les cônes, **sont suspendus** parfaitement **à l'horizontale**
- ✓ **Faible usure** grâce à une fabrication de qualité
- ✓ **Amortissement rapide** grâce aux gains de temps et aux économies

- BG BAU -
SUBVENTIONNÉ

Travaillez en toute sécurité avec le SchachtFIX – et bénéficiez en plus d'une subvention ! La BG BAU (caisse allemande d'assurance accident du secteur de la construction) soutient les entreprises qui achètent les systèmes SchachtFIX. Nous vous aidons volontiers à constituer le dossier.

1. Vérifier l'éligibilité
2. Nous demander un devis
3. Déposer une demande de subvention auprès de la BG BAU
4. Acheter l'équipement, recevoir la subvention

Schmölz SchachtFix & Baugeräte GmbH | Tel. +49 (0) 8349 9720 | vertrieb@schachtfix.info | schacht-fix.de

SchachtFIX 1500

Pince à regards automatique

pour éléments de regard préfabriqués

Euro Test

Examen de type volontaire selon la réglementation de l'UE et les normes européennes.

Organisme d'essai : DGUV Test, domaine Construction. Titulaire de la marque : BG BAU.



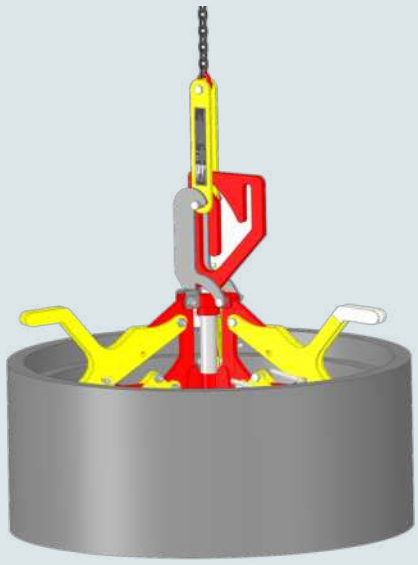

2,5 t Capacité max.	**600 – 1 500 mm** Éléments de regard Ø int.	**DN 1200** Cônes et éléments de fond max.	**BG BAU** subventionné

Versions et caractéristiques techniques

Réf.	Version	Éléments de regard Ø int.	Capacité
80000	SchachtFIX -V- unité de base	600 / 625 / 800 mm	2,5 t
80010	3 appuis 1000	1 000 mm	2,5 t
80100	SchachtFIX SW / -V- 3 rallonges 1500	1 000 mm	2,5 t
		1 200 / 1 500 mm	2,0 t
Éléments de fond max.		DN 1200	
Cônes max.		DN 1200	
Poids		100 kg	

Pour éléments de regard préfabriqués ronds

Ø int. de 600 mm à 1 500 mm

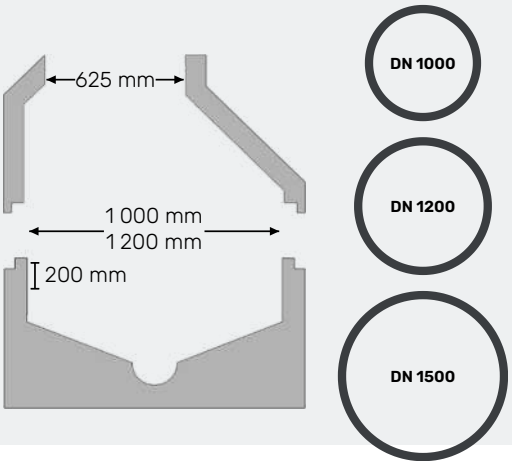

CARACTÉRISTIQUES

- ✓ Convient aux **anneaux de regard** d'un diamètre intérieur de **Ø 600, 625, 800, 1 000, 1 200** et **1 500 mm**
- ✓ **Accrochage et décrochage** mécaniques par le seul conducteur d'engin, **sans** recours à du **personnel** supplémentaire
- ✓ **Aucune pièce saillante** à l'extérieur des anneaux
- ✓ **Simplicité** et fiabilité de **manipulation**
- ✓ Permet de lever les **cônes réducteurs** et les **éléments de fond** jusqu'à **DN 1200 maximum**
- ✓ Tous les **éléments de regard**, en particulier les cônes, **sont suspendus** parfaitement **à l'horizontale**
- ✓ **Faible usure** grâce à une fabrication de qualité
- ✓ **Amortissement rapide** grâce aux gains de temps et aux économies

- BG BAU -
SUBVENTIONNÉ

Travaillez en toute sécurité avec le SchachtFIX – et bénéficiez en plus d'une subvention ! La BG BAU (caisse allemande d'assurance accident du secteur de la construction) soutient les entreprises qui achètent les systèmes SchachtFIX. Nous vous aidons volontiers à constituer le dossier.

1. Vérifier l'éligibilité
2. Nous demander un devis
3. Déposer une demande de subvention auprès de la BG BAU
4. Acheter l'équipement, recevoir la subvention

SenkkastenFIX

Pince mécanique

pour éléments de fond d'avaloir

Ménage la colonne vertébrale

de vos ouvriers et contribue ainsi à éviter les arrêts maladie.

Utilisation simple & sûre.



0,25 t	450 mm	5 kg	80150
Capacité	Éléments de regard Ø int.	Poids	Réf.

Caractéristiques techniques

Paramètre	Valeur
Éléments de regard Ø int.	450 mm
Poids	5 kg

Version

Réf.	Version
80150	Capacité 0,25 t



CARACTÉRISTIQUES

- ✓ **L'élément de fond d'avaloir reste** toujours **à l'horizontale**
- ✓ **Simplicité** et **sécurité de manipulation**
- ✓ **Amortissement rapide** grâce aux gains de temps et aux économies
- ✓ **Ménage** la **colonne vertébrale** et **évite** ainsi les **arrêts maladie**
- ✓ **Faible usure** grâce à une fabrication de qualité
- ✓ **Aucune pièce saillante** à l'extérieur des éléments de regard
- ✓ **Faible poids**

Schmölz SchachtFix & Baugeräte GmbH | Tel. +49 (0) 8349 9720 | vertrieb@schachtfix.info | schacht-fix.de

SchachtFIX Light

Pince à regards mécanique

pour tuyaux en béton verticaux et éléments de fond d'avaloir avec décantation

Euro Test

Examen de type volontaire selon la réglementation de l'UE et les normes européennes.

Organisme d'essai : DGUV Test, domaine Construction. Titulaire de la marque : BG BAU.



0,4 t	450 mm	30 kg	80160
Capacité	Éléments de regard Ø int.	Poids	Réf.

Caractéristiques techniques

Paramètre	Valeur
Éléments de regard Ø int.	450 mm
Poids	30 kg

Version

Réf.	Version
80160	Capacité 0,4 t



CARACTÉRISTIQUES

- ✓ **Accrochage et décrochage par** le seul conducteur d'engin, **sans** recours à du **personnel** supplémentaire
- ✓ **Simplicité** et **fiabilité de manipulation**
- ✓ **L'élément de regard reste** toujours **à l'horizontale**
- ✓ **Aucune pièce saillante** à l'extérieur des éléments de regard
- ✓ **Faible poids**
- ✓ **Faible usure** grâce à une fabrication de qualité
- ✓ **Amortissement rapide** grâce aux gains de temps et aux économies

BeGu**FIX**

Appareil de levage pour le levage, la pose et la descente

de tampons BeGu classes D400 et B125 ainsi que de rehausses sous cadre

Euro Test

Examen de type volontaire selon la réglementation de l'UE et les normes européennes.

Organisme d'essai : DGUV Test, domaine Construction. Titulaire de la marque : BG BAU.

Réglage sans outil à la taille normalisée requise



0,2 t	**19 kg**	**80600**	**BG BAU**
Capacité	Poids	Réf.	subventionné

Cadre



Classe B125 – classe D400

Ø int.	605 mm
Ø ext.	720 – 790 mm
Poids	110 kg

Tampon

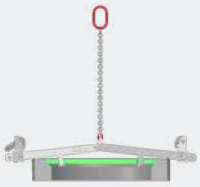

Classe D400

Ø int.	605 mm
Ø ext.	785 mm
Poids	90 kg

Rehausse sous cadre



Nouvelle et ancienne norme DIN

Ø int.	605 mm
Ø ext.	790 – 825 mm
Poids	40 mm – 24 kg 60 mm – 38 kg 80 mm – 51 kg 100 mm – 63 kg

CARACTÉRISTIQUES

- ✓ **L'élément de regard reste** toujours **à l'horizontale**
- ✓ **Faible poids**
- ✓ **Faible usure** grâce à une fabrication de qualité
- ✓ **Simplicité** et **fiabilité de manipulation**
- ✓ **Ménage le dos**
- ✓ **Amortissement rapide** grâce aux gains de temps et aux économies

– BG BAU –

SUBVENTIONNÉ

jusqu'à 50 % du coût d'achat, montant maximal de 250 euros par mesure

Travaillez en ménageant votre dos avec le BeGuFIX – et bénéficiez en plus d'une subvention ! La BG BAU (caisse allemande d'assurance accident du secteur de la construction) soutient les entreprises qui achètent des aides au travail qui ménagent le dos, comme le système BeGuFIX.

1. Vérifier l'éligibilité
2. Nous demander un devis
3. Déposer une demande de subvention auprès de la BG BAU
4. Acheter l'équipement, recevoir la subvention

Schmölz SchachtFix & Baugeräte GmbH | Tel. +49 (0) 8349 9720 | vertrieb@schachtfix.info | schacht-fix.de

BeGu**FIX** 800

Appareil de levage pour le levage, la pose et la descente
de tampons MG classe D 400 / cote de passage 800 mm

Euro Test

Examen de type volontaire selon la réglementation de l'UE et les normes européennes.

Organisme d'essai : DGUV Test, domaine Construction. Titulaire de la marque : BG BAU.

Réglage sans outil à la taille normalisée requise

Protégé par modèle d'utilité

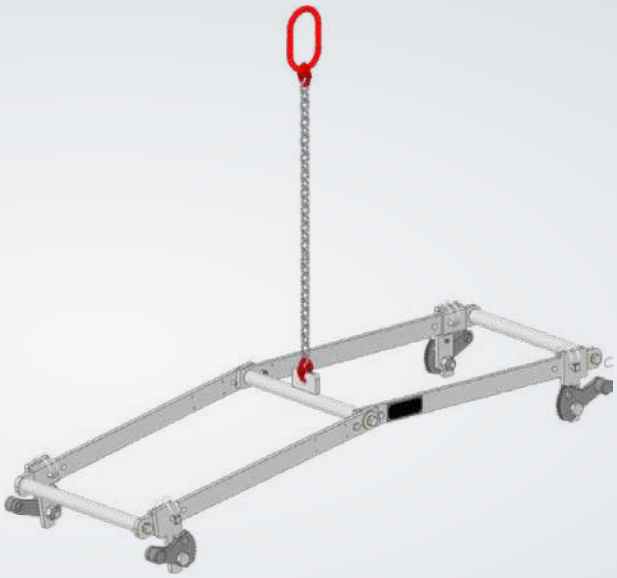

0,2 t	**20 kg**	**80610**	**BG BAU**
Capacité	Poids	Réf.	subventionné

Tampon MG

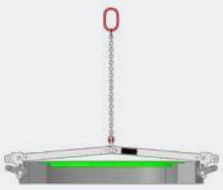

Classe D 400 / cote de passage 800 mm

Ø int.	800 mm
Ø ext.	980 mm
Poids	200 kg

Rehausse sous cadre



Cote de passage 800

Ø int.	Cote de passage 800 mm
Ø ext.	1 040 mm
Poids	60 mm – 50 kg 80 mm – 66 kg 100 mm – 85 kg

CARACTÉRISTIQUES

- ✓ **L'élément de regard reste** toujours **à l'horizontale**
- ✓ **Faible poids**
- ✓ **Faible usure** grâce à une fabrication de qualité
- ✓ **Simplicité** et **fiabilité de manipulation**
- ✓ **Ménage le dos**
- ✓ **Amortissement rapide** grâce aux gains de temps et aux économies

– BG BAU –

SUBVENTIONNÉ

jusqu'à 50 % du coût d'achat, montant maximal de 250 euros par mesure

Travaillez en ménageant votre dos avec le BeGuFIX – et bénéficiez en plus d'une subvention ! La BG BAU (caisse allemande d'assurance accident du secteur de la construction) soutient les entreprises qui achètent des aides au travail qui ménagent le dos, comme le système BeGuFIX.

1. Vérifier l'éligibilité
2. Nous demander un devis
3. Déposer une demande de subvention auprès de la BG BAU
4. Acheter l'équipement, recevoir la subvention


Généré par IA

Transport**Gestelle**

Solution pour le transport et le stockage des appareils de levage
pour HydroFIX, HydroFIX Light, VerbauGreifer et KabelFIX



Transport rapide et sûr
vers et depuis le chantier

L'HydroFIX, l'HydroFIX Light, le VerbauGreifer et le KabelFIX disposent chacun du châssis de transport adapté. L'adaptateur, la tête et les jeux de bras y sont entièrement rangés.

Le châssis se prend avec le système d'attache rapide ou avec les fourches à palettes, protège les équipements contre les dommages et s'empile facilement.

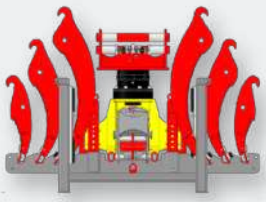

HydroFIX châssis de transport

Adaptateur + tête HF + 3 jeux de bras

Réf. 80951

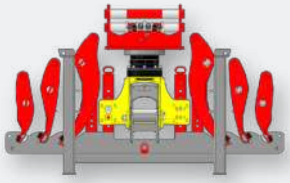

HydroFIX Light châssis de transport

Adaptateur + tête HF-L + 3 jeux de bras

Réf. 80998

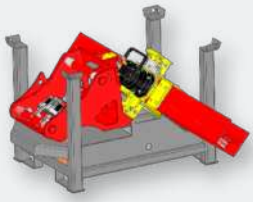

VerbauGreifer châssis de transport

Réf. 81440

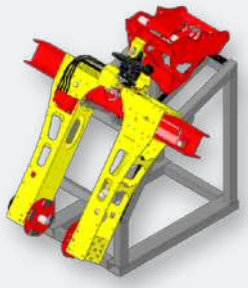

KabelFIX & KabelFIX light châssis de transport

Réf. 80860

CARACTÉRISTIQUES

- ✓ **Idéal** pour une **préhension rapide** et **sûre** avec le système d'attache rapide
- ✓ **Prise** avec les **fourches à palettes**
- ✓ **Protection contre les dommages** dus à un mauvais stockage
- ✓ **Stockage sûr** sur le chantier et au dépôt
- ✓ **Manutention facile** et **empilage aisé**

GeräteAdapter MFK

pour attaches rapides OilQuick et LIKUFIX

Capacité 10 t • Pression max. 300 bar

Disponible pour

OILQUICK®

LIKUFIX

OILQUICK®

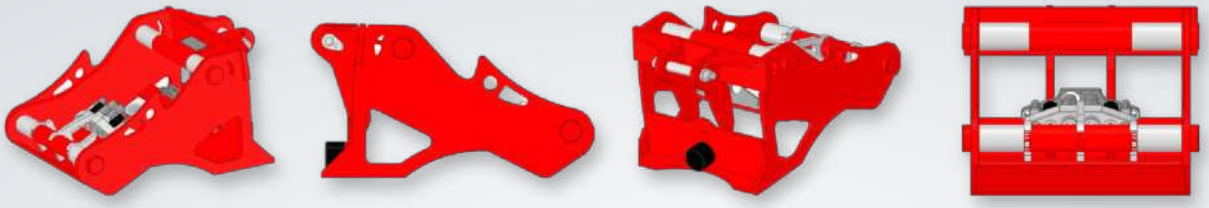

LIKUFIX

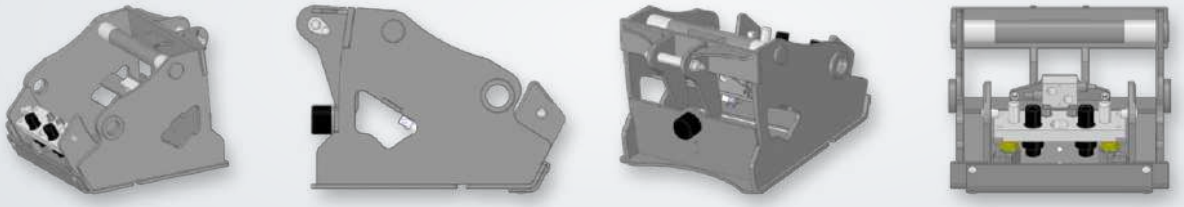



OILQUICK®

Versions et caractéristiques techniques

RÉF.	VERSION	CAPACITÉ	PRESSION MAX.	POIDS
81550	OQ-80-MFK	10 t	300 bar	300 kg
81555	OQ-70/55-MFK	10 t	300 bar	260 kg
81560	OQ-70-MFK	10 t	300 bar	250 kg
81565	OQ-65-MFK	10 t	300 bar	200 kg
81570	OQ-60-5-MFK	10 t	300 bar	180 kg
81575	OQ-60-4-MFK	10 t	300 bar	180 kg



LIKUFIX

Versions et caractéristiques techniques

RÉF.	VERSION	CAPACITÉ	PRESSION MAX.	POIDS
81850	SW-66-MFK	10 t	300 bar	400 kg
81860	SW-48-MFK	10 t	300 bar	300 kg
81870	SW-33-MFK	10 t	300 bar	230 kg

COMPATIBLE AVEC CES MACHINES

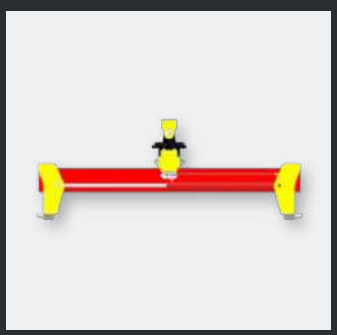

VerbauGreifer

Page 18

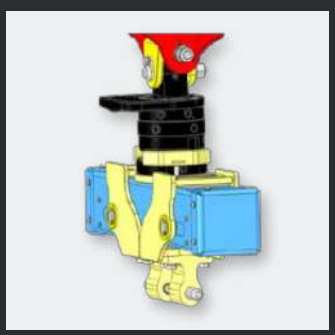

PlattenGreifer

Page 24



HydroFIX & HydroFIX light

Page 4 / 6

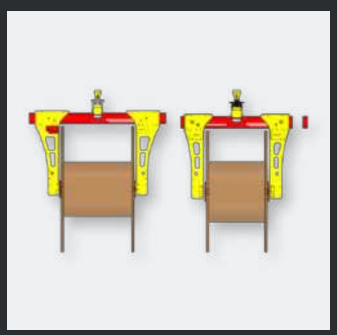

KabelFIX & KabelFIX light

Page 20

Schmölz SchachtFix & Baugeräte GmbH | Tel. +49 (0) 8349 9720 | vertrieb@schachtfix.info | schacht-fix.de

GeräteAdapter S-10°

pour attaches rapides OilQuick et LIKUFIX

Capacité de 5,5 t à 8 t • Pression max. 300 bar

Disponible pour

OILQUICK®

LIKUFIX

OILQUICK®

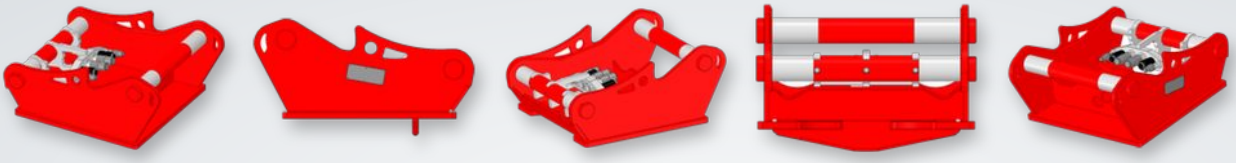

LIKUFIX

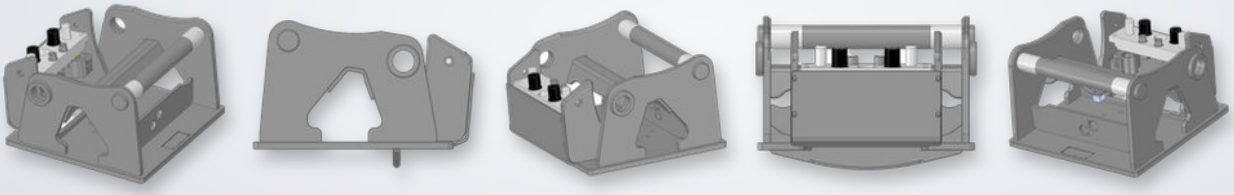



OILQUICK®

Versions et caractéristiques techniques

RÉF.	VERSION	CAPACITÉ	PRESSION MAX.	POIDS
81600	OQ-80-S-10°	8 t	300 bar	280 kg
81605	OQ-70/55-S-10°	8 t	300 bar	240 kg
81610	OQ-70-S-10°	8 t	300 bar	230 kg
81615	OQ-65-S-10°	8 t	300 bar	180 kg
81620	OQ-60-5-S-10°	5,5 t	300 bar	160 kg
81625	OQ-60-4-S-10°	5,5 t	300 bar	160 kg
81630	OQ-45-5-S-10°	5,5 t	300 bar	150 kg
81635	OQ-45-4-S-10°	5,5 t	300 bar	150 kg



LIKUFIX

Versions et caractéristiques techniques

RÉF.	VERSION	CAPACITÉ	PRESSION MAX.	POIDS
81900	SW-66-S-10°	8 t	300 bar	210 kg
81910	SW-48-S-10°	8 t	300 bar	220 kg
81920	SW-33-S-10°	5,5 t	300 bar	160 kg

COMPATIBLE AVEC CES MACHINES



HydroFIX & HydroFIX light

Page 4 / 6

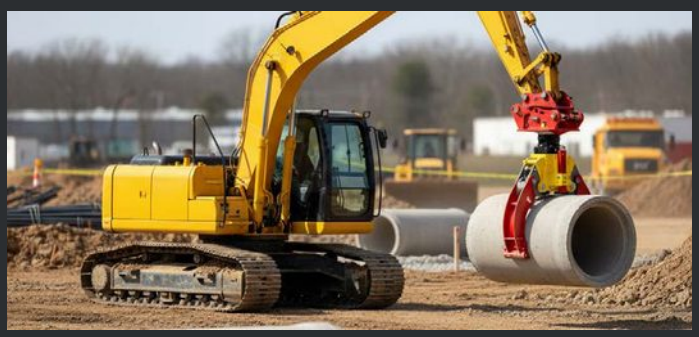

L'HydroFIX en action

Page 4

GeräteAdapter S-42°

pour pince à tubes de forage HydroFIX

OilQuick, LIKUFIX et adaptateurs pour chargeuses sur pneus

Disponible pour

OILQUICK®

LIKUFIX

OILQUICK®




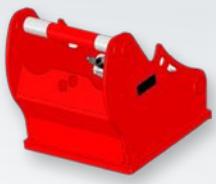


LIKUFIX

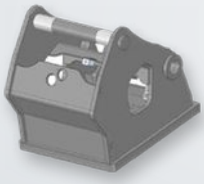
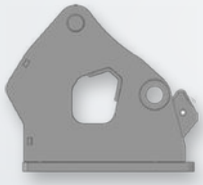
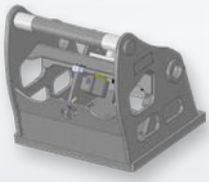





OILQUICK®

Versions et caractéristiques techniques

RÉF.	VERSION	CAPACITÉ	PRESSION MAX.	POIDS
81601	OQ-80-S-42°	7,5 t	300 bar	465 kg
81606	OQ-70/55-S-42°	7,5 t	300 bar	320 kg



LIKUFIX

Versions et caractéristiques techniques

RÉF.	VERSION	CAPACITÉ	PRESSION MAX.	POIDS
81905	SW-66-S-42°	7,5 t	300 bar	460 kg
81915	SW-48-S-42°	7,5 t	300 bar	350 kg

Rotator **82015** Poids 135 kg

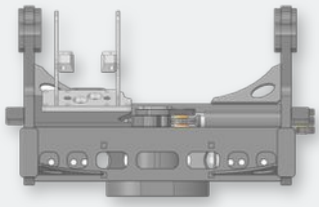

Adaptateur pour chargeuse sur pneus

Versions et caractéristiques techniques

RÉF.	VERSION	CAPACITÉ	PRESSION MAX.	POIDS
82000	L90 sans LIKUFIX	5,5 t	250 bar	440 kg
82001	L90 avec LIKUFIX	5,5 t	250 bar	470 kg
82005	L120 sans LIKUFIX	5,5 t	250 bar	–
82006	L120 avec LIKUFIX	5,5 t	250 bar	–

COMPATIBLE AVEC CES MACHINES



Pince à tubes de forage HydroFIX

4 jeux de bras de
De 200 à De 1500

Page 8



Chargeuse sur pneus L90 et L120

L90 et L120 avec pince à tubes de forage
De 540 – De 880 et
De 600 – De 1200

Page 9

Schmölz SchachtFix & Baugeräte GmbH | Tel. +49 (0) 8349 9720 | vertrieb@schachtfix.info | schacht-fix.de

GeräteAdapter Rahmen

pour emboîteur de tuyaux et VerbauHaken

Capacité 10 t

Disponible pour

OILQUICK®

LIKUFIX

OILQUICK®

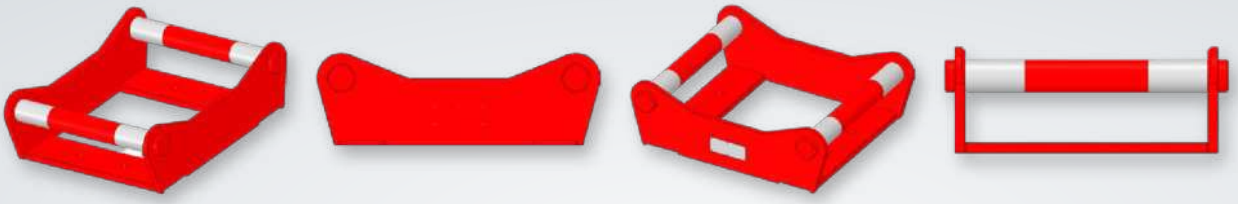

LIKUFIX

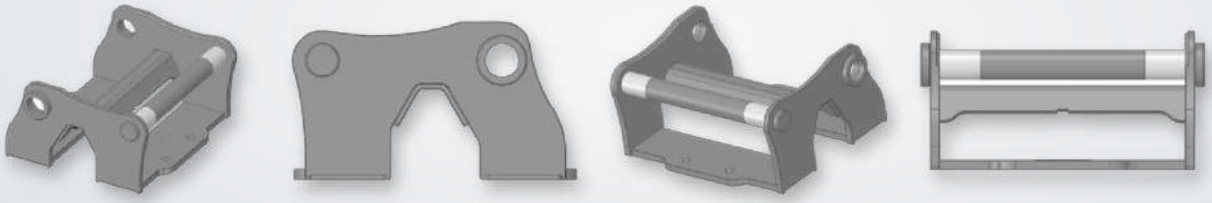



OILQUICK®

Versions et caractéristiques techniques

RÉF.	VERSION	CAPACITÉ	POIDS
81650	OQ-80 Rahmen	10 t	150 kg
81655	OQ-70/55 Rahmen	10 t	130 kg
81660	OQ-70 Rahmen	10 t	120 kg
81665	OQ-65 Rahmen	10 t	100 kg
81670	OQ-60 Rahmen	10 t	90 kg



LIKUFIX

Versions et caractéristiques techniques

RÉF.	VERSION	CAPACITÉ	POIDS
81950	SW-66 Rahmen	10 t	190 kg
81960	SW-48 Rahmen	10 t	115 kg
81970	SW-33 Rahmen	10 t	80 kg

COMPATIBLE AVEC CES MACHINES



RohrEindrücker

Page 16

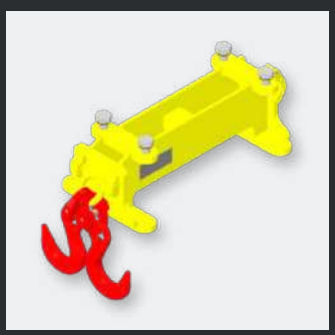

VerbauHaken

Page 23



RohrEindrücker avec adaptateur à cadre

Page 16



Dites-nous ce que vous voulez soulever.

Tuyau, regard ou panneau de blindage : nous trouvons l'équipement adapté à votre pelle et à votre chantier.

TÉLÉPHONE
+49 8349 97699-14

E-MAIL
vertrieb@schachtfix.info

INTERNET
schacht-fix.de

Découvrez tous nos équipements en ligne

Schmölz SchachtFIX & Baugeräte GmbH
Stötten am Auerberg

Schmölz SchachtFIX und Baugeräte GmbH