CATALOGO PRODOTTI 2027/2028

PIÙ RESA NEI LAVORI FOGNARI.

Attrezzature per escavatori e pale gommate

Una chiamata.
Una soluzione.

+49 8349 97699-14

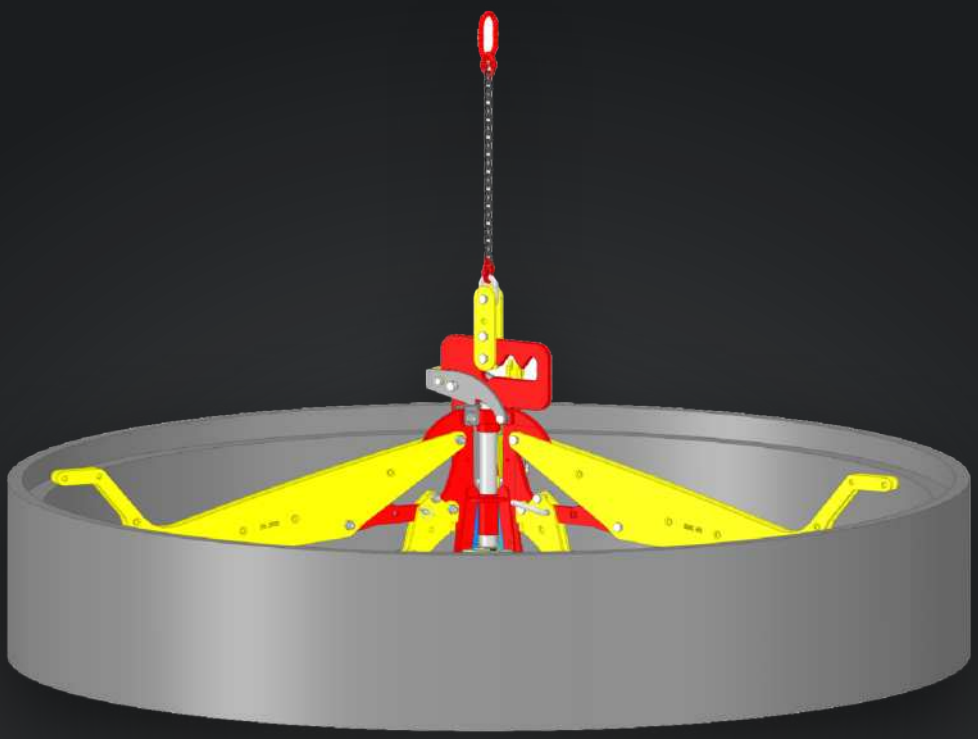

HydroFIX | MultiFIX | PipeFIX | RohrEindrücker | VerbauGreifer
KabelFIX | GeräteWender | VerbauHaken | PlattenGreifer | SchachtFIX
SenkkastenFIX | BeGuFIX | Telai di trasporto | Adattatori

Schmölz
SchachtFIX
und Baugeräte GmbH

schacht-fix.de
Con tutti i dati tecnici

✓ **Certificato Euro Test** ✓ **Contributo BG BAU** ✓ **Made in Germany**

Indice

Panoramica prodotti Anno modello 2027/2028

Schmölz SchachtFIX & Baugeräte GmbH

PINZE PER TUBI

Hydro**FIX**	Pinza idraulica per tubi in cls DN 300 - DN 1300	Pagina **4**
NUOVO Hydro**FIX** light	Pinza idraulica per tubi in cls DN 150 - DN 800	Pagina **6**
NUOVO Hydro**FIX** pinza tubi camicia	Pinza idraulica per tubi De 200 - De 1500	Pagina **8**
Multi**FIX** meccanica	Pinza meccanica per tubi in cls fino a DN 800	Pagina **10**
Multi**FIX** XL	Pinza meccanica per tubi in cls fino a DN 1000	Pagina **11**
Pipe**FIX** 500	Pinza meccanica per tubi in cls fino a DN 500	Pagina **12**
Pipe**FIX** Medium	Pinza meccanica per tubi vari fino a DN 500	Pagina **14**
Pipe**FIX** Light	Pinza meccanica per tubi vari fino a DN 300	Pagina **15**
Rohr**Eindrücker**	Adattatore spingitubo con rotazione	Pagina **16**

ATTREZZATURE SPECIALI

Verbau**Greifer**	Pinza per blindaggi per adattatori OilQuick & LIKUFIX	Pagina **18**
Kabel**FIX**, Kabel**FIX** light	Attrezzatura per adattatori OilQuick/LIKUFIX	Pagina **20**
Geräte**Wender QuickRotator**	Lavoro efficiente con attrezzature per sistemi OilQuick e LIKUFIX	Pagina **22**
Verbau**Haken**	Per estrarre box di blindaggio bloccati	Pagina **23**
Platten**Greifer**	Pinza per pannelli di blindaggio per adattatori OilQuick & LIKUFIX	Pagina **24**

PINZE PER POZZETTI

Schacht**FIX SW**	Pinza automatica per pozzetti con meccanismo a scatti, per stabilimenti di prefabbricati	Pagina **26**
Schacht**FIX 1000**	Pinza automatica per elementi di pozzetto fino a Ø int. 1.000 mm	Pagina **28**
Schacht**FIX 1500**	Pinza automatica per elementi di pozzetto fino a Ø int. 1.500 mm	Pagina **29**
Senkkasten**FIX**	Pinza meccanica per fondi di caditoie	Pagina **30**
Schacht**FIX Light**	Pinza meccanica per tubi in cls verticali	Pagina **31**
BeGu**FIX**	Sollevatore per chiusini BeGu	Pagina **32**

TELAI DI TRASPORTO, ADATTATORI

Telai di **trasporto**	Soluzione per il trasporto e lo stoccaggio dei dispositivi di sollevamento	Pagina **34**
Adattatori	MFK, S-10°, S-42° e telaio	da pagina **36**


















HydroFIX

Pinza idraulica per tubi

DN 300 - DN 1300

Euro Test

Esame volontario del tipo secondo la normativa UE e le norme europee.

Organismo di prova: DGUV Test, settore edilizia. Titolare del marchio: BG BAU.


Generata con IA

fino a 8,0 t	400 – 1.600 mm	1,0 t	660 – 860 kg
Portata	Ø est. tubo	Spinta	Peso

1 Unità base

Ø est. in scala

○ max. ◌ min.

1 m

+ 3 set di bracci intercambiabili per tutti i tubi da DN 300 – DN 1300

Set bracci	DN 300 – DN 600	DN 700 – DN 1000	DN 1000 – DN 1300
Portata	2,5 t	5,0 t	max. 8,0 t*
Spinta	1,0 t	1,0 t	1,0 t
Ø est. min.	400 mm	770 mm	1.260 mm
Ø est. max.	760 mm	1.250 mm	1.600 mm
Press. apertura	120 bar	120 bar	120 bar
Press. chiusura	150 bar	230 bar	300 bar
Chiusura tubi PRFV	70 bar	70 bar	70 bar
Peso	660 kg	760 kg	860 kg
Apertura max.	1.110 mm	1.630 mm	2.000 mm

Disponibile in versione rigida e oscillante

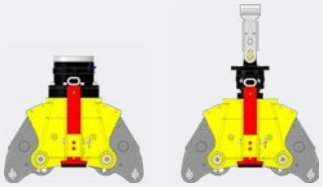

rigida Cod. 80905

oscillante Cod. 80910

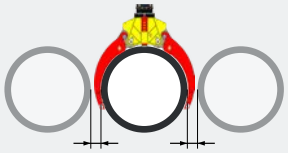

Distanza tubi **min. 200 mm**

VERSIONI

80905	**HydroFIX testa rigida**
80910	**HydroFIX testa oscillante**
80930	HydroFIX set bracci 1300
80931	HydroFIX set bracci 1000
80932	HydroFIX set bracci 600

Abbinabile all'adattatore, pagine 36 & 37

CARATTERISTICHE

- ✓ **Un'unità base con tre set di bracci intercambiabili** per tutti i tubi da DN 300 – DN 1300
- ✓ **Presa del carico decentrata** grazie alla sospensione rigida sul motore di rotazione
- ✓ **Posizionamento e inserimento precisi** dei tubi nel blindaggio
- ✓ **Interamente idraulica** con rotazione
- ✓ **Uso da parte del solo escavatorista**
- ✓ Progettata per **spingere tubi fino a DN 1300**

Schmölz SchachtFix & Baugeräte GmbH | Tel. +49 (0) 8349 9720 | vertrieb@schachtfix.info | schacht-fix.de

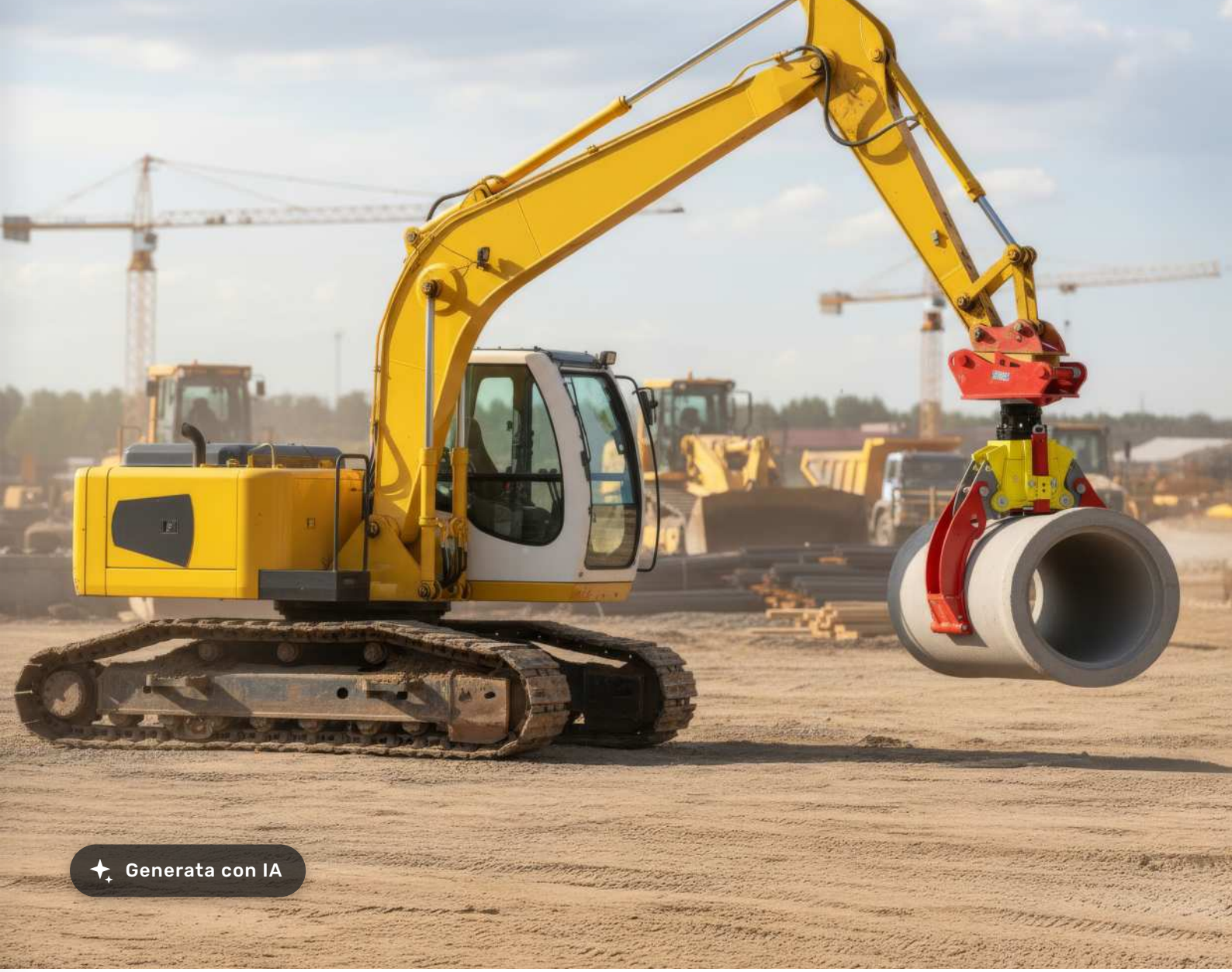
Generata con IA


Generata con IA

HydroFIX light

Pinza idraulica per tubi

DN 150 - DN 800

NUOVO



fino a 2,5 t	155 – 1.010 mm	fino a 1,0 t	400 – 465 kg
Portata	Ø est. tubo	Spinta	Peso

1 Unità base

Ø est. in scala

○ max. ◌ min.

1 m

+ 3 set di bracci intercambiabili
per tutti i tubi da DN 150 – DN 800

Set bracci	DN 150 – DN 300	DN 300 – DN 500	DN 400 – DN 800
Portata	1,5 t	2,0 t	2,5 t
Spinta	0,0 t - 1,0 t	0,0 t - 1,0 t	0,0 t - 1,0 t
Ø est. min.	155 mm	320 mm	550 mm
Ø est. max.	460 mm	670 mm	1.010 mm
Press. apertura	120 bar	120 bar	120 bar
Press. chiusura	70 bar	80 bar	170 bar
Chiusura tubi PRFV	50 bar	50 bar	50 bar
Peso	400 kg	420 kg	465 kg
Apertura max.	840 mm	920 mm	1.330 mm

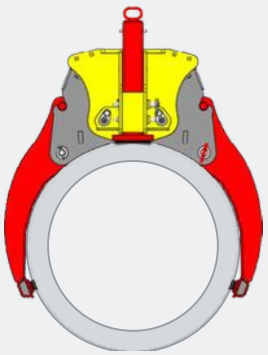

Distanza tubi **min. 150 mm**

VERSIONI

80990	**HydroFIX Light testa rigida**
80991	**HydroFIX Light testa oscillante**
80995	HydroFIX Light set bracci 800
80996	HydroFIX Light set bracci 500
80997	HydroFIX Light set bracci 300

Schmölz SchachtFix & Baugeräte GmbH | Tel. +49 (0) 8349 9720 | vertrieb@schachtfix.info | schacht-fix.de

Disponibile in versione rigida e oscillante

VERSIONE RIGIDA



Cod. **80990**

Componenti	DN 150 – DN 300	DN 300 – DN 500	DN 400 – DN 800
ad es. OQ 70/55 S	240 kg	240 kg	240 kg
Rotor ARB 80	77 kg	77 kg	77 kg
HydroFIX Light	400 kg	420 kg	465 kg
Peso totale	**717 kg**	**737 kg**	**782 kg**

Abbinabile all'adattatore, pagina 37

VERSIONE OSCILLANTE

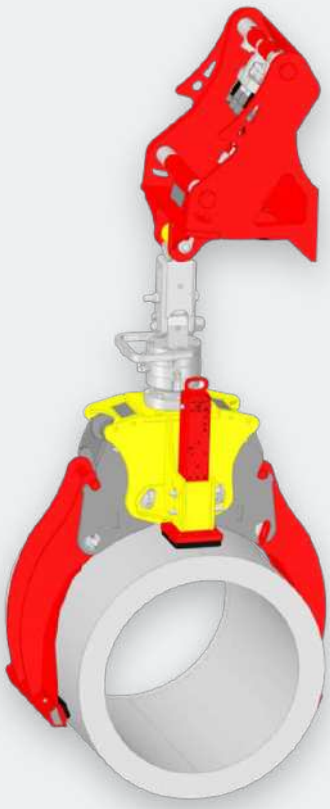

Cod. **80991**

Componenti	DN 150 – DN 300	DN 300 – DN 500	DN 400 – DN 800
ad es. OQ 70/55 MFK	260 kg	260 kg	260 kg
Cardano	31 kg	31 kg	31 kg
Rotor ARH 70	54 kg	54 kg	54 kg
HydroFIX Light	400 kg	420 kg	465 kg
Peso totale	**745 kg**	**765 kg**	**810 kg**

Abbinabile all'adattatore, pagina 36

CARATTERISTICHE

- ✓ **Struttura compatta e leggera:** Perfetta per spazi ristretti.
- ✓ **Comando interamente idraulico:** lavoro preciso ed efficiente direttamente dall'escavatore.
- ✓ **Geometria ottimizzata:** Ideale per cantieri stretti e tubi accatastati vicini.
- ✓ **Adattamento rapido:** cambio senza attrezzi tra diversi diametri.
- ✓ **Costruzione robusta:** Meccanica a bassa usura "Made in Germany".

HydroFIX pinza tubi camicia

Pinza idraulica per tubi

De 200 - De 1500

con adattatore per

ESCAVATORI



fino a 7,5 t	De 200 – De 1500	140 bar	1.050 – 1.250 kg
Portata	Ø est. tubo	Press. rotazione	Peso

	ESCAVATORE E PALA GOMMATA		ESCAVATORE		
Ø est. in scala ○ max. ◌ min. ⌊⌋ 1 m					
Set bracci	**De 540 – De 880**	**De 600 – De 1200**	**De 200 – De 1000**	**De 200 – De 1300**	**De 200 – De 1500**
Cod.	**80982**	**80981**	**80977**	**80978**	**80979**
Portata	3,0 t	5,5 t	5,5 t	5,5 t	7,5 t
Ø est. min.	540 mm	600 mm	200 mm	200 mm	200 mm
Ø est. max.	880 mm	1.200 mm	1.000 mm	1.300 mm	1.500 mm
Press. apertura	200 bar	200 bar	200 bar	200 bar	200 bar
Press. chiusura	300 bar	300 bar	300 bar	300 bar	300 bar
Press. rotazione	140 bar	140 bar	–	140 bar	140 bar
Peso	1.050 kg	1.180 kg	1.070 kg	1.180 kg	1.250 kg

VERSIONI

COD.	DESCRIZIONE	PESO
80982	HydroFIX pinza tubi camicia De 540 - De 880	1.050 kg
80981	HydroFIX pinza tubi camicia De 600 - De 1200	1.180 kg
80977	HydroFIX pinza tubi camicia De 200 - De 1000	1.070 kg
80978	HydroFIX pinza tubi camicia De 200 - De 1300	1.180 kg
80979	HydroFIX pinza tubi camicia De 200 - De 1500	1.250 kg
82015	Rotatore	135 kg

ADATTATORI ESCAVATORE

COD.	DESCRIZIONE	PESO
81601	OQ-80-S-42°	465 kg
81905	SW-66-S-42°	460 kg
81606	OQ-70/55-S-42°	320 kg
81915	SW-48-S-42°	350 kg

Abbinabile all'adattatore, pagina 38

Schmölz SchachtFix & Baugeräte GmbH | Tel. +49 (0) 8349 9720 | vertrieb@schachtfix.info | schacht-fix.de

HydroFIX pinza tubi camicia

Pinza idraulica per tubi

De 540 - De 1200

con adattatore per
PALE GOMMATE



CARATTERISTICHE

- ✓ **Presa sicura di tubi camicia pesanti** con l'innovativo sistema Power Pad e uno speciale rivestimento in gomma per la massima sicurezza sul lavoro
- ✓ **Portata elevata fino a 7,5 tonnellate** per il trasporto sicuro anche dei tubi camicia e delle corone di perforazione più pesanti
- ✓ Per **escavatori e pale gommate** – per il suo peso, il set bracci grande De 200 – De 1500 lavora **solo** su escavatore
- ✓ **Piastre mobili che si adattano automaticamente al tubo –** regolabili al millimetro dall'escavatore con ottima visuale
- ✓ **Rotazione idraulica con rotatore** per un posizionamento al millimetro e una manovrabilità ottimale
- ✓ **Diametri flessibili De 200 - De 1500 con scala chiara** per un rapido adattamento
- ✓ **Costruzione robusta "Made in Germany"** per l'uso continuo nei grandi cantieri di fondazioni speciali

VERSIONI

COD.	DESCRIZIONE	PESO
80982	HydroFIX pinza tubi camicia De 540 - De 880	1.050 kg
80981	HydroFIX pinza tubi camicia De 600 - De 1200	1.180 kg
82015	Rotatore	135 kg

ADATTATORI PALA GOMMATA

COD.	DESCRIZIONE	PESO
82000	Adattatore pala L90 senza LIKUFIX	440 kg
82001	Adattatore pala L90 con LIKUFIX	470 kg
82005	Adattatore pala L120 senza LIKUFIX	
82006	Adattatore pala L120 con LIKUFIX	

Abbinabile all'adattatore, pagina 38

MultiFIX meccanica

Pinza meccanica per tubi

Per tubi in cls e gres fino a DN 800

Euro Test

Esame volontario del tipo secondo la normativa UE e le norme europee.

Organismo di prova: DGUV Test, settore edilizia. Titolare del marchio: BG BAU.



2,5 t	420 - 1.010 mm	200 kg	80400
Portata	Ø est. tubo	Peso	Cod.

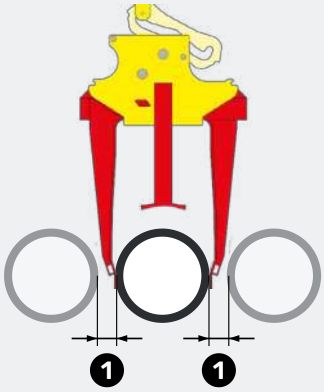

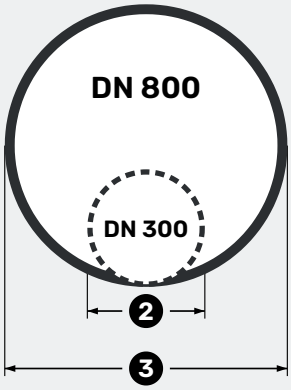

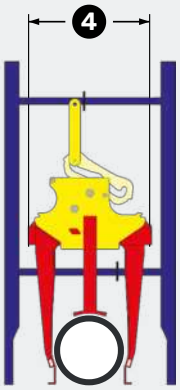

Tubi in cls

Regolazione continua DN 300 - DN 800

1. Distanza tubi **min. 60 mm**
2. DN 300 • Ø est. **min. 420 mm**
3. DN 800 • Ø est. **max. 1.010 mm**
4. Larghezza **750 mm**, lavoro nel blindaggio

VERSIONE

Tubi DN 300 - DN 800

Abbinabile allo spingitubo, pagina 16

CARATTERISTICHE

- ✓ **Regolazione rapida senza attrezzi** tra **DN 300 – DN 800**
- ✓ **Uso da parte del solo escavatorista**
- ✓ **Bassa usura** grazie alla lavorazione di qualità
- ✓ **Ottima sicurezza sul lavoro**
- ✓ **Portata 2,5 t**
- ✓ **Nessun cambio bracci necessario**
- ✓ **Ingombro laterale ridotto** nel blindaggio
- ✓ **Regolazione chiara per DN**
- ✓ Ideale per sollevare **tubi accatastati vicini**
- ✓ Meccanica a **bassa manutenzione**

Schmölz SchachtFix & Baugeräte GmbH | Tel. +49 (0) 8349 9720 | vertrieb@schachtfix.info | schacht-fix.de

MultiFIX XL

Pinza meccanica per tubi

Per tubi in cls fino a DN 1000

Euro Test

Esame volontario del tipo secondo la normativa UE e le norme europee.

Organismo di prova: DGUV Test, settore edilizia. Titolare del marchio: BG BAU.

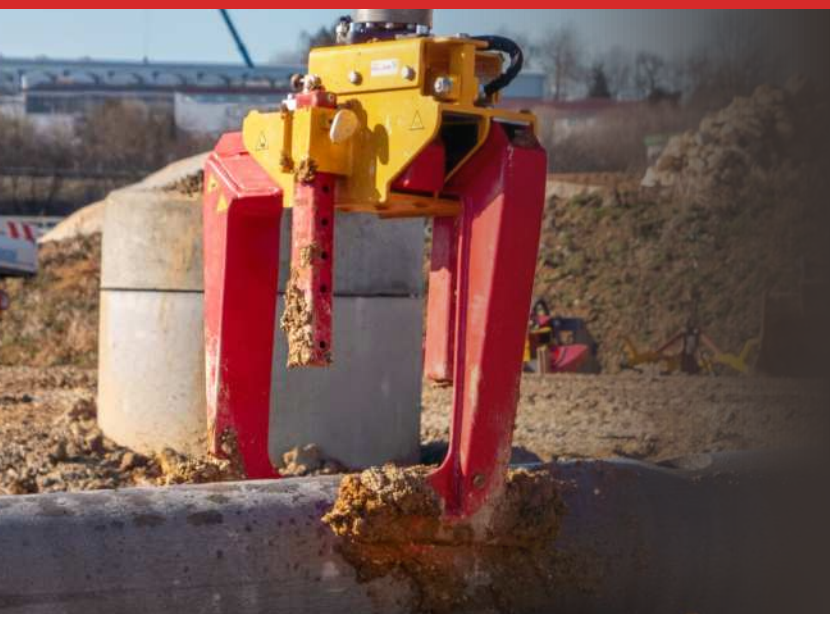



3,5 t	720 – 1.250 mm	320 kg	80450
Portata	Ø est. tubo	Peso	Cod.

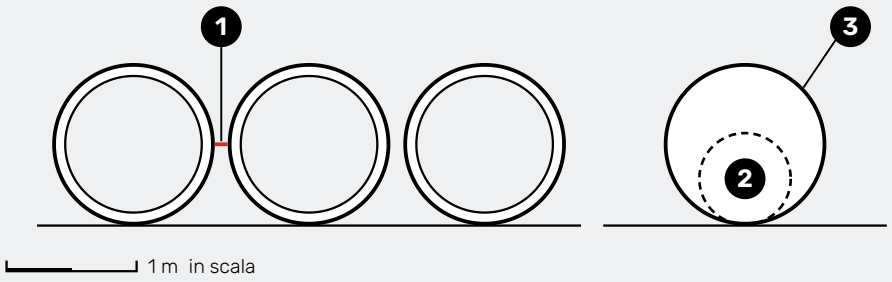

Tubi in cls

Regolazione continua DN 600 - DN 1000

1. Distanza tubi **min. 100 mm**
2. DN 600 • Ø est. **min. 720 mm**
3. DN 1000 • Ø est. **max. 1.250 mm**

VERSIONE

Tubi DN 600 - DN 1000

Abbinabile allo spingitubo, pagina 16

CARATTERISTICHE

- ✓ **Uso da parte del solo escavatorista**
- ✓ **Nessun cambio bracci necessario**
- ✓ **Ingombro laterale ridotto** nel blindaggio
- ✓ Ideale per sollevare **tubi accatastati vicini**
- ✓ Meccanica a **bassa manutenzione** & **portata 3,5 t**
- ✓ **Regolazione rapida senza attrezzi** tra **DN 600 – DN 1000**
- ✓ **Regolazione chiara per DN**
- ✓ **Bassa usura** grazie alla lavorazione di qualità
- ✓ **Ottima sicurezza sul lavoro**

PipeFIX 500

Pinza meccanica per tubi

Per tubi in cls fino a DN 500

Euro Test

Esame volontario del tipo secondo la normativa UE e le norme europee.

Organismo di prova: DGUV Test, settore edilizia. Titolare del marchio: BG BAU.

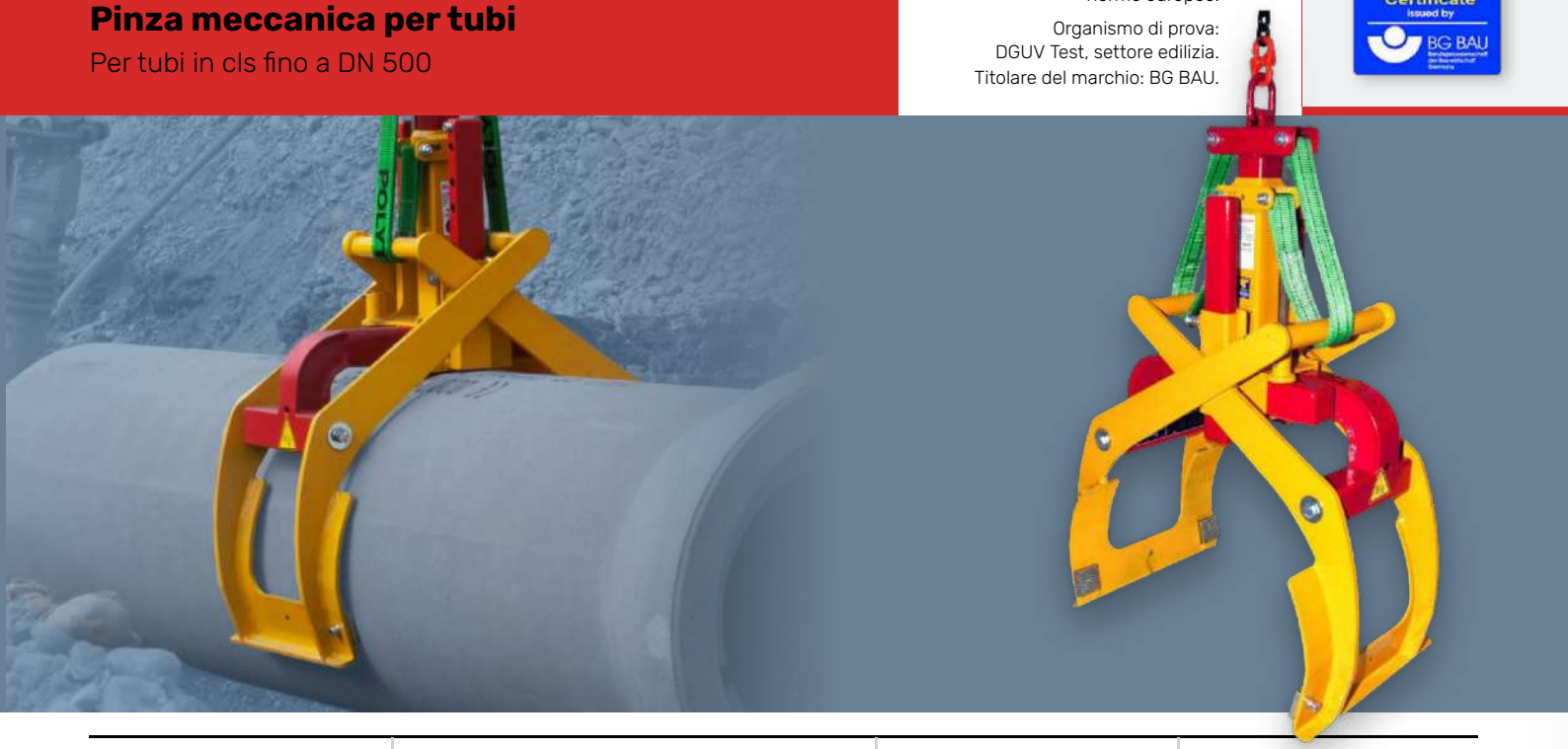

1,7 t	210 – 670 mm	110 kg	80200
Portata	Ø est. tubo	Peso	Cod.

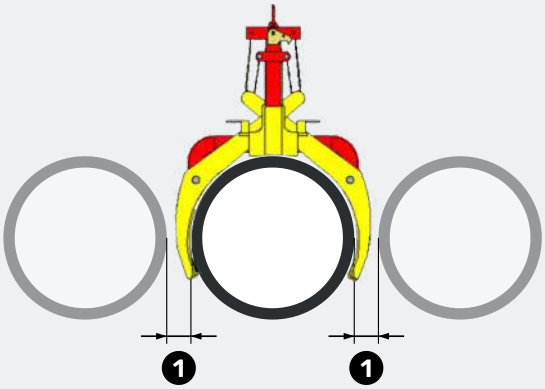

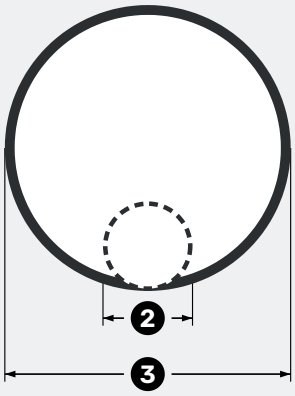

Tubi in cls

DN 200 - DN 500

1. Distanza tubi **min. 60 mm**
2. Ø est. **min. 210 mm**
3. Ø est. **max. 670 mm**

VERSIONE

DN 200 - DN 500 cls

Abbinabile allo spingitubo, pagina 16

CARATTERISTICHE

- ✓ **Uso da parte del solo escavatorista**
- ✓ **Regolazione chiara per DN**
- ✓ Ideale per sollevare **tubi vicini tra loro**
- ✓ Meccanica a **bassa manutenzione**
- ✓ **Regolazione rapida senza attrezzi** tra **DN 200 – DN 500**
- ✓ **Ingombro laterale ridotto** nel blindaggio
- ✓ **Ottima sicurezza sul lavoro**

Schmölz SchachtFix & Baugeräte GmbH | Tel. +49 (0) 8349 9720 | vertrieb@schachtfix.info | schacht-fix.de


POLY
POLY

PipeFIX Medium

Pinza meccanica per tubi

Per tubi in gres, ghisa e PVC fino a DN 500

Euro Test

Esame volontario del tipo secondo la normativa UE e le norme europee.

Organismo di prova: DGUV Test, settore edilizia. Titolare del marchio: BG BAU.

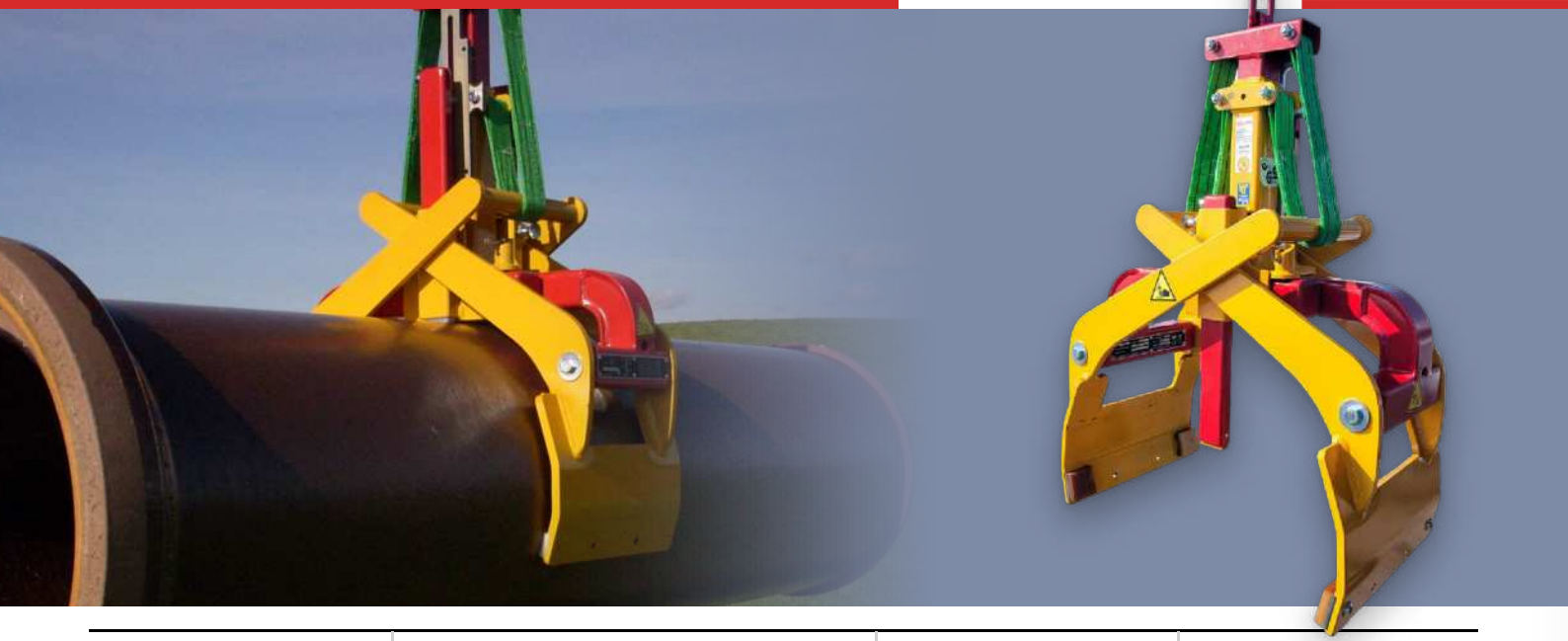

0,6 t	210 – 590 mm	100 kg	80250
Portata	Ø est. tubo	Peso	Cod.

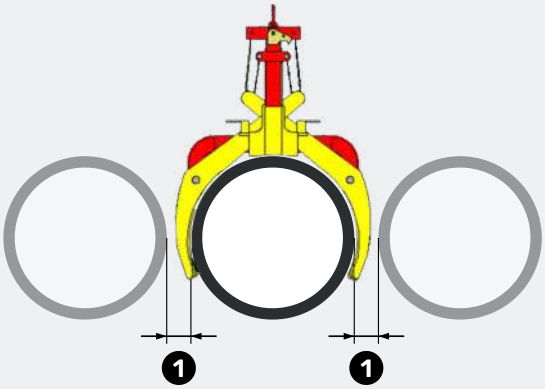

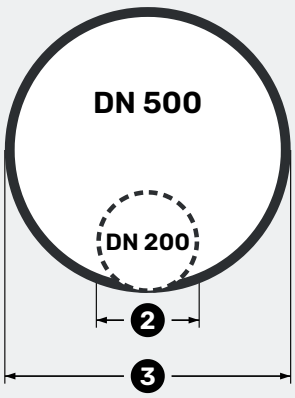

Per tubi in gres, ghisa e PVC

DN 200 - DN 500

1. Distanza tubi **min. 30 mm**
2. DN 200 • Ø est. **min. 210 mm**
3. DN 500 • Ø est. **max. 590 mm**

VERSIONE

DN 200 - DN 500

Tubi in gres, ghisa, PVC

Abbinabile allo spingitubo, pagina 16

CARATTERISTICHE

- ✓ **Prelievo diretto** dei tubi in gres **dalla catasta senza aiutanti**
- ✓ **Regolazione rapida senza attrezzi** tra **DN 200 – DN 500**
- ✓ **Ingombro laterale ridotto** nel blindaggio
- ✓ **Ottima sicurezza sul lavoro**
- ✓ **Uso da parte del solo escavatorista**
- ✓ **Regolazione chiara per DN**
- ✓ Ideale per sollevare **tubi vicini tra loro**
- ✓ Meccanica a **bassa manutenzione**

Schmölz SchachtFix & Baugeräte GmbH | Tel. +49 (0) 8349 9720 | vertrieb@schachtfix.info | schacht-fix.de

PipeFIX Light

Pinza meccanica per tubi

Per tubi in gres, ghisa e PVC fino a DN 300

Euro Test

Esame volontario del tipo secondo la normativa UE e le norme europee.

Organismo di prova: DGUV Test, settore edilizia. Titolare del marchio: BG BAU.

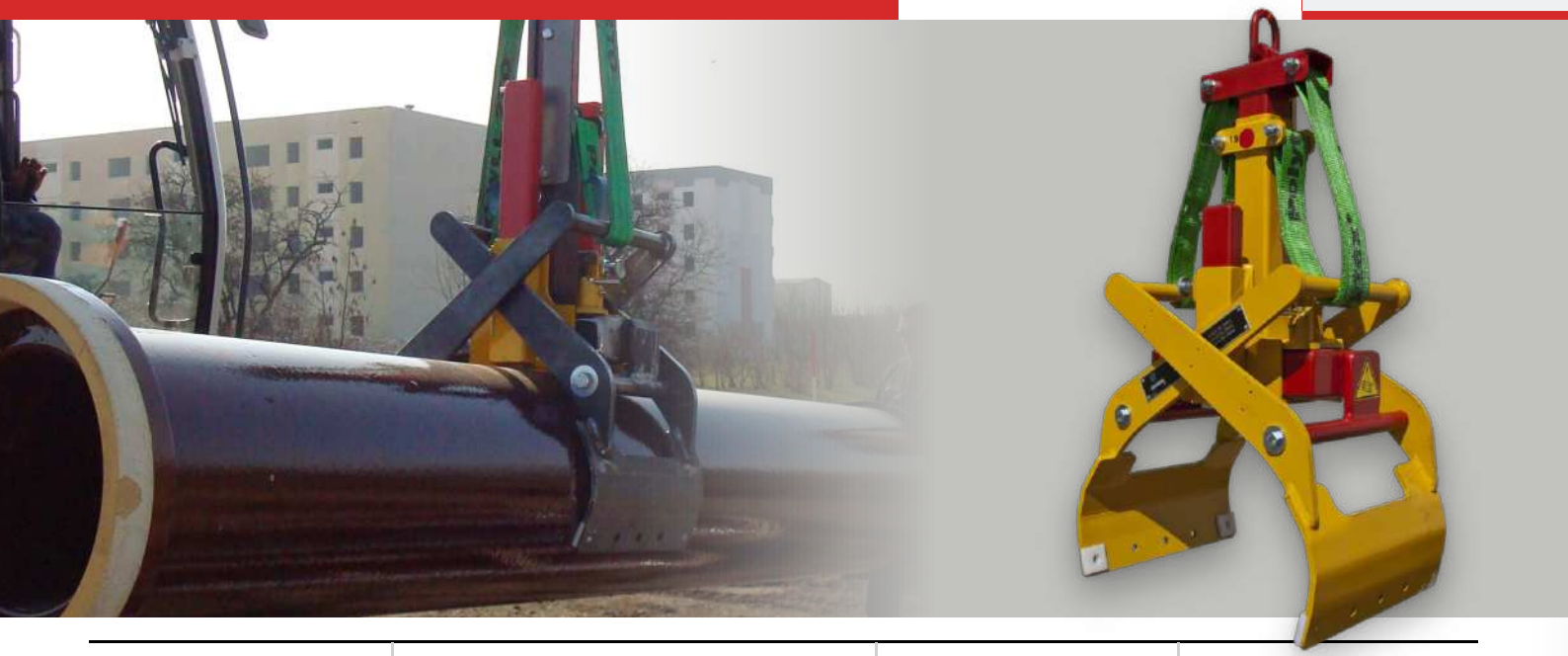

0,4 t	210 – 390 mm	65 kg	80300
Portata	Ø est. tubo	Peso	Cod.

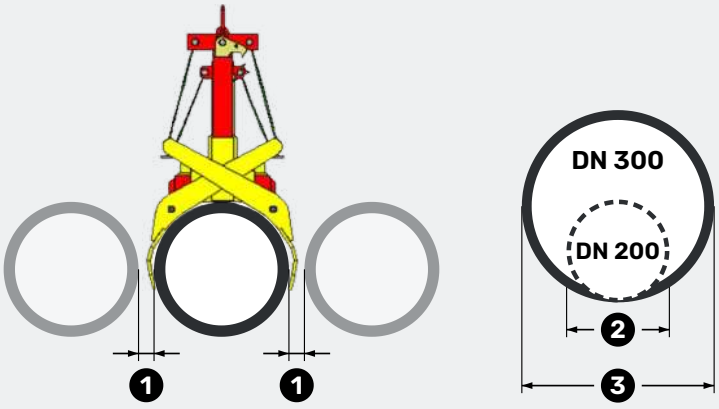

Per tubi in gres, ghisa e PVC

DN 200 - DN 300

1. Distanza tubi **min. 20 mm**
2. DN 200 • Ø est. **min. 210 mm**
3. DN 300 • Ø est. **max. 390 mm**

VERSIONE

DN 200 - DN 300

Tubi in gres, ghisa, PVC

Abbinabile allo spingitubo, pagina 16

CARATTERISTICHE

- ✓ **Prelievo diretto** dei tubi in gres **dalla catasta senza aiutanti**
- ✓ **Regolazione rapida senza attrezzi** tra **DN 200 – DN 300**
- ✓ **Ingombro laterale ridotto** nel blindaggio
- ✓ **Ottima sicurezza sul lavoro**
- ✓ **Uso da parte del solo escavatorista**
- ✓ **Regolazione chiara per DN**
- ✓ Ideale per sollevare **tubi vicini tra loro**
- ✓ Meccanica a **bassa manutenzione**

Rohr**Eindrücker**

Spingitubo con piastra di spinta mobile

Disponibile con o senza adattatore

Meccanizzazione semplice

Meccanizzazione ideale: si abbina a qualsiasi pinza meccanica come PipeFIX o MultiFIX.



Rendering 3D dello spingitubo

10 t	4 t	300 mm	1.600 mm	110 kg
Portata spinta	Portata gancio	Ø int. min. (DN)	Ø est. max. (De)	Peso

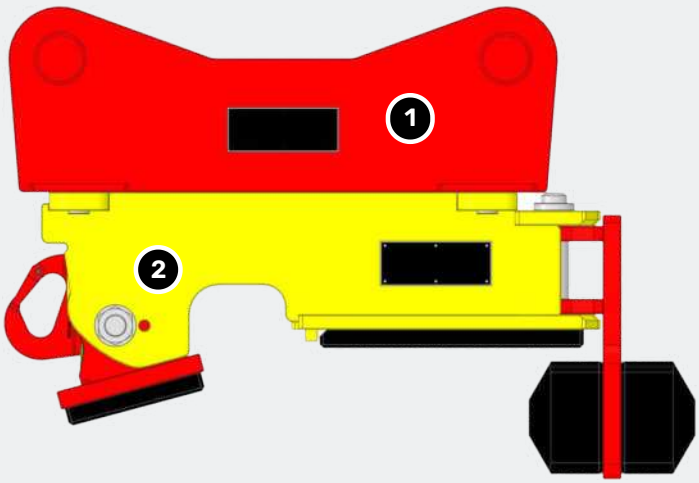

Facilita l'unione di tubi di ogni tipo

Spingitubo meccanico per unire e posizionare tubi di ogni tipo, soprattutto in cls da DN 300 - De 1600.

1. Adattatori
2. Spingitubo

VERSIONE

Spingitubo
Cod. 80501

Abbinabile all'adattatore, pagina 39

CARATTERISTICHE

- ✓ **Attrezzatura** progettata per attacchi rapidi **OilQuick** o **LIKUFIX**
- ✓ **Uso da parte del solo operatore**
- ✓ La **piastra mobile** offre all'operatore un'**ottima visuale** sul bersaglio laser, anche con **diametri piccoli**
- ✓ **Unione** e **posizionamento** dei tubi **senza rischi** per il personale
- ✓ La **piastra di spinta** si adatta **da sola al bicchiere**
- ✓ L'**escavatore non deve** essere **allineato esattamente** alla direzione di posa durante l'unione dei tubi

Schmölz SchachtFix & Baugeräte GmbH | Tel. +49 (0) 8349 9720 | vertrieb@schachtfix.info | schacht-fix.de



VerbauGreifer

Per adattatori OilQuick & LIKUFIX

Disponibile in 4 larghezze di lavoro

Euro Test

Esame volontario del tipo secondo la normativa UE e le norme europee.

Organismo di prova: DGUV Test, settore edilizia. Titolare del marchio: BG BAU.

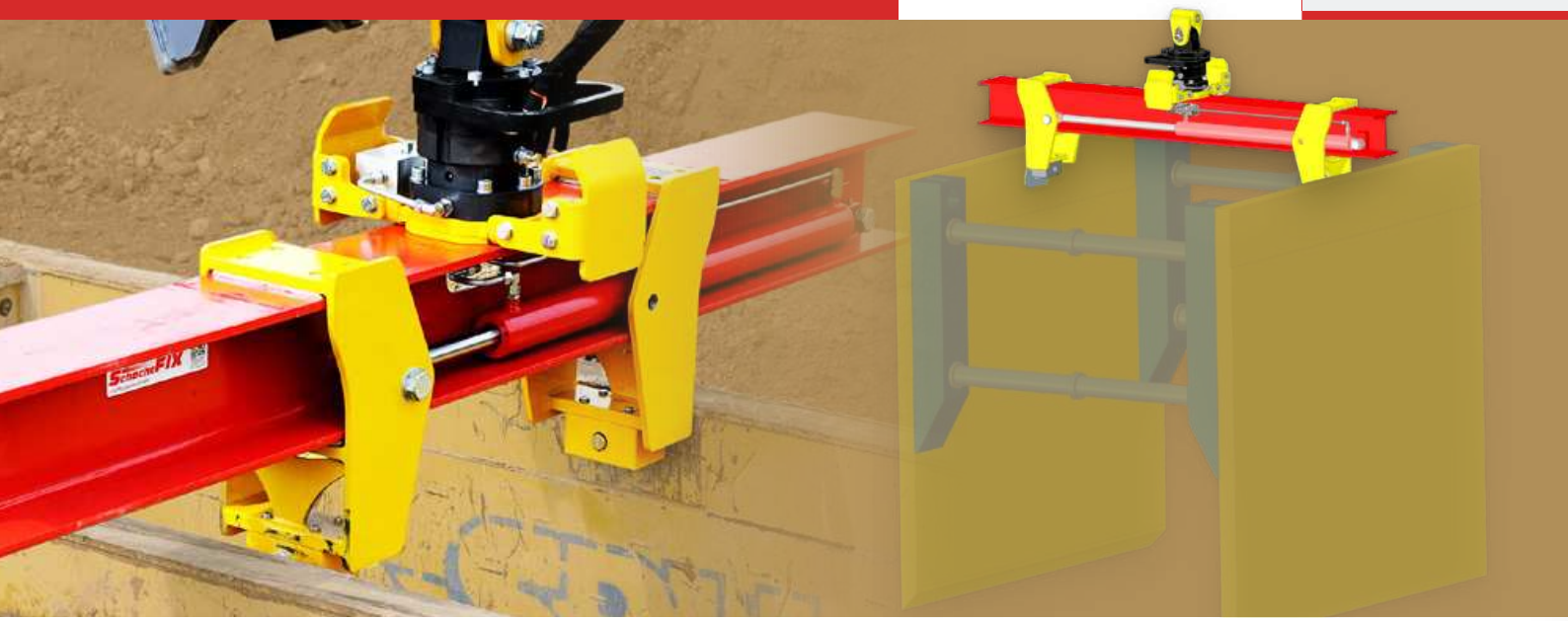

6,4 t	640 – 2.900 mm	1.600 – 3.000 mm	360°
Portata	Larghezza box	Lunghezza trave	Rotazione

Lunghezza trave in scala

1 m

Cod.	81430	81420	81410	81400
Lunghezza trave	1.600 mm	2.200 mm	2.600 mm	3.000 mm
Largh. box min.	640 mm	640 mm	640 mm	640 mm
Largh. box max.	1.500 mm	2.100 mm	2.500 mm	2.900 mm
Portata	6,4 t	6,4 t	6,4 t	6,4 t
Press. apertura	100 bar	100 bar	100 bar	100 bar
Press. chiusura	100 bar	100 bar	100 bar	100 bar
Press. rotazione	140 bar	140 bar	140 bar	140 bar

Larghezza minima e massima

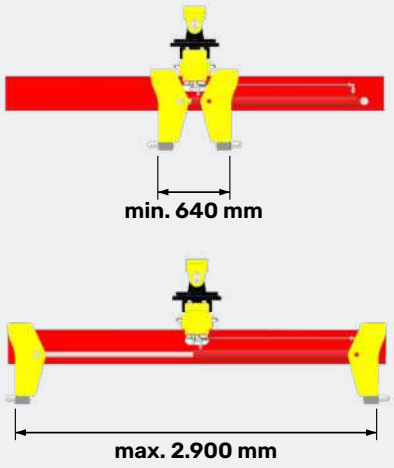

CARATTERISTICHE

Abbinabile all'adattatore, pagina 36

- ✓ **Attrezzatura** progettata per attacchi rapidi **OilQuick** o **LIKUFIX**
- ✓ **Presa idraulica** del box, **comandata** dalla **cabina**
- ✓ **Niente imbracatura** né **sgancio** manuale di catene con la pinza per blindaggi
- ✓ **Elevata stabilità antipendolo & movimentazione sicura** in cantieri ristretti
- ✓ **Posizionamento preciso e rapido** nello scavo senza aiutanti
- ✓ **Rotazione 360°** tramite il **motore di rotazione integrato**
- ✓ **Amplia** l'uso dei sistemi di attacco rapido **OilQuick** o **LIKUFIX** già **esistenti**
- ✓ **Razionalizza** e **ottimizza** lo **smontaggio** degli **elementi di blindaggio**
- ✓ **Riduce** il **rischio di infortuni** in cantiere

Schmölz SchachtFix & Baugeräte GmbH | Tel. +49 (0) 8349 9720 | vertrieb@schachtfix.info | schacht-fix.de





Generata con IA

Dove non disponiamo ancora di foto aggiornate in cantiere, mostriamo le nostre attrezzature con moderni strumenti di IA – per darvi già oggi un'immagine precisa.

KabelFIX & KabelFIX Light

Attrezzatura per adattatori OilQuick/LIKUFIX

Per trasportare e svolgere bobine per cavi

Euro Test

Esame volontario del tipo secondo la normativa UE e le norme europee.

Organismo di prova: DGUV Test, settore edilizia. Titolare del marchio: BG BAU.



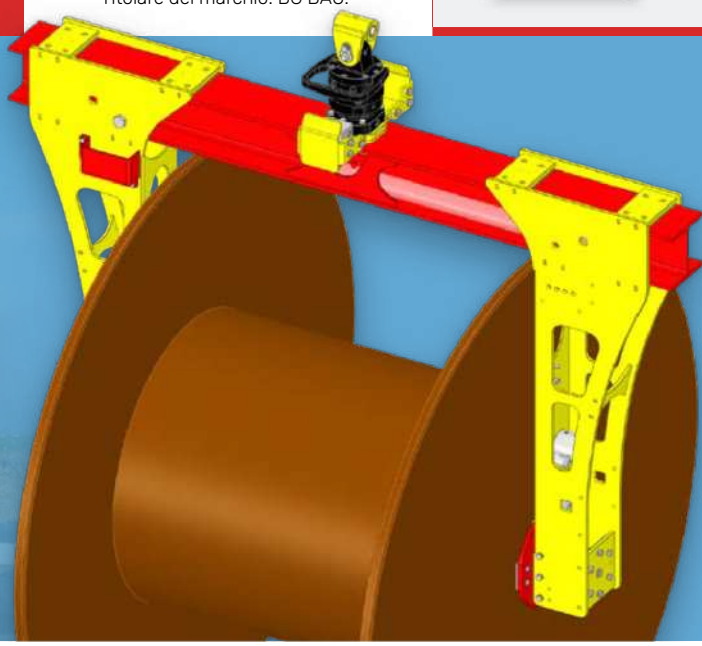

fino a 5,5 t	500 – 1.600 mm	fino a 2.800 mm	800 – 1.100 kg
Portata	Larghezza bobina	Ø bobina	Peso

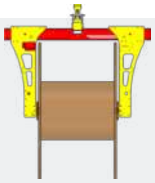

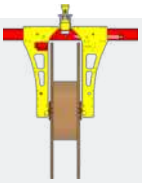

	KabelFIX	KabelFIX Light NUOVO
Cod.	80850	80840
Portata	5,5 t	3 t
Larghezza bobina	600 - 1.600 mm	500 - 1.200 mm
Ø bobina	max. 2.800 mm	max. 2.400 mm
Press. apertura	100 bar	100 bar
Press. chiusura	200 bar	200 bar
Rotaz. attrezzatura	140 bar	140 bar
Rotaz. bobina	140 bar	140 bar
Peso	1.100 kg	800 kg

Larghezza e Ø bobina

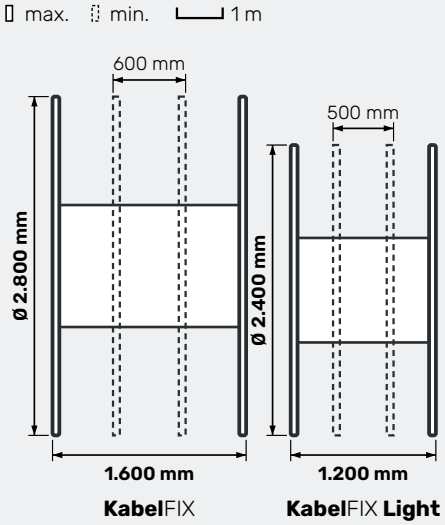

CARATTERISTICHE

Abbinabile all'adattatore, pagina 36

- ✓ **Attrezzatura** progettata per attacchi rapidi **OilQuick** o **LIKUFIX**
- ✓ **Presa idraulica** della bobina – comandata dalla cabina
- ✓ **Posizionamento preciso e rapido** della bobina sopra lo scavo **senza aiutanti**
- ✓ La bobina viene messa in rotazione **con comando dalla cabina**
- ✓ **Rotazione 360°** tramite il motore di rotazione integrato
- ✓ **Facilita** la **posa** dei cavi
- ✓ **Amplia l'impiego** dei sistemi di attacco rapido **OilQuick** o **LIKUFIX** esistenti
- ✓ **Riduce** il **rischio di infortuni** in cantiere

GeräteWender / QuickRotator

Per lavorare in modo efficiente con le attrezzature

progettato per attacchi rapidi OilQuick e LIKUFIX

Scambio rapido

e posizionamento pronto alla presa / trasferimento delle attrezzature tra 2 escavatori nel cantiere fognario.



1,5 t	1.750 × 950 mm	360°	500 kg
Portata	Lunghezza × larghezza	Rotazione	Peso

Dati tecnici

Parametro	Valore
Lunghezza	1.750 mm
Larghezza	950 mm
Peso	500 kg

Versione

Cod.	Versione
81500	Portata 1,5 t

Rotazione continua a 360° tra piastra di base e superiore

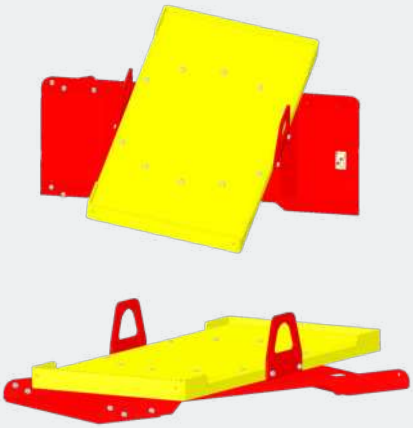

CARATTERISTICHE

- ✓ **Perno di sicurezza** manuale **blocca le due piastre**
- ✓ **Movimentazione sicura** in spazi ristretti
- ✓ **Razionalizza** e **ottimizza** l'uso delle attrezzature nel **cantiere fognario**
- ✓ **Presa idraulica** delle attrezzature dalla **cabina**
- ✓ **Deposito preciso e rapido** e **posizionamento** nello scavo **senza aiutanti**
- ✓ **Riduce** il **rischio di infortuni** in cantiere
- ✓ **Occhielli di trasporto robusti** per la presa con la **pinza per blindaggi**
- ✓ **Amplia** l'uso degli **attacchi rapidi OilQuick** o **LIKUFIX** esistenti

Schmölz SchachtFix & Baugeräte GmbH | Tel. +49 (0) 8349 9720 | vertrieb@schachtfix.info | schacht-fix.de

VerbauHaken

Il gancio per blindaggi è la soluzione

per estrarre box di blindaggio bloccati

Requisito: occhiello di tiro

Gli occhielli di tiro sono necessari per usare il gancio.



10 t	960 × 400 mm	4 t	80 kg
Portata gancio di tiro	Lunghezza × larghezza	Portata gancio catena	Peso

Requisito

Nei box con piastre saldate (attacco per pinza per blindaggi) tirare solo dagli occhielli anteriori e posteriori. Non tirare dalla piastra saldata centrale: il foro non è passante.

Dati tecnici

Parametro	Valore
Lunghezza	960 mm
Larghezza	400 mm
Peso	80 kg

Versione

Cod.	Versione
80551	Portata 10 t / 4 t

CARATTERISTICHE

Abbinabile all'adattatore, pagina 39

- ✓ **Uso da parte del solo escavatorista**
- ✓ L'**escavatorista** può **infilare** il gancio nel **3° occhiello di tiro da solo**
- ✓ **Potente**
- ✓ **Risparmia personale** e **costi**
- ✓ **Aumenta la sicurezza** in **cantiere**
- ✓ **Corsa di tiro breve**
- ✓ Costruzione **a bassa manutenzione**
- ✓ Il **personale** resta fuori dalla **zona di pericolo** dell'**escavatore**

Platten**Greifer**

Pinza per pannelli di blindaggio

per adattatori OilQuick & LIKUFIX

Euro Test

Esame volontario del tipo secondo la normativa UE e le norme europee.

Organismo di prova: DGUV Test, settore edilizia. Titolare del marchio: BG BAU.



6,4 t	**510 mm**	**360°**	**150 kg**
Portata	Distanza boccole	Rotazione	Peso

Dati tecnici

Parametro	Valore
Distanza delle boccole sul pannello	510 mm
Press. apertura	100 bar
Press. chiusura	100 bar
Press. rotazione	140 bar
Peso	150 kg

Versione

Cod.	Versione
81450	Portata 6,4 t

Rotazione a 360° con motore di rotazione integrato

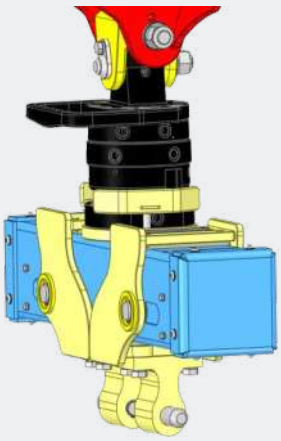

CARATTERISTICHE

Abbinabile all'adattatore, pagina 36

- ✓ **Attrezzatura** progettata per attacchi rapidi **OilQuick** o **LIKUFIX**
- ✓ **Elevata stabilità antipendolo**
- ✓ **Amplia** l'uso degli attacchi rapidi **OilQuick** o **LIKUFIX** esistenti
- ✓ **Presa idraulica** dei pannelli – comandata dalla cabina
- ✓ **Movimentazione sicura** in spazi ristretti
- ✓ **Riduce** il **rischio di infortuni** in cantiere
- ✓ **Niente** imbracatura e **sgancio** manuale di **catene**
- ✓ **Posizionamento preciso e rapido** nello scavo senza aiutanti
- ✓ **Razionalizza** e **ottimizza** lo **smontaggio** dei blindaggi

Schmölz SchachtFix & Baugeräte GmbH | Tel. +49 (0) 8349 9720 | vertrieb@schachtfix.info | schacht-fix.de

IN AZIONE





DISTRIBUZIONE ESCLUSIVA
SBH



SchachtFIX SW

Pinza automatica per pozzetti

Con meccanismo a scatti, per prefabbricatori

Euro Test

Esame volontario del tipo secondo la normativa UE e le norme europee.

Organismo di prova: DGUV Test, settore edilizia. Titolare del marchio: BG BAU.

Ø interno in scala



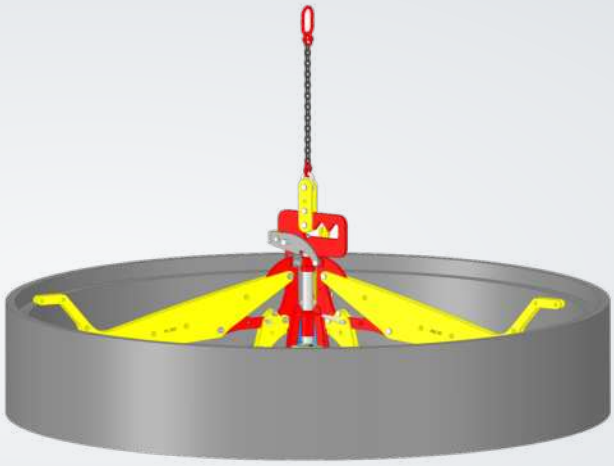

2,5 t	**600 – 2.500 mm**	**DN 1200**	**BG BAU**
Portata max.	Ø interno elementi	Coni e fondi max.	sovvenzionato

Versioni e dati tecnici

Cod.	Versione	Ø interno elementi	Portata
80080	SchachtFIX SW unità base	600 / 625 / 800 mm	
80100	SchachtFIX SW / -V- 3 prolunghe 1500	1.000 mm	2,5 t
		1.200 / 1.500 mm	2,0 t
80110	SchachtFIX SW 3 prolunghe 2000	2.000 mm	2,0 t
80120	SchachtFIX SW 3 prolunghe 2500	2.500 mm	2,0 t

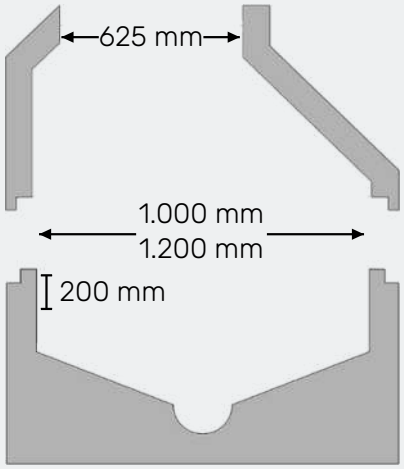

CARATTERISTICHE

- ✓ Solleva **coni** e **fondi** fino a **DN 1200**
- ✓ Tutti gli **elementi**, in particolare i coni, **restano** perfettamente **orizzontali**
- ✓ **Bassa usura** grazie alla lavorazione di qualità
- ✓ **Rapido ammortamento** grazie al risparmio di tempo e costi
- ✓ **Aggancio e sgancio** meccanico dal solo operatore, **senza** altro **personale**
- ✓ **Nessuna parte sporgente** fuori dagli anelli
- ✓ **Uso semplice** e affidabile

– BG BAU –
SOVVENZIONATO

Lavorare sicuri con SchachtFIX – e ricevere un contributo! La BG BAU (assicurazione tedesca contro gli infortuni per l'edilizia) sostiene l'acquisto dei sistemi SchachtFIX. Vi aiutiamo con la documentazione.

1. Verificare i requisiti
2. Richiedere un'offerta
3. Presentare la domanda alla BG BAU
4. Acquistare l'attrezzatura e ricevere il contributo

SchachtFIX 1000

Pinza automatica per pozzetti

per elementi prefabbricati di pozzetti

Euro Test

Esame volontario del tipo secondo la normativa UE e le norme europee.

Organismo di prova: DGUV Test, settore edilizia. Titolare del marchio: BG BAU.

La **pinza per pozzetti SchachtFIX** è adatta a **sollevare, spostare e calare** in orizzontale anelli e fondi da **DN 600 - DN 1000**

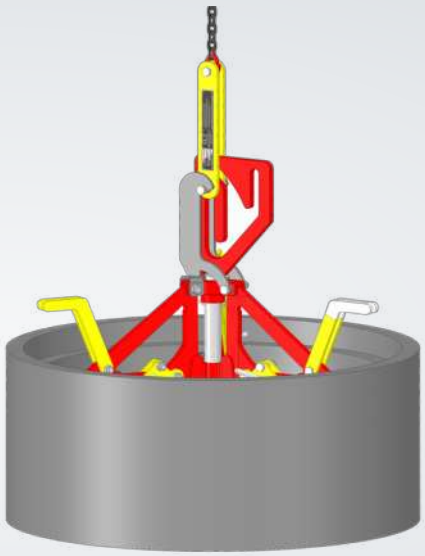

2,5 t	**600 – 1.000 mm**	**DN 1000**	**BG BAU**
Portata	Ø interno elementi	Coni e fondi max.	sovvenzionato

Versioni e dati tecnici

Cod.	Versione	Ø interno elementi	Portata
80000	SchachtFIX -V- unità base	600 / 625 / 800 mm	2,5 t
80010	3 appoggi 1000	1.000 mm	2,5 t
Peso		100 kg	

Per elementi prefabbricati tondi

Ø interno da 600 mm - 1.000 mm

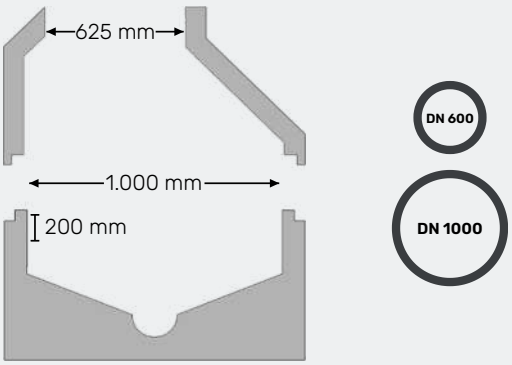

CARATTERISTICHE

- ✓ Adatta ad **anelli** con Ø interno di **600, 625, 800, 1.000 mm**
- ✓ **Aggancio e sgancio** meccanico **dal** solo **operatore**, senza altro **personale**
- ✓ **Nessuna parte sporgente** fuori dagli anelli
- ✓ **Uso semplice** e affidabile
- ✓ Solleva **coni** e **fondi** fino a **max. DN 1000**
- ✓ Tutti gli **elementi**, in particolare i coni, **restano** perfettamente **orizzontali**
- ✓ **Bassa usura** grazie alla lavorazione di qualità
- ✓ **Rapido ammortamento** grazie al risparmio di tempo e costi

- BG BAU -
SOVVENZIONATO

Lavorare sicuri con SchachtFIX – e ricevere un contributo! La BG BAU (assicurazione tedesca contro gli infortuni per l'edilizia) sostiene l'acquisto dei sistemi SchachtFIX. Vi aiutiamo con la documentazione.

1. Verificare i requisiti
2. Richiedere un'offerta
3. Presentare la domanda alla BG BAU
4. Acquistare l'attrezzatura e ricevere il contributo

Schmölz SchachtFix & Baugeräte GmbH | Tel. +49 (0) 8349 9720 | vertrieb@schachtfix.info | schacht-fix.de

SchachtFIX 1500

Pinza automatica per pozzetti

per elementi prefabbricati di pozzetti

Euro Test

Esame volontario del tipo secondo la normativa UE e le norme europee.

Organismo di prova: DGUV Test, settore edilizia. Titolare del marchio: BG BAU.



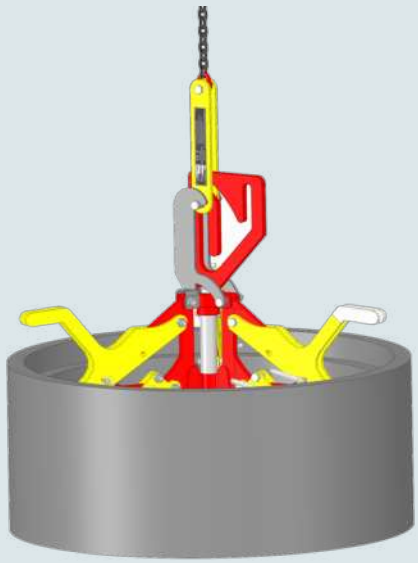

2,5 t	**600 – 1.500 mm**	**DN 1200**	**BG BAU**
Portata max.	Ø interno elementi	Coni e fondi max.	sovvenzionato

Versioni e dati tecnici

Cod.	Versione	Ø interno elementi	Portata
80000	SchachtFIX -V- unità base	600 / 625 / 800 mm	2,5 t
80010	3 appoggi 1000	1.000 mm	2,5 t
80100	SchachtFIX SW / -V- 3 prolunghe 1500	1.000 mm	2,5 t
		1.200 / 1.500 mm	2,0 t
Fondi max.		DN 1200	
Coni max.		DN 1200	
Peso		100 kg	

Per elementi prefabbricati tondi

Ø interno da 600 mm - 1.500 mm

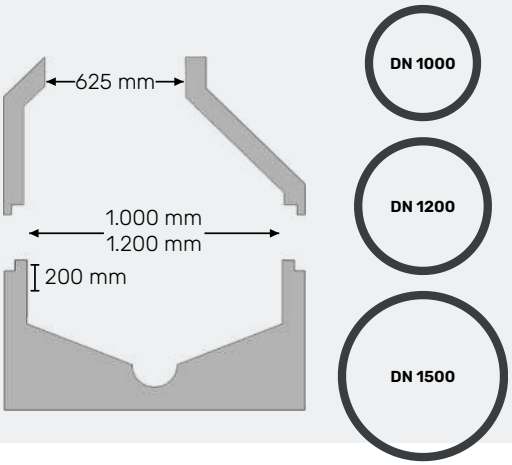

CARATTERISTICHE

- ✓ Adatta ad **anelli** con diametro interno di **Ø 600, 625, 800, 1.000, 1.200** e **1.500 mm**
- ✓ **Aggancio e sgancio** meccanico dal solo operatore, **senza** altro **personale**
- ✓ **Nessuna parte sporgente** fuori dagli anelli
- ✓ **Uso semplice** e affidabile
- ✓ Solleva **coni** e **fondi** fino a **max. DN 1200**
- ✓ Tutti gli **elementi**, in particolare i coni, **restano** perfettamente **orizzontali**
- ✓ **Bassa usura** grazie alla lavorazione di qualità
- ✓ **Rapido ammortamento** grazie al risparmio di tempo e costi

- BG BAU -
SOVVENZIONATO

Lavorare sicuri con SchachtFIX – e ricevere un contributo! La BG BAU (assicurazione tedesca contro gli infortuni per l'edilizia) sostiene l'acquisto dei sistemi SchachtFIX. Vi aiutiamo con la documentazione.

1. Verificare i requisiti
2. Richiedere un'offerta
3. Presentare la domanda alla BG BAU
4. Acquistare l'attrezzatura e ricevere il contributo

SenkkastenFIX

Pinza meccanica

per fondi di caditoie

Protegge la schiena

dei vostri operai e aiuta a evitare assenze per malattia.

Uso semplice & sicuro.



0,25 t	450 mm	5 kg	80150
Portata	Ø interno elementi	Peso	Cod.

Dati tecnici

Parametro	Valore
Ø interno elementi	450 mm
Peso	5 kg

Versione

Cod.	Versione
80150	Portata 0,25 t



CARATTERISTICHE

- ✓ Il **fondo della caditoia** resta sempre **orizzontale**
- ✓ **Protegge** la **schiena** ed **evita** così **assenze** per malattia
- ✓ **Nessuna parte sporgente** fuori dagli elementi
- ✓ **Uso semplice** e **sicuro**
- ✓ **Bassa usura** grazie alla lavorazione di qualità
- ✓ **Peso ridotto**
- ✓ **Rapido ammortamento** grazie al risparmio di tempo e costi

Schmölz SchachtFix & Baugeräte GmbH | Tel. +49 (0) 8349 9720 | vertrieb@schachtfix.info | schacht-fix.de

SchachtFIX Light

Pinza meccanica per pozzetti

per tubi in calcestruzzo verticali e fondi di caditoie con pozzetto di decantazione

Euro Test

Esame volontario del tipo secondo la normativa UE e le norme europee.

Organismo di prova: DGUV Test, settore edilizia. Titolare del marchio: BG BAU.



0,4 t	450 mm	30 kg	80160
Portata	Ø interno elementi	Peso	Cod.

Dati tecnici

Parametro	Valore
Ø interno elementi	450 mm
Peso	30 kg

Versione

Cod.	Versione
80160	Portata 0,4 t



CARATTERISTICHE

- ✓ **Aggancio e sgancio dal** solo operatore, **senza** altro **personale**
- ✓ **Uso semplice** e **affidabile**
- ✓ L'**elemento** resta sempre **orizzontale**
- ✓ **Nessuna parte sporgente** fuori dagli elementi
- ✓ **Peso ridotto**
- ✓ **Bassa usura** grazie alla lavorazione di qualità
- ✓ **Rapido ammortamento** grazie al risparmio di tempo e costi

BeGu**FIX**

Dispositivo di sollevamento per alzare, spostare e calare
chiusini BeGu classe D400 e B125 e anelli raggiungi quota

Euro Test

Esame volontario del tipo secondo la normativa UE e le norme europee.

Organismo di prova: DGUV Test, settore edilizia. Titolare del marchio: BG BAU.

Regolazione senza attrezzi sulla misura normalizzata richiesta



0,2 t	**19 kg**	**80600**	**BG BAU**
Portata	Peso	Cod.	sovvenzionato

Telaio



Classe B125 – classe D400

Ø int.	605 mm
Ø est.	720 – 790 mm
Peso	110 kg

Coperchio

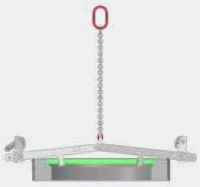

Classe D400

Ø int.	605 mm
Ø est.	785 mm
Peso	90 kg

Anello raggiungi quota



Norma DIN nuova e vecchia

Ø int.	605 mm
Ø est.	790 – 825 mm
Peso	40 mm – 24 kg 60 mm – 38 kg 80 mm – 51 kg 100 mm – 63 kg

CARATTERISTICHE

- ✓ L'**elemento** resta sempre **orizzontale**
- ✓ **Peso ridotto**
- ✓ **Bassa usura** grazie alla lavorazione di qualità
- ✓ **Uso semplice** e **affidabile**
- ✓ **Protegge la schiena**
- ✓ **Rapido ammortamento** grazie al risparmio di tempo e costi

– BG BAU –

SOVVENZIONATO

max. 50 % del costo d'acquisto, max. 250 € per misura

Proteggere la schiena con BeGuFIX – e ricevere un contributo! La BG BAU (assicurazione tedesca contro gli infortuni per l'edilizia) sostiene l'acquisto di ausili che proteggono la schiena, come il BeGuFIX.

1. Verificare i requisiti
2. Richiedere un'offerta
3. Presentare la domanda alla BG BAU
4. Acquistare l'attrezzatura e ricevere il contributo

Schmölz SchachtFix & Baugeräte GmbH | Tel. +49 (0) 8349 9720 | vertrieb@schachtfix.info | schacht-fix.de

BeGu**FIX** 800

Dispositivo di sollevamento per alzare, spostare e calare

chiusini MG classe D 400 / luce netta 800 mm

Euro Test

Esame volontario del tipo secondo la normativa UE e le norme europee.

Organismo di prova: DGUV Test, settore edilizia. Titolare del marchio: BG BAU.

Regolazione senza attrezzi sulla misura normalizzata richiesta

Modello di utilità **protetto**

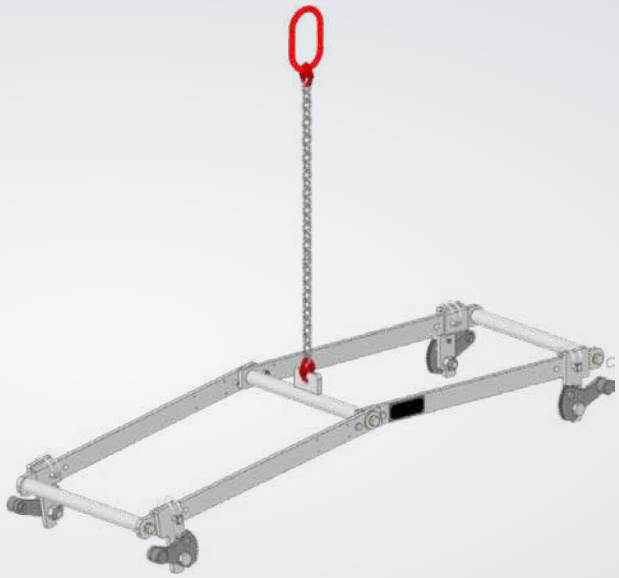

0,2 t	**20 kg**	**80610**	**BG BAU**
Portata	Peso	Cod.	sovvenzionato

Chiusino MG

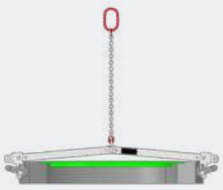

Classe D 400 / luce netta 800 mm

Ø int.	800 mm
Ø est.	980 mm
Peso	200 kg

Anello raggiungi quota



Luce 800

Ø int.	Luce 800 mm
Ø est.	1.040 mm
Peso	60 mm – 50 kg 80 mm – 66 kg 100 mm – 85 kg

CARATTERISTICHE

- ✓ L'**elemento** resta sempre **orizzontale**
- ✓ **Peso ridotto**
- ✓ **Bassa usura** grazie alla lavorazione di qualità
- ✓ **Uso semplice** e **affidabile**
- ✓ **Protegge la schiena**
- ✓ **Rapido ammortamento** grazie al risparmio di tempo e costi

– BG BAU –

SOVVENZIONATO

max. 50 % del costo d'acquisto, max. 250 € per misura

Proteggere la schiena con BeGuFIX – e ricevere un contributo! La BG BAU (assicurazione tedesca contro gli infortuni per l'edilizia) sostiene l'acquisto di ausili che proteggono la schiena, come il BeGuFIX.

1. Verificare i requisiti
2. Richiedere un'offerta
3. Presentare la domanda alla BG BAU
4. Acquistare l'attrezzatura e ricevere il contributo


Generata con IA

Transport**Gestelle**

Soluzione per il trasporto e lo stoccaggio dei dispositivi di sollevamento
per HydroFIX, HydroFIX Light, VerbauGreifer e KabelFIX



Trasporto rapido e sicuro
da e verso il cantiere

Per HydroFIX, HydroFIX Light, VerbauGreifer e KabelFIX esiste il telaio di trasporto adatto. Adattatore, testa e set di bracci vi sono riposti al completo.

Il telaio si preleva con l'attacco rapido o con le forche, protegge le attrezzature dai danni ed è facile da impilare.

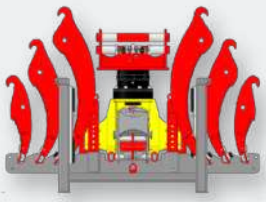

HydroFIX telaio di trasporto

Adattatore + testa HF + 3 set di bracci

Cod. art. 80951

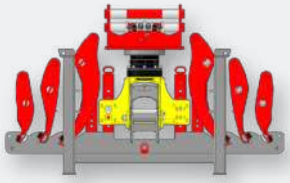

HydroFIX Light telaio di trasporto

Adattatore + testa HF-L + 3 set di bracci

Cod. art. 80998

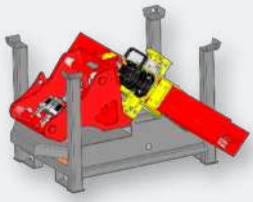

VerbauGreifer telaio di trasporto

Cod. art. 81440

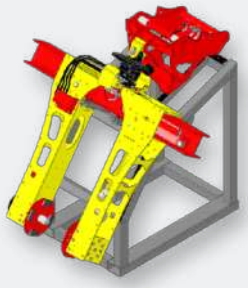

KabelFIX & KabelFIX light telaio di trasporto

Cod. art. 80860

CARATTERISTICHE

- ✓ **Ideale** per la **presa rapida** e **sicura** con l'attacco rapido
- ✓ **Presa del carico** con le **forche**
- ✓ **Protezione dai danni** dovuti a stoccaggio errato
- ✓ **Stoccaggio sicuro** in cantiere e in deposito
- ✓ **Facile da movimentare** e **impilabile**

GeräteAdapter MFK

per attacchi rapidi OilQuick e LIKUFIX

Portata 10 t • pressione olio max. 300 bar

Disponibile per

OILQUICK®

LIKUFIX

OILQUICK®

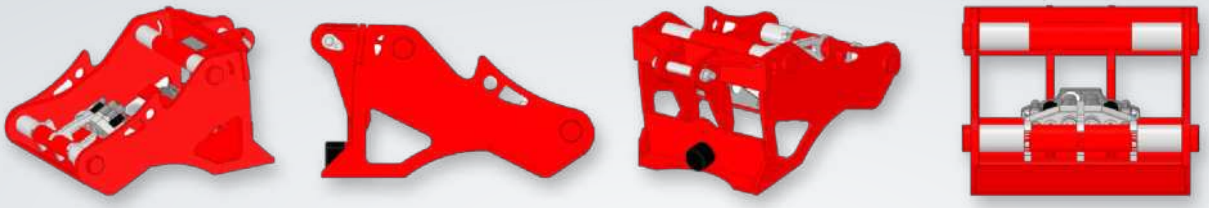

LIKUFIX

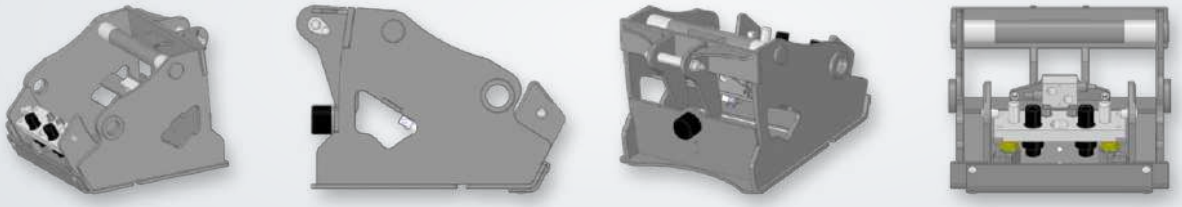



OILQUICK®

Versioni e dati tecnici

COD.	VERSIONE	PORTATA	PRESS. MAX.	PESO
81550	OQ-80-MFK	10 t	300 bar	300 kg
81555	OQ-70/55-MFK	10 t	300 bar	260 kg
81560	OQ-70-MFK	10 t	300 bar	250 kg
81565	OQ-65-MFK	10 t	300 bar	200 kg
81570	OQ-60-5-MFK	10 t	300 bar	180 kg
81575	OQ-60-4-MFK	10 t	300 bar	180 kg



LIKUFIX

Versioni e dati tecnici

COD.	VERSIONE	PORTATA	PRESS. MAX.	PESO
81850	SW-66-MFK	10 t	300 bar	400 kg
81860	SW-48-MFK	10 t	300 bar	300 kg
81870	SW-33-MFK	10 t	300 bar	230 kg

ABBINABILE A QUESTE MACCHINE

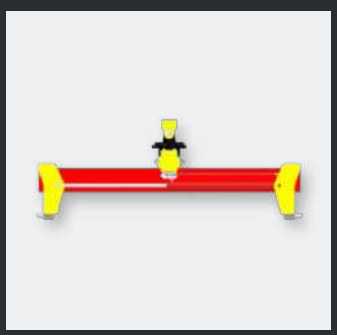

VerbauGreifer

— Pagina 18

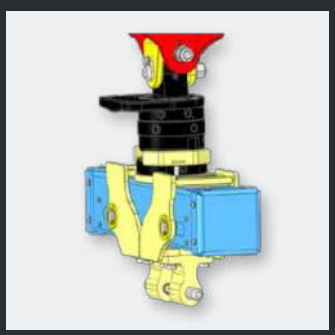

PlattenGreifer

— Pagina 24



HydroFIX & HydroFIX light

— Pagina 4 / 6

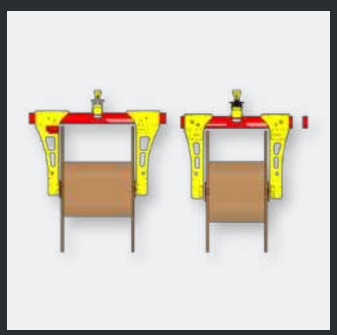

KabelFIX & KabelFIX light

— Pagina 20

Schmölz SchachtFix & Baugeräte GmbH | Tel. +49 (0) 8349 9720 | vertrieb@schachtfix.info | schacht-fix.de

GeräteAdapter S-10°

per attacchi rapidi OilQuick e LIKUFIX

Portata da 5,5 t a 8 t • pressione olio max. 300 bar

Disponibile per

OILQUICK®

LIKUFIX

OILQUICK®

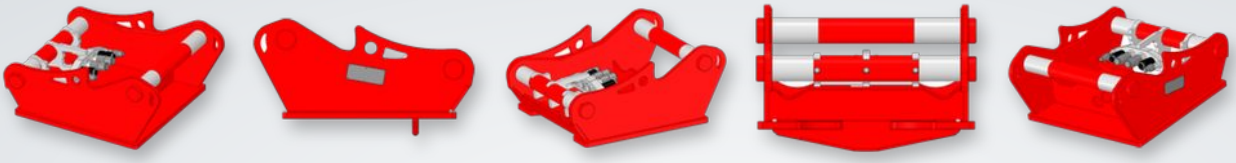

LIKUFIX

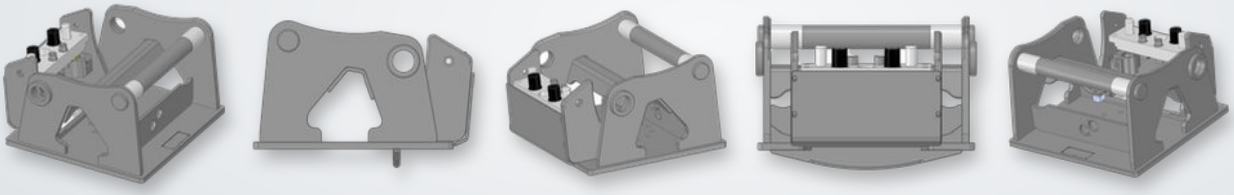



OILQUICK®

Versioni e dati tecnici

COD.	VERSIONE	PORTATA	PRESS. MAX.	PESO
81600	OQ-80-S-10°	8 t	300 bar	280 kg
81605	OQ-70/55-S-10°	8 t	300 bar	240 kg
81610	OQ-70-S-10°	8 t	300 bar	230 kg
81615	OQ-65-S-10°	8 t	300 bar	180 kg
81620	OQ-60-5-S-10°	5,5 t	300 bar	160 kg
81625	OQ-60-4-S-10°	5,5 t	300 bar	160 kg
81630	OQ-45-5-S-10°	5,5 t	300 bar	150 kg
81635	OQ-45-4-S-10°	5,5 t	300 bar	150 kg



LIKUFIX

Versioni e dati tecnici

COD.	VERSIONE	PORTATA	PRESS. MAX.	PESO
81900	SW-66-S-10°	8 t	300 bar	210 kg
81910	SW-48-S-10°	8 t	300 bar	220 kg
81920	SW-33-S-10°	5,5 t	300 bar	160 kg

ABBINABILE A QUESTE MACCHINE



HydroFIX & HydroFIX light

— Pagina 4 / 6

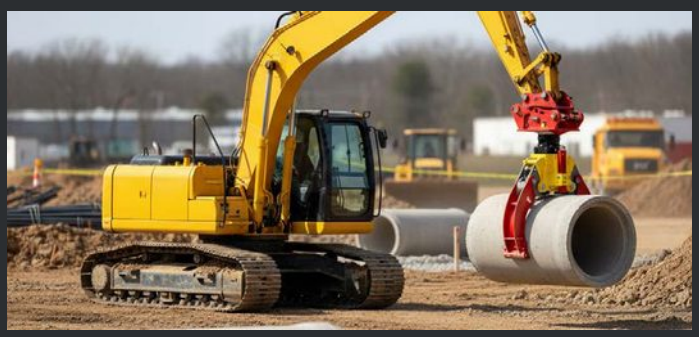

HydroFIX in azione

— Pagina 4

GeräteAdapter S-42°

per pinza HydroFIX per tubi camicia

Adattatori OilQuick, LIKUFIX e per pala gommata

Disponibile per

OILQUICK®

LIKUFIX

OILQUICK®







LIKUFIX

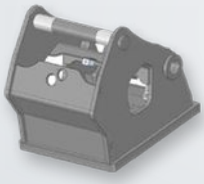
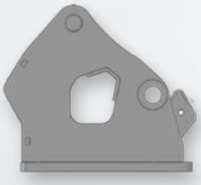
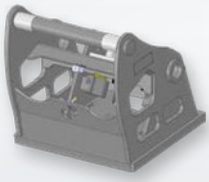





OILQUICK®

Versioni e dati tecnici

COD.	VERSIONE	PORTATA	PRESS. MAX.	PESO
81601	OQ-80-S-42°	7,5 t	300 bar	465 kg
81606	OQ-70/55-S-42°	7,5 t	300 bar	320 kg



LIKUFIX

Versioni e dati tecnici

COD.	VERSIONE	PORTATA	PRESS. MAX.	PESO
81905	SW-66-S-42°	7,5 t	300 bar	460 kg
81915	SW-48-S-42°	7,5 t	300 bar	350 kg

Rotatore **82015** Peso 135 kg

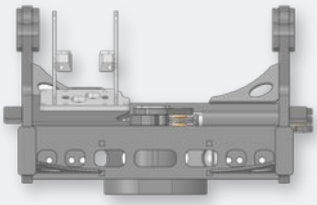

Adattatore per pala gommata

Versioni e dati tecnici

COD.	VERSIONE	PORTATA	PRESS. MAX.	PESO
82000	L90 senza LIKUFIX	5,5 t	250 bar	440 kg
82001	L90 con LIKUFIX	5,5 t	250 bar	470 kg
82005	L120 senza LIKUFIX	5,5 t	250 bar	–
82006	L120 con LIKUFIX	5,5 t	250 bar	–

ABBINABILE A QUESTE MACCHINE



Pinza tubi camicia HydroFIX

4 set di bracci da De 200 a De 1500

Pagina 8



Pala gommata L90 e L120

L90 e L120 con pinza tubi camicia De 540 – De 880 e De 600 – De 1200

Pagina 9

Schmölz SchachtFix & Baugeräte GmbH | Tel. +49 (0) 8349 9720 | vertrieb@schachtfix.info | schacht-fix.de

GeräteAdapter Rahmen

per spingitubo e VerbauHaken

Portata 10 t

Disponibile per

OILQUICK®

LIKUFIX

OILQUICK®

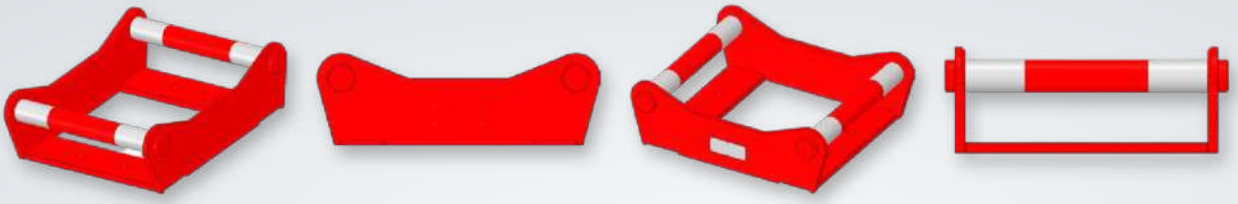

LIKUFIX

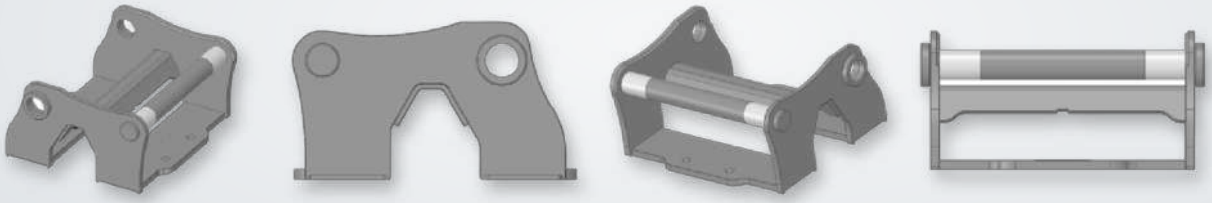



OILQUICK®

Versioni e dati tecnici

COD.	VERSIONE	PORTATA	PESO
81650	OQ-80 Rahmen	10 t	150 kg
81655	OQ-70/55 Rahmen	10 t	130 kg
81660	OQ-70 Rahmen	10 t	120 kg
81665	OQ-65 Rahmen	10 t	100 kg
81670	OQ-60 Rahmen	10 t	90 kg



LIKUFIX

Versioni e dati tecnici

COD.	VERSIONE	PORTATA	PESO
81950	SW-66 Rahmen	10 t	190 kg
81960	SW-48 Rahmen	10 t	115 kg
81970	SW-33 Rahmen	10 t	80 kg

ABBINABILE A QUESTE MACCHINE



RohrEindrücker

Pagina 16

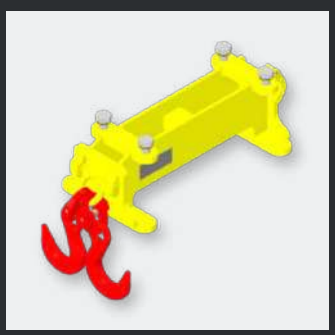

VerbauHaken

Pagina 23



RohrEindrücker con adattatore a telaio

Pagina 16



Diteci cosa volete sollevare.

Tubo, pozzetto o pannello di blindaggio: troviamo l'attrezzatura giusta per il vostro escavatore e il vostro cantiere.

TELEFONO
+49 8349 97699-14

E-MAIL
vertrieb@schachtfix.info

SITO WEB
schacht-fix.de

Tutti i prodotti online

Schmölz SchachtFIX & Baugeräte GmbH
Stötten am Auerberg

Schmölz SchachtFIX und Baugeräte GmbH