Krupp Bohrbild 6

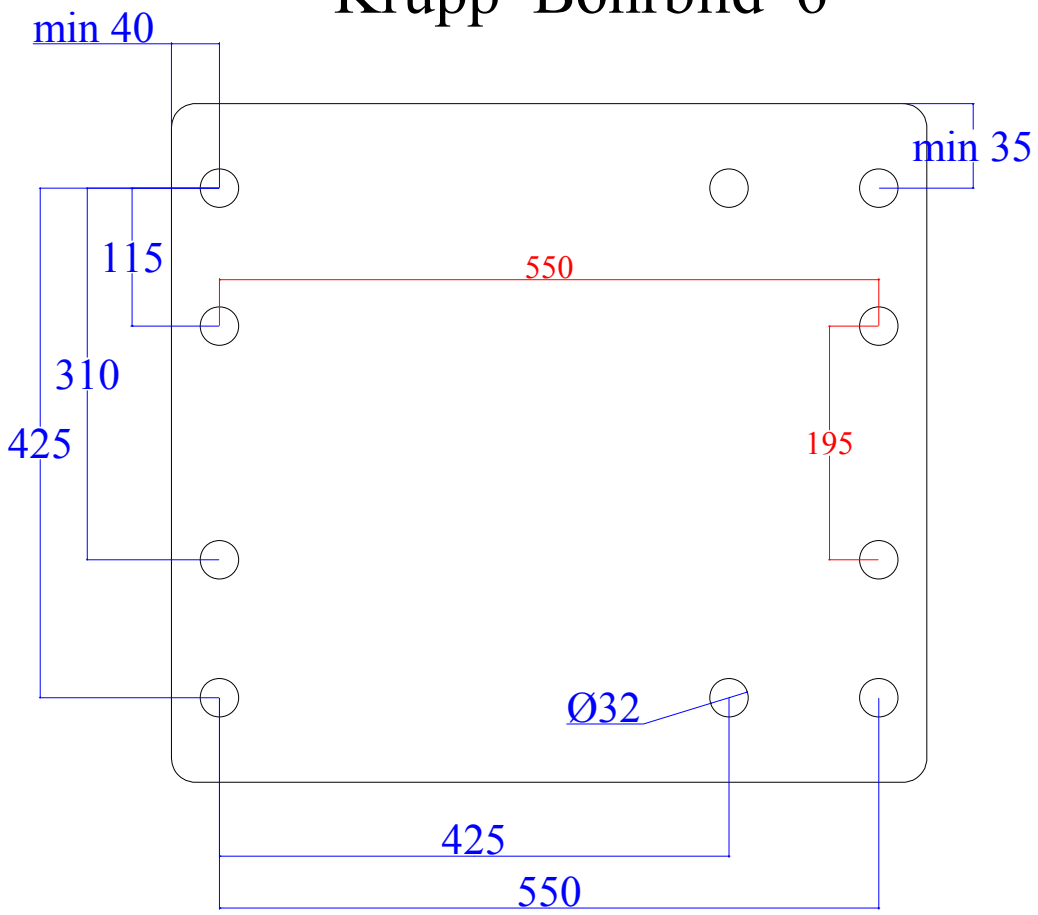

Eindrücker Bohrbild

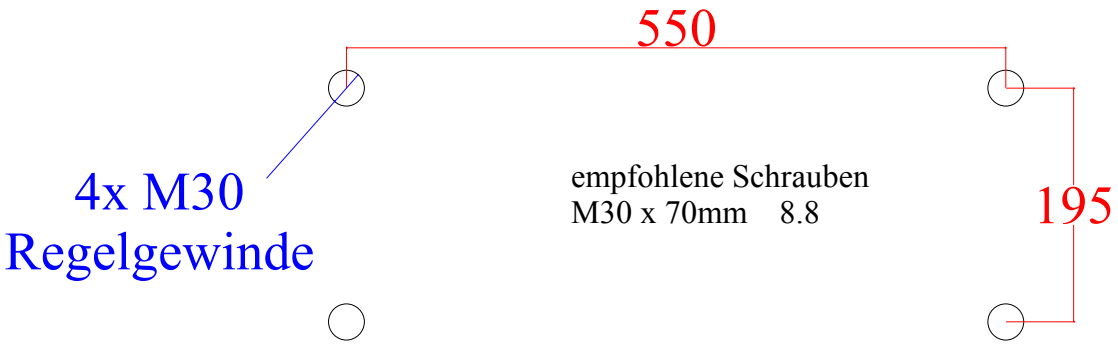

Schmölz SchachtFIX & Baugeräte GmbH	Gerät: Krupp Bohrbild 6 u. Eindrücker	Erstelldatum: 01.01.13	Einheit = mm gez. i.A. Fa Schmölz MS