Modelljahr 2025/2026
Weitere Infos unter www.**schacht-fix**.de

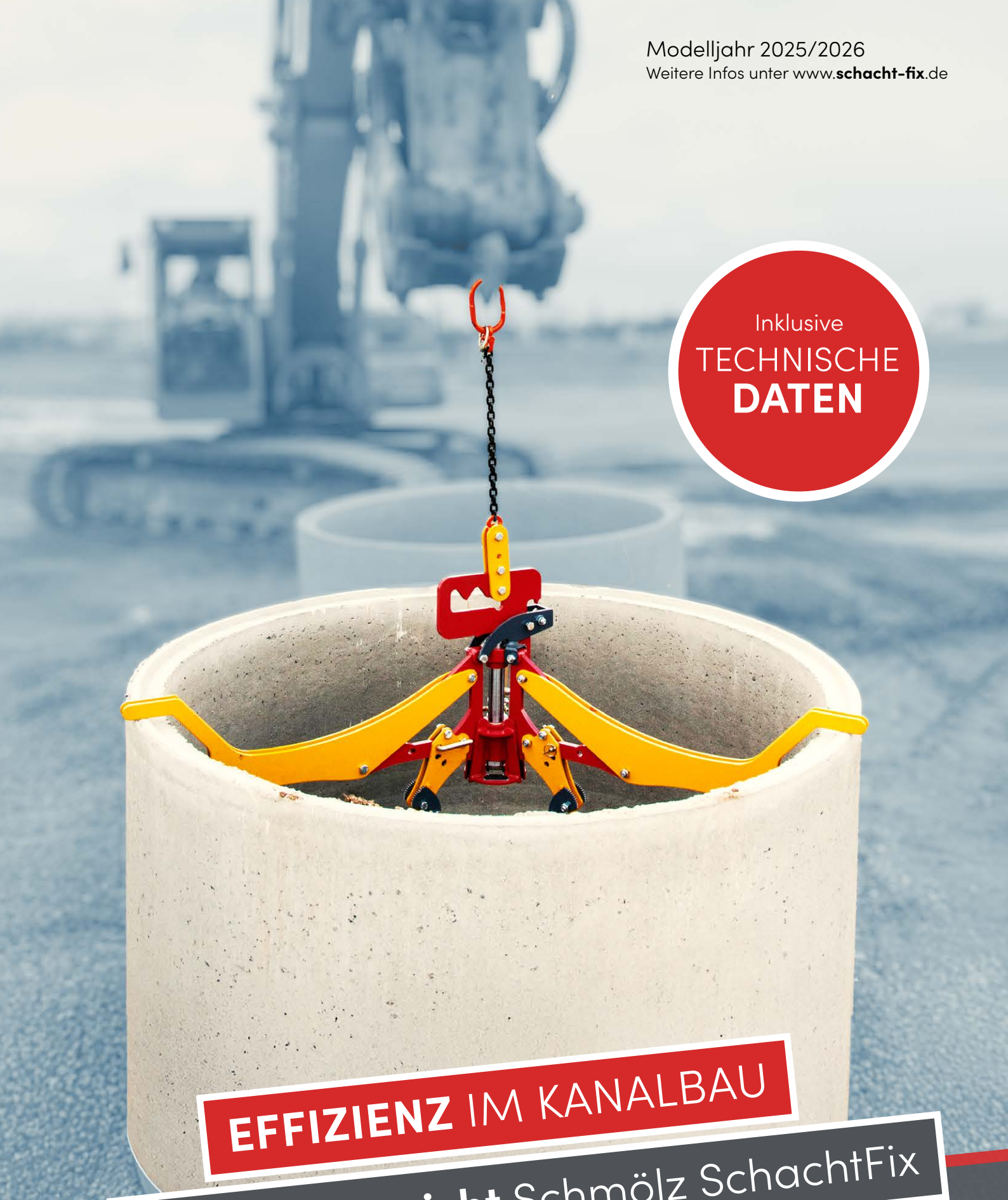

Inklusive
TECHNISCHE
DATEN

EFFIZIENZ IM KANALBAU

Produktübersicht Schmölz SchachtFix

schacht-fix.de

Schmölz SchachtFIX und Baugeräte GmbH

Version | **2025/20-11**

INHALTS**VERZEICHNIS**

Produktübersicht Modelljahr 2026/2027
Schmölz SchachtFix & Baugeräte GmbH

Rohrgreifer

Hydro**FIX**	Hydraulischer Rohrgreifer DN 150 - DN 1300	Seite **4**
NEU: Hydro**FIX** light	Hydraulischer Rohrgreifer DN 150 - DN 800	Seite **6**
NEU: Hydro**FIX** Bohrrohrgreifer	Hydraulischer Rohrgreifer Da 200 - Da 1500	Seite **8**
Multi**FIX** mechanisch	Mechanischer Rohrgreifer bis DN 800	Seite **10**
Multi**FIX** XL	Mechanischer Rohrgreifer für Betonrohre bis DN 1000	Seite **11**
Pipe**FIX** 500	Mechanischer Rohrgreifer für Betonrohre bis DN 500	Seite **12**
Pipe**FIX** Medium	Mechanischer Rohrgreifer für diverse Rohre bis DN 500	Seite **14**
Pipe**FIX** Light	Mechanischer Rohrgreifer für diverse Rohre bis DN 300	Seite **15**
Rohr**Eindrücker**	Rohrschiebeadapter mit Drehvorrichtung	Seite **16**

Spezialgeräte

Verbau**Greifer**	Verbau-Greifer für Oilquick & Likufix Adapter	Seite **18**
Kabel**FIX,** Kabel**FIX light**	Anbaugerät für Oilquick/Likufix Adapter	Seite **20**
Geräte**Wender QuickRotator**	Effizientes Arbeiten mit Anbaugeräten für Oilquick und Likufix Systeme	Seite **22**
Verbau**Haken**	Zum Ausbau fest sitzender Verbauboxen	Seite **23**
Platten**Greifer**	Verbauplattengreifer für Oilquick & Likufix Adapter	Seite **24**

SchachtGreifer

Schacht**FIX SW**	Automatischer Schachtgreifer mit Schrittschaltwerk für Betonwerke	Seite **26**
Schacht**FIX 1000**	Automatischer Schachtgreifer für Schachtfertigteile bis Innen Ø 1.000 mm	Seite **28**
Schacht**FIX 1500**	Automatischer Schachtgreifer für Schachtfertigteile bis Innen Ø 1.500 mm	Seite **29**
Senkkasten**FIX**	Mechanischer Greifer für Senkkasten-Unterteile	Seite **30**
Schacht**FIX Light**	Mechanischer Schachtgreifer für stehende Betonrohre	Seite **31**
BeGu**FIX**	Hebezeug für BeGu-Schachtabdeckungen	Seite **32**

TransportGestelle, GeräteAdapter

Transport**Gestelle**	Lösung für Transport und Lagerung von Hebezeugen	Seite **34**
Geräte**Adapter**	MFK, S-10° und S-42° sowie Rahmen	ab Seite **36**

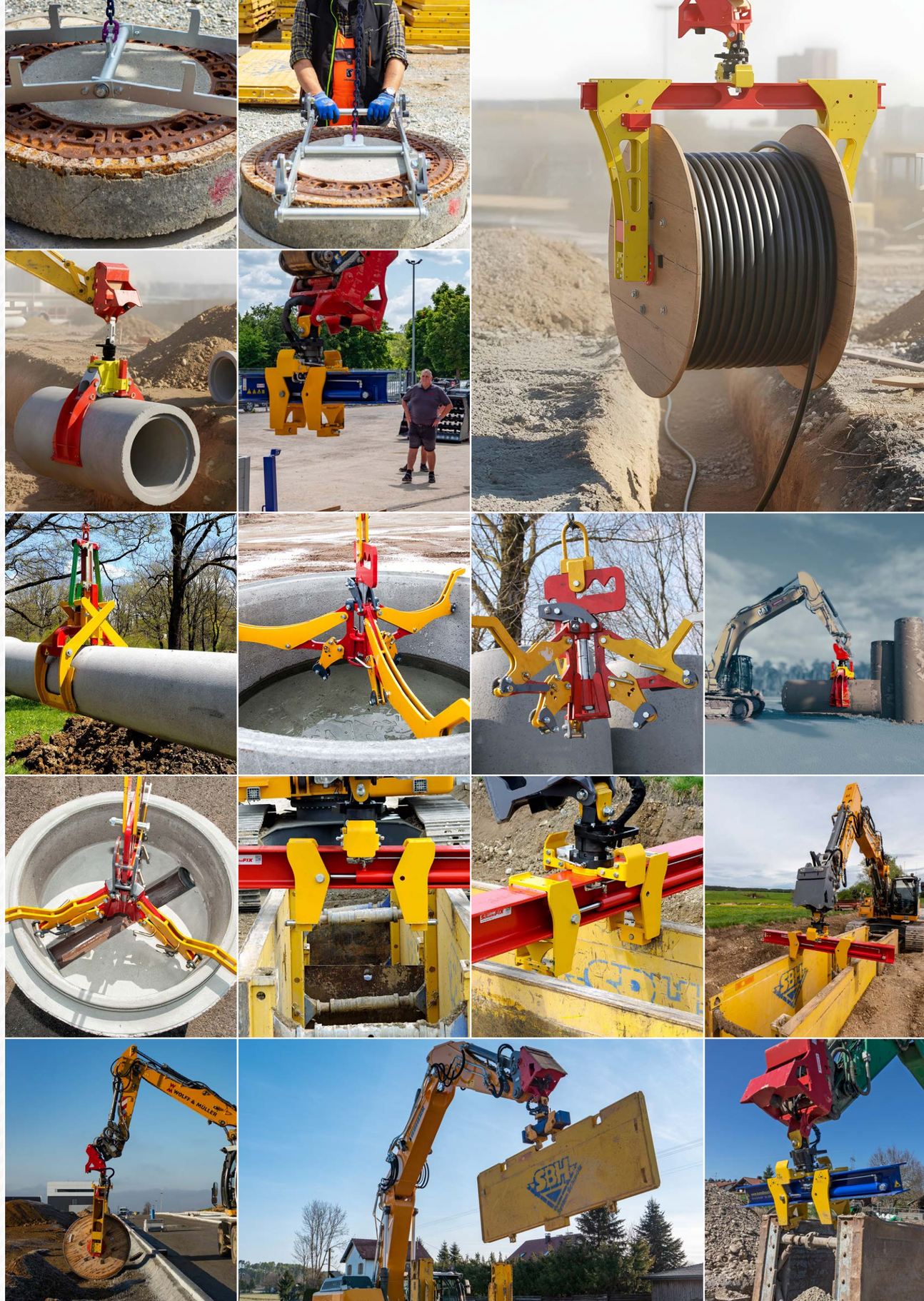

HYDRO**FIX**

Hydraulischer Rohrgreifer DN 150 – DN 1300

Ein Basisgerät – vier wechselbare Greifarmsätze
Als starre und pendelnde Version verfügbar

Technische Daten

Greifarmsatz	DN 150 - DN 300	DN 300 - DN 600	DN 700 - DN 1000	DN 1000 - DN 1300
Nutzlast	2,0 t	2,0 t	5,0 t	max. 8,0 t*
Schublast	1,0 t	1,0 t	1,0 t	1,0 t
Außen Ø min.	210 mm	400 mm	770 mm	1.260 mm
Außen Ø max.	390 mm	760 mm	1.250 mm	1.600 mm
Öldruck öffnen	120 bar	120 bar	120 bar	120 bar
Öldruck schließen	150 bar	150 bar	230 bar	280 bar
GFK-Rohre schließen	70 bar	70 bar	70 bar	70 bar
Eigengewicht	620 kg	660 kg	760 kg	860 kg

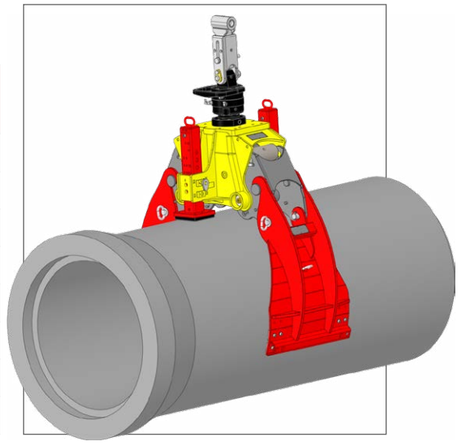

Vorteile

- **Ein Basisgerät mit vier wechselbaren Greifarmsätzen** für alle Rohre von DN 150 –DN 1300
- **Vollhydraulische Lösung** mit Drehfunktion
- **Alleinbedienung** durch Baggerfahrer
- **Außermittige Lastaufnahme** durch starre Aufhängung des Greifers am Drehmotor
- **Präzises Platzieren und Einfädeln** der Rohre bei Arbeiten im Verbau
- Konzipiert zum **Einschieben von Rohren bis DN 1300**

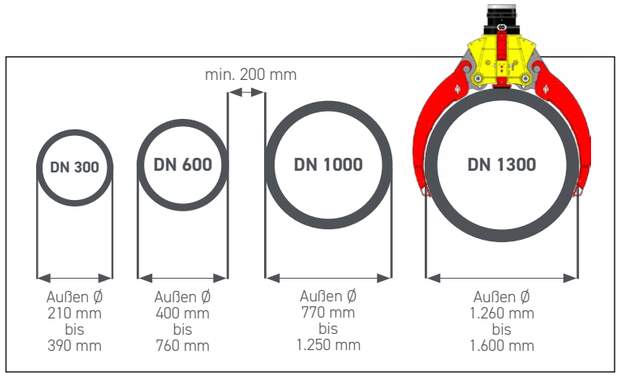

Ausführungen

Kombinierbar mit Geräteadapter Seite 36 & 37

Art. Nr.	Ausführung
80905	**HydroFIX Kopf starr**
80910	**HydroFIX Kopf pendelnd**
80930	HydroFIX Armsatz 1300
80931	HydroFIX Armsatz 1000
80932	HydroFIX Armsatz 600
80934	HydroFIX Armsatz 300

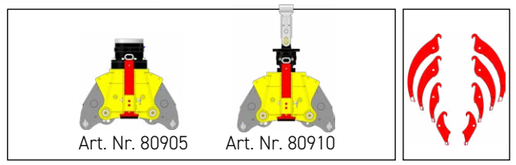

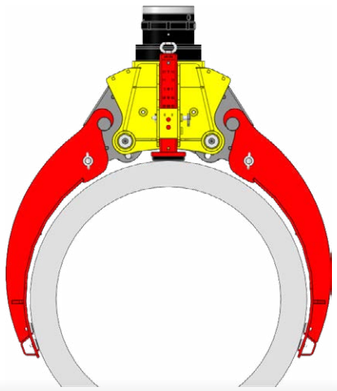

Bild zeigt ein 3D-Rendering vom HydroFIX

Schmölz SchachtFix & Baugeräte GmbH | **Tel. +49 (0) 8349 9720** | **vertrieb@schachtfix.info** | **schacht-fix**.de

Vorteile

- **Kompakte, leichte Bauweise:** Perfekt für beengte Platzverhältnisse.
- **Vollhydraulische Steuerung:** Für präzises und effizientes Arbeiten direkt vom Bagger aus.
- **Optimierte Geometrie:** Ideal für enge Baustellen und dicht gestapelte Rohre.
- **Schnelle Anpassung:** Werkzeugloser Wechsel zwischen verschiedenen Rohrdurchmessern.
- **Robuste Verarbeitung:** Verschleißarme Mechanik „Made in Germany".

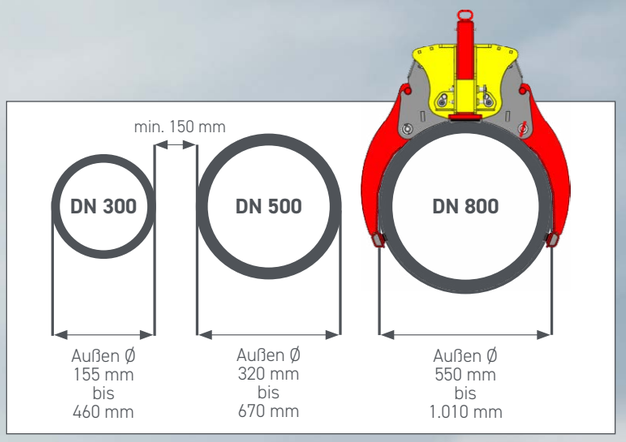

Euro Test® Certificate issued by BG BAU

HYDROFIX LIGHT

Hydraulischer Rohrgreifer DN 150 – DN 800

Ein Basisgerät – drei wechselbare Greifarmsätze
Als starre und pendelnde Version verfügbar

Kombinierbar mit Geräteadapter Seite 37

STARRE AUSFÜHRUNG

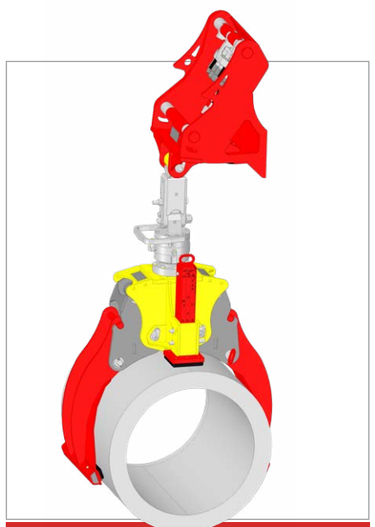

PENDELNDE AUSFÜHRUNG

Kombinierbar mit Geräteadapter Seite 36

STARR / PENDELND — Technische Daten

Greifarmsatz	DN 150 DN 300	DN 300 DN 500	DN 400 DN 800
Nutzlast	0,9 t	1,5 t	2,5 t
Schublast	0,0 t - 1,0 t	0,0 t - 1,0 t	0,0 t - 1,0 t
Außen Ø min.	155 mm	320 mm	550 mm
Außen Ø max.	460 mm	670 mm	1.010 mm
Öldruck öffnen	120 bar	120 bar	120 bar
Öldruck schließen	70 bar	80 bar	170 bar
GFK-Rohre schließen	50 bar	50 bar	50 bar
Eigengewicht	400 kg	420 kg	465 kg
Max. Greiferbreite	840 mm	920 mm	1.330 mm
KOMPONENTEN **STARRE AUSFÜHRUNG**			
z.b OQ 70/55 S	240 kg	240 kg	240 kg
Rotor ARB 80	77 kg	77 kg	77 kg
HydroFIX Light	400 kg	420 kg	465 kg
Gesamtgewicht	717 kg	737 kg	782 kg
KOMPONENTEN **PENDELNDE AUSFÜHRUNG**			
z.b OQ 70/55 MFK	260 kg	260 kg	260 kg
Kardan	31 kg	31 kg	31 kg
Rotor ARH 70	54 kg	54 kg	54 kg
HydroFIX Light	400 kg	420 kg	465 kg
Gesamgewicht	745 kg	765 kg	810 kg

Ausführungen

Art. Nr.	Ausführung
80990	**HydroFIX Light Kopf starr**
80991	**HydroFIX Light Kopf pendelnd**
80995	HydroFIX Light Armsatz 800
80996	HydroFIX Light Armsatz 500
80997	HydroFIX Light Armsatz 300

HYDROFIX BOHRROHRGREIFER

mit Geräteadapter für BAGGER

Rohrgreifer Da 200 - Da 1500

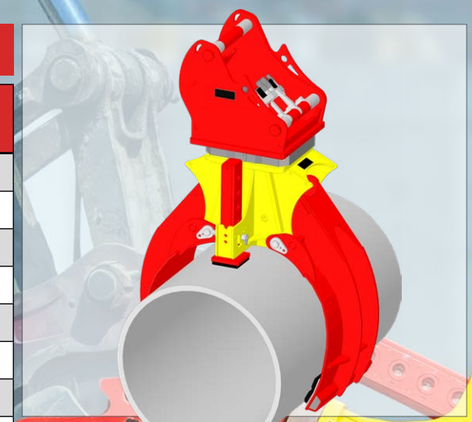

Technische Daten	HYDROFIX BOHRROHRGREIFER		
Greifarmsatz	Da 540 - Da 880	Da 600 - Da 1200	Da 200 - Da 1500
Art. Nr.	80982	80981	80979
Nutzlast	3,0 t	5,5 t	7,5 t
Außen ø min.	540 mm	600 mm	200 mm
Außen ø max.	880 mm	1.200 mm	1.500 mm
Öldruck öffnen	200 bar	200 bar	200 bar
Öldruck schließen	300 bar	300 bar	300 bar
Öldruck drehen	140 bar	140 bar	140 bar
Eigengewicht	1.020 kg	1.150 kg	1.400 kg

Kombinierbar mit Geräteadapter Seite 38

Ausführungen

Art. Nr.	BEZEICHNUNG	EIGENGEWICHT
80982	HydroFIX Bohrrohrgreifer Da 540 - Da 880	1.020 kg
80981	HydroFIX Bohrrohrgreifer Da 600 - Da 1200	1.150 kg
80979	HydroFIX Bohrrohrgreifer Da 200 - Da 1500	1.400 kg
82015	Drehwerk	135 kg

Art.Nr.	BEZEICHNUNG	EIGENGEWICHT
81601	OQ-80-S-42°	465 kg
81606	OQ-70/55-S-42°	320 kg

Art.Nr.	BEZEICHNUNG	EIGENGEWICHT
81905	SW-66-S-42°	460 kg
81915	SW-48-S-42°	350 kg

Vorteile

- **Sicheres Greifen schwerer Bohrrohre** mit innovativem Power-Pad-System und spezieller Gummiauflage für maximale Arbeitssicherheit
- **Hydraulische Drehfunktion mit Drehwerk** für millimetergenaues Positionieren und optimale Manövrierfähigkeit
- **Hohe Nutzlast bis 7,5 Tonnen für den sicheren Transport** auch schwerster Bohrrohre und Bohrkronen
- **Flexible Rohrdurchmesser Da 200 - Da 1500 mit eindeutiger Skalierung** für schnelle Anpassung an verschiedene Rohrgrößen
- Für **Bagger und Radlader** ausgelegt – der große Armsatz Da 200 – Da 1500 arbeitet aufgrund seines Gewichts **ausschließlich** am Bagger
- **Robuste Konstruktion „Made in Germany“** für den harten Dauereinsatz auf Großbaustellen im Spezialtiefbau
- **Bewegliche Greiferplatten passen sich automatisch der Rohrgröße an –** vom Bagger aus mit bester Sicht millimetergenau justierbar

HYDROFIX BOHRROHRGREIFER

mit Geräteadapter für RADLADER

Hydraulischer Rohrgreifer Da 540 - Da 1200

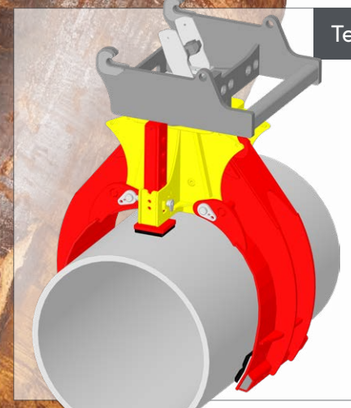

Technische Daten	HYDROFIX BOHRROHRGREIFER	
Greifarmsatz	Da 540- Da 880	Da 600 - Da 1200
Nutzlast	3,0 t	5,5 t
Außen ø min.	540 mm	600 mm
Außen ø max.	880 mm	1.200 mm
Öldruck öffnen	200 bar	200 bar
Öldruck schließen	250 bar	250 bar
Öldruck drehen	140 bar	140 bar
Eigengewicht	1.020 kg	1.150 kg

Kombinierbar mit Geräteadapter Seite 38 für Radlader

Art. Nr.	BEZEICHNUNG	EIGENGEWICHT
80982	HydroFIX Bohrrohrgreifer Da 540 - Da 880	1.020 kg
80981	HydroFIX Bohrrohrgreifer Da 600 - Da 1200	1.150 kg
82015	Drehwerk	135 kg
82000	Radlader Geräteadapter L90 ohne LIKUFIX	440 kg
82001	Radlader Geräteadapter L90 mit LIKUFIX	470 kg

MULTIFIX MECHANISCH

Mechanischer Rohrgreifer
Für Beton- und Steinzeugrohre bis DN 800

Kombinierbar mit Rohreindrücker Seite 17

Technische Daten

Parameter	Technische Angaben
Nutzlast	2.5 t
Rohr Außen Ø	420 - 1.010 mm
Eigengewicht	200 kg

Ausführung

Art.Nr.	Ausführung
80400	Rohre DN 300 - DN 800

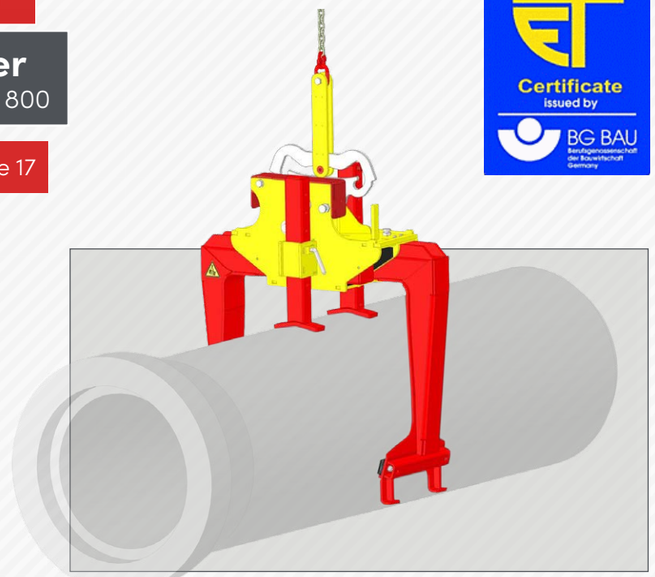

- Schnelle, **werkzeuglose Verstellung** zwischen **DN 300 – DN 800**
- **Kein Greifarmwechsel erforderlich**
- **Alleinbedienung** durch Baggerfahrer
- **Geringer** seitlicher **Platzbedarf** bei Arbeiten im Verbau
- **Verschleißarm** durch hochwertige Verarbeitung
- Unmissverständliche **DN-bezogene Einstellung**
- **Ausgezeichnete Arbeitssicherheit**
- Ideal zum Heben **eng gestapelter Rohre**
- **Nutzlast 2,5 t**
- **Wartungsarme** Mechanik

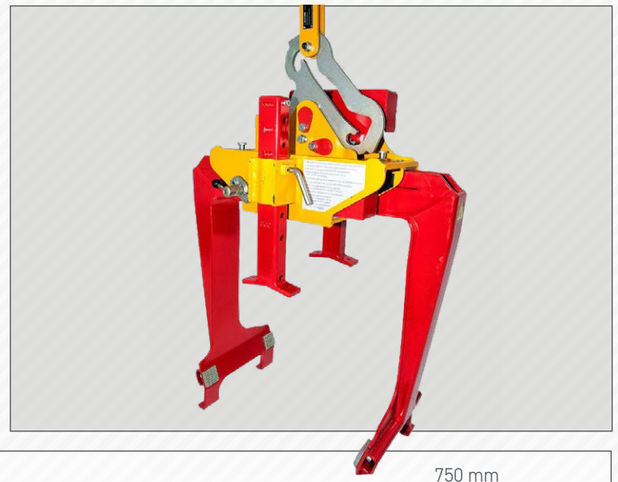

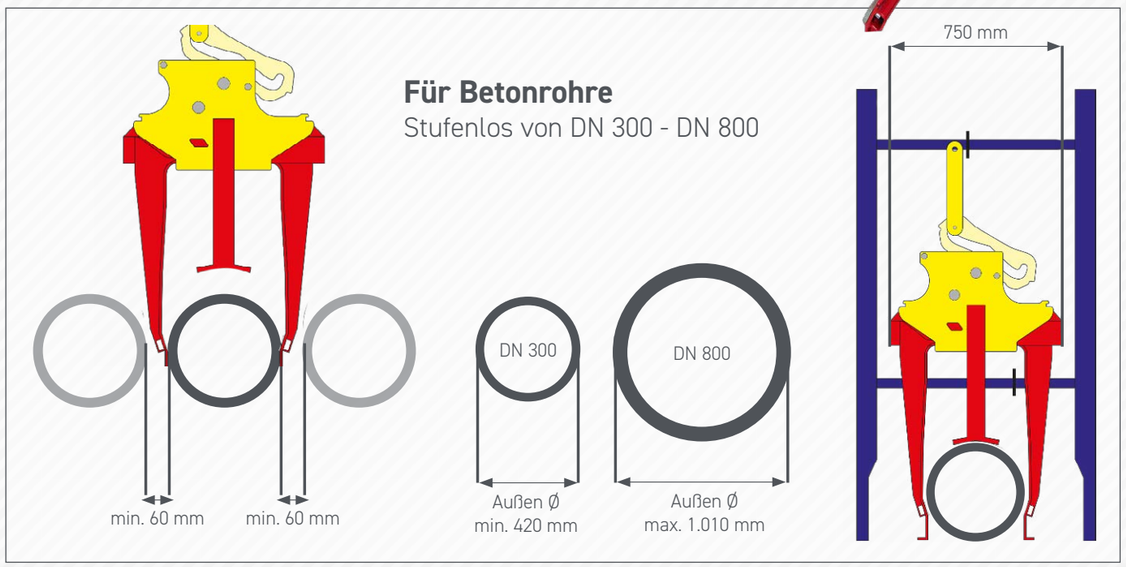

MULTIFIX XL

Mechanischer Rohrgreifer
Für Betonrohre bis DN 1000

Vorteile

- **Alleinbedienung** durch **Baggerfahrer**
- **Schnelle,** werkzeuglose **Verstellung zwischen DN 600 - DN 1000**
- **Kein Greifarmwechsel erforderlich**
- Unmissverständliche **DN-bezogene Einstellung**
- **Geringer seitlicher Platzbedarf** bei Arbeiten im Verbau
- **Verschleißarm** durch hochwertige Verarbeitung
- **Ideal** zum **Heben** eng gestapelter **Rohre**
- **Ausgezeichnete Arbeitssicherheit**
- **Wartungsarme** Mechanik & **Nutzlast 3,5 t**

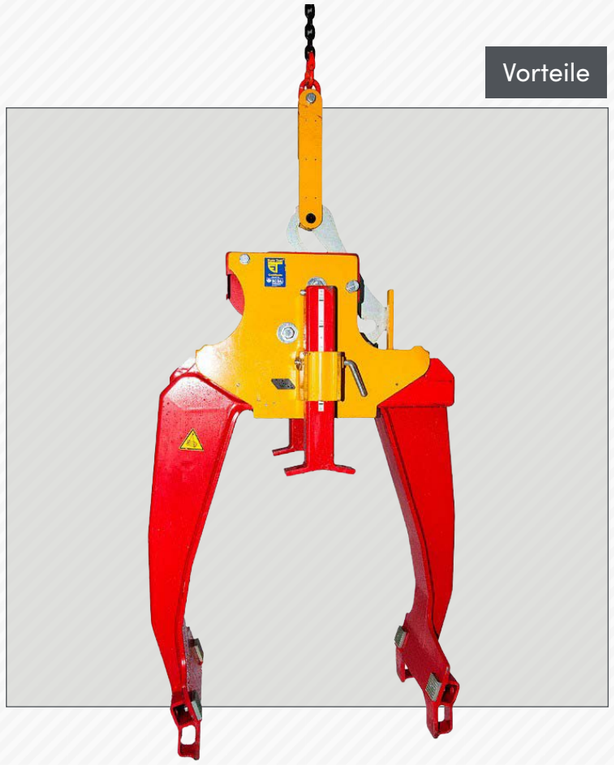

Technische Daten

Kombinierbar mit Rohreindrücker Seite 17

Parameter	Technische Angaben
Nutzlast	3,5 t
Rohr Außen Ø	720 – 1.250 mm
Eigengewicht	320 kg

Ausführung

Art.Nr.	Ausführung
80450	Rohre DN 600 - DN 1000

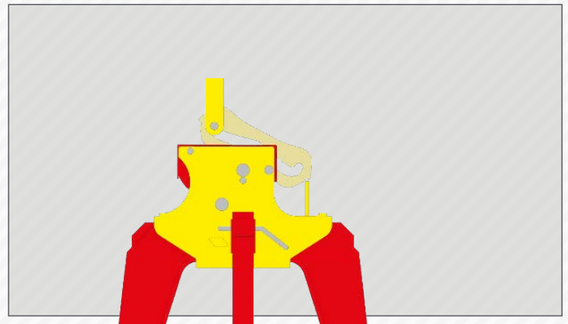

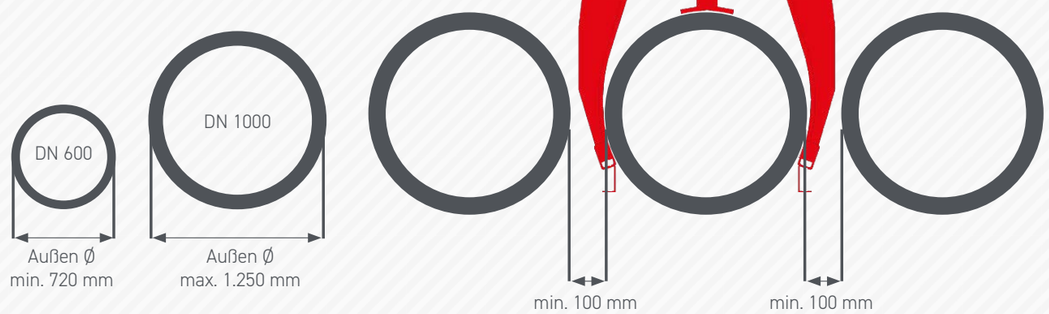

PIPE**FIX 500**

Mechanischer Rohrgreifer
für **Betonrohre** bis DN 500

Vorteile

- **Alleinbedienung durch Baggerfahrer**
- **Schnelle,** werkzeuglose **Verstellung** zwischen **DN 200 – DN 500**
- **Unmissverständliche** DN-bezogene **Einstellung**
- **Geringer** seitlicher **Platzbedarf** bei Arbeiten **im Verbau**
- **Ideal** zum **Heben eng** aneinander **liegender Rohre**
- **Ausgezeichnete Arbeitssicherheit**
- **Wartungsarme** Mechanik

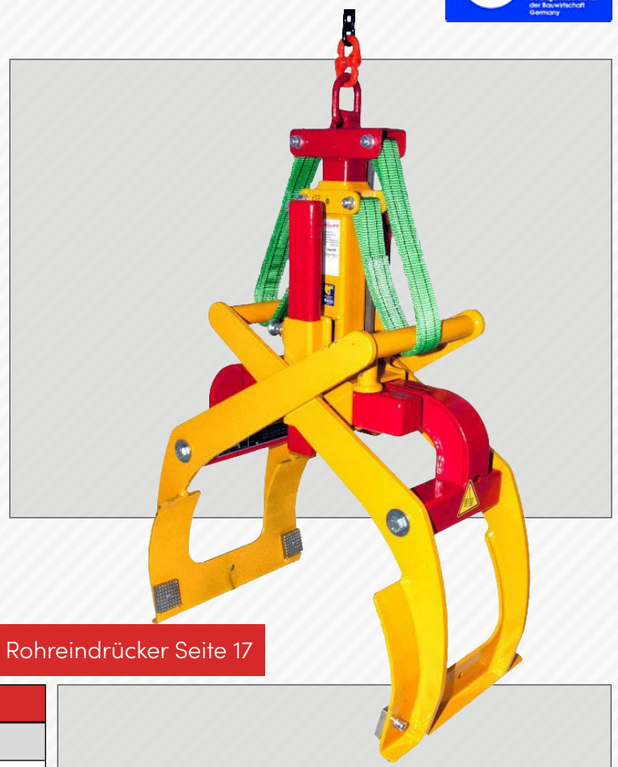

Technische Daten

Kombinierbar mit Rohreindrücker Seite 17

Parameter	Technische Angaben
Nutzlast	1,7 t
Rohr Außen Ø	210 – 670 mm
Eigengewicht	110 kg

Ausführung

Art.Nr.	Ausführung
80200	DN 200 - DN 500 Beton

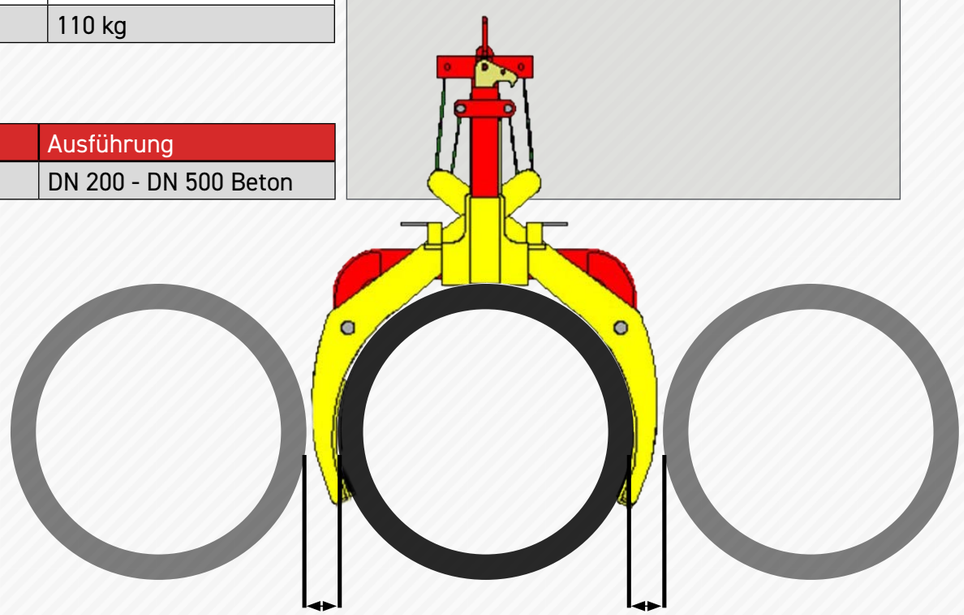

PIPEFIX MEDIUM

Mechanischer Rohrgreifer
für **Steinzeug**-, **Guss**- und **PVC-Rohre** bis DN 500

Euro Test® Certificate issued by BG BAU

Vorteile

Kombinierbar mit Rohreindrücker Seite 17

- Direkte **Stapelentnahme** von **Steinzeugrohren ohne Hilfspersonal**
- **Alleinbedienung** durch den **Baggerfahrer**
- **Schnelle,** werkzeuglose **Verstellung** zwischen **DN 200 - DN 500**
- **Unmissverständliche DN bezogene Einstellung**
- **Geringer** seitlicher **Platzbedarf** bei Arbeiten **im Verbau**
- **Ideal** zum **Heben** eng **aneinanderliegender Rohre**
- **Ausgezeichnete Arbeitssicherheit**
- **Wartungsarme** Mechanik

Technische Daten

Parameter	Technische Angaben
Nutzlast	0,6 t
Rohr Außen Ø	210 – 590 mm
Eigengewicht	100 kg

Ausführung

Art.Nr.	Ausführung
80250	DN 200 - DN 500 Rohre aus Steinzeug, Guss, PVC

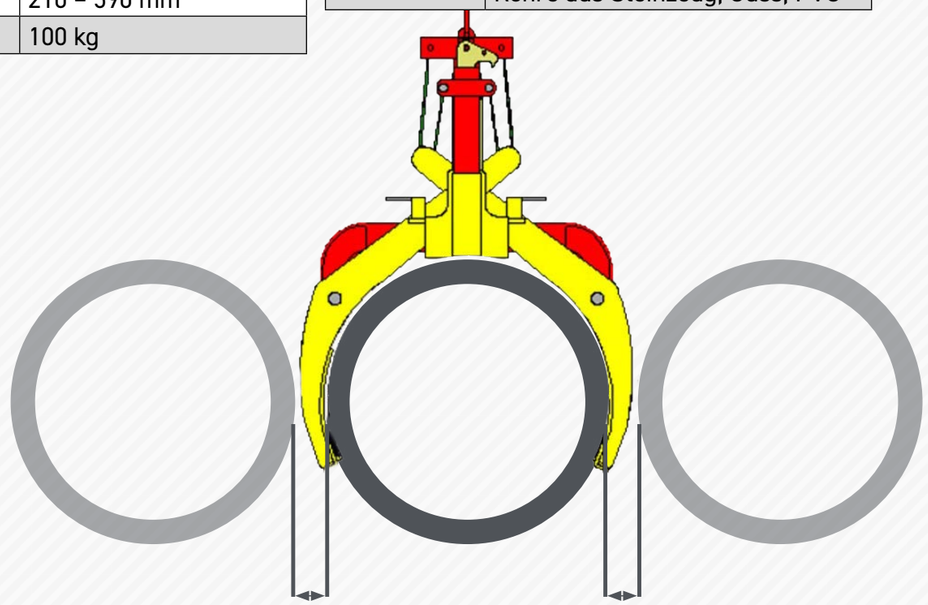

PIPEFIX LIGHT

Mechanischer Rohrgreifer
für **Steinzeug**-, **Guss**- und **PVC-Rohre** bis DN 300

Euro Test® Certificate issued by BG BAU

Kombinierbar mit Rohreindrücker Seite 17

Vorteile

- Direkte **Stapelentnahme** von **Steinzeugrohren ohne Hilfspersonal**
- **Alleinbedienung** durch den **Baggerfahrer**
- **Schnelle,** werkzeuglose **Verstellung** zwischen **DN 200 - DN 300**
- **Unmissverständliche DN bezogene Einstellung**
- **Geringer** seitlicher **Platzbedarf** bei Arbeiten **im Verbau**
- **Ideal** zum **Heben** eng **aneinanderliegender Rohre**
- **Ausgezeichnete Arbeitssicherheit**
- **Wartungsarme** Mechanik

Ausführung

Art.Nr.	Ausführung
80300	DN 200 – DN 300 Rohre aus Steinzeug, Guss, PVC

Technische Daten

Parameter	Technische Angaben
Nutzlast	0,4 t
Rohr Außen Ø	210 - 390 mm
Eigengewicht	65 kg

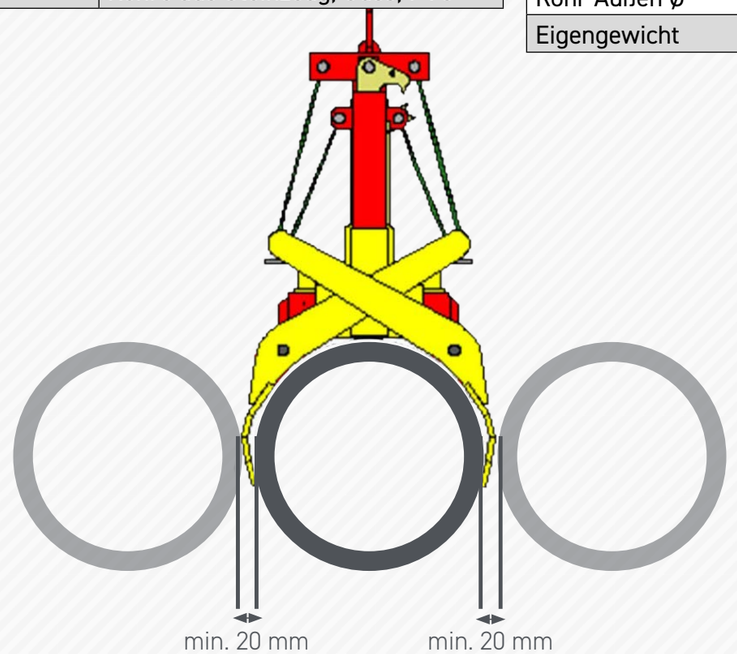

Bild zeigt ein 3D-Rendering vom Rohreindrücker

Mechanisierung leicht gemacht
Die perfekte Möglichkeit der Mechanisierung durch Kombination mit einem beliebigen mechanischen Rohrgreifer wie z.B. PipeFix und MultiFix.

ROHR**EINDRÜCKER**

Rohreindrücker mit beweglicher Schiebeplatte

Mit oder ohne Geräteadapter erhältlich

Vereinfacht das Zusammenschieben von Rohren aller Art
Mechanischer Rohreindrücker zum Zusammenschieben und Positionieren von Rohren aller Art, vorrangig für Betonrohre von DN 300 - Da 1600.

Vorteile

- Als **Anbaugerät** für **OilQuick** oder **LikuFIX** Schnellwechslersystem konzipiert
- **Zusammenschieben** und **Positionieren** der Rohre **ohne Gefährdung** des Personals
- **Alleinbedienung** durch **Maschinisten**
- Die **perfekte Möglichkeit** der **Mechanisierung** durch **Kombination** mit einem beliebigen mechanischen Rohrgreifer wie z.B. **PipeFix** und **MultiFix**
- **Anpassung** der **Schiebeplatte** an die **Rohrmuffe** erfolgt **selbstständig**
- Die **bewegliche Schiebeplatte** ermöglicht schon bei **kleinen Rohrdurchmessern** eine **ausgezeichnete Sicht** des Maschinisten auf die Laserscheibe
- Der **Bagger muss** beim Zusammenschieben der Rohre **nicht exakt in Verlegerichtung** stehen

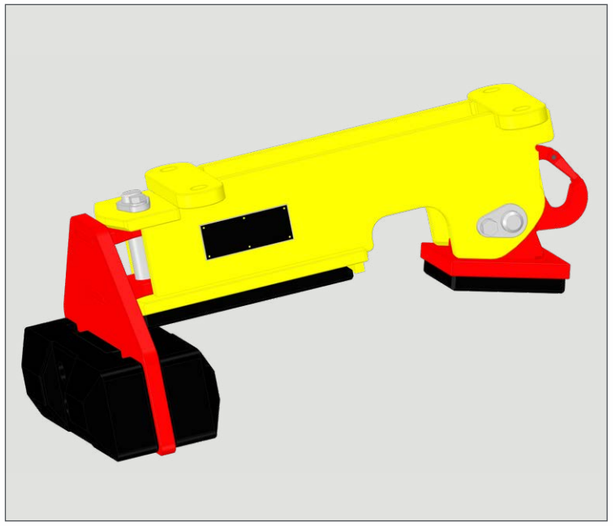

Technische Daten

Parameter	Technische Angaben
Nutzlast Einschub	10 t
Nutzlast Haken	4 t
Innen Ø min (DN)	300 mm
Außen Ø max (DA)	1.600 mm
Eigengewicht	110 kg

Ausführung

Art. Nr.	Ausführung
80501	Rohreindrücker

Kombinierbar mit Geräteadapter Seite 39

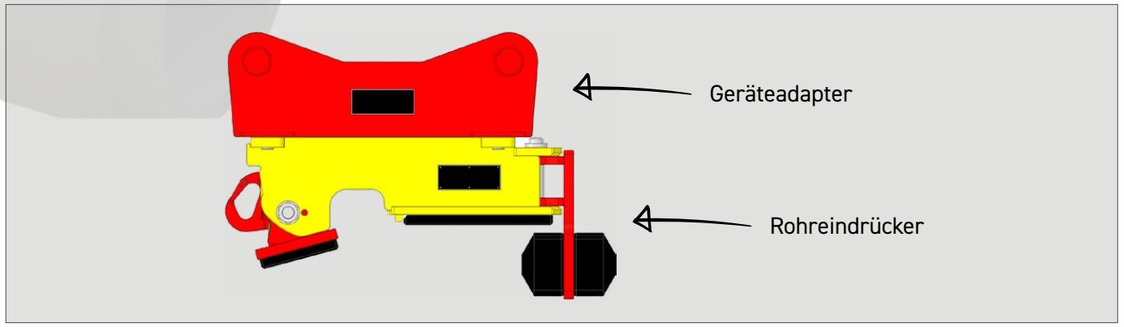

VERBAU**GREIFER**

Verbau-Greifer für **Oilquick** & **Likufix Adapter**

Der Verbaugreifer ist in 4 unterschiedlichen Arbeitsbreiten erhältlich

Euro Test® Certificate issued by BG BAU

Vorteile

Kombinierbar mit Geräteadapter Seite 36

- Als **Anbaugerät** für **OilQuick** oder **LikuFIX** Schnellwechslersystem konzipiert
- **Hydraulische Aufnahme** der Verbaubox **gesteuert** von der **Fahrerkabine** aus
- **Manuelles Anschlagen** und **Abhängen** von Ketten **entfällt** beim Einsatz des Verbaugreifers
- **Hohe Pendelstabilität & sicheres Handling** auf beengten Baustellen
- **Exaktes, schnelles Positionieren** im Kanalgraben ohne Hilfskraft
- **360° Rotation** durch den **integrierten Drehmotor**
- **Erweitert** die Einsatzmöglichkeit **vorhandener Oilquick** bzw. **LikuFIX** Schnellwechselsysteme
- **Rationalisiert** und **optimiert** den **Rückbau** der **Verbauelemente**
- **Minimiert** das **Unfall- und Verletzungsrisiko** auf der Baustelle

Minimale und maximale Breite

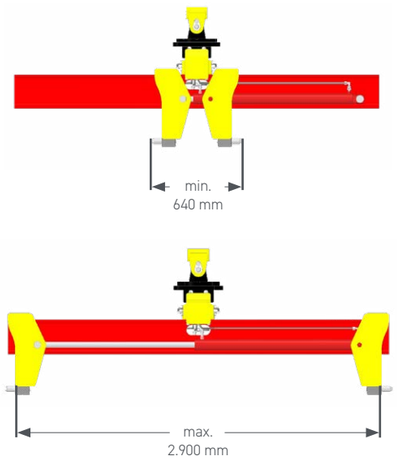

Technische Daten

Art. Nr.	Trägerlänge	Verbaubox-Breite		Nutzlast
		Minimal	Maximal	
81430	1.600 mm	640 mm	1.500 mm	6,4 t
81420	2.200 mm	640 mm	2.100 mm	6,4 t
81410	2.600 mm	640 mm	2.500 mm	6,4 t
81400	3.000 mm	640 mm	2.900 mm	6,4 t
Öldruck öffnen		100 bar		
Öldruck schließen		100 bar		
Öldruck drehen		140 bar		

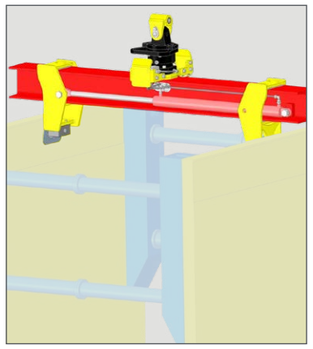

Im Einsatz

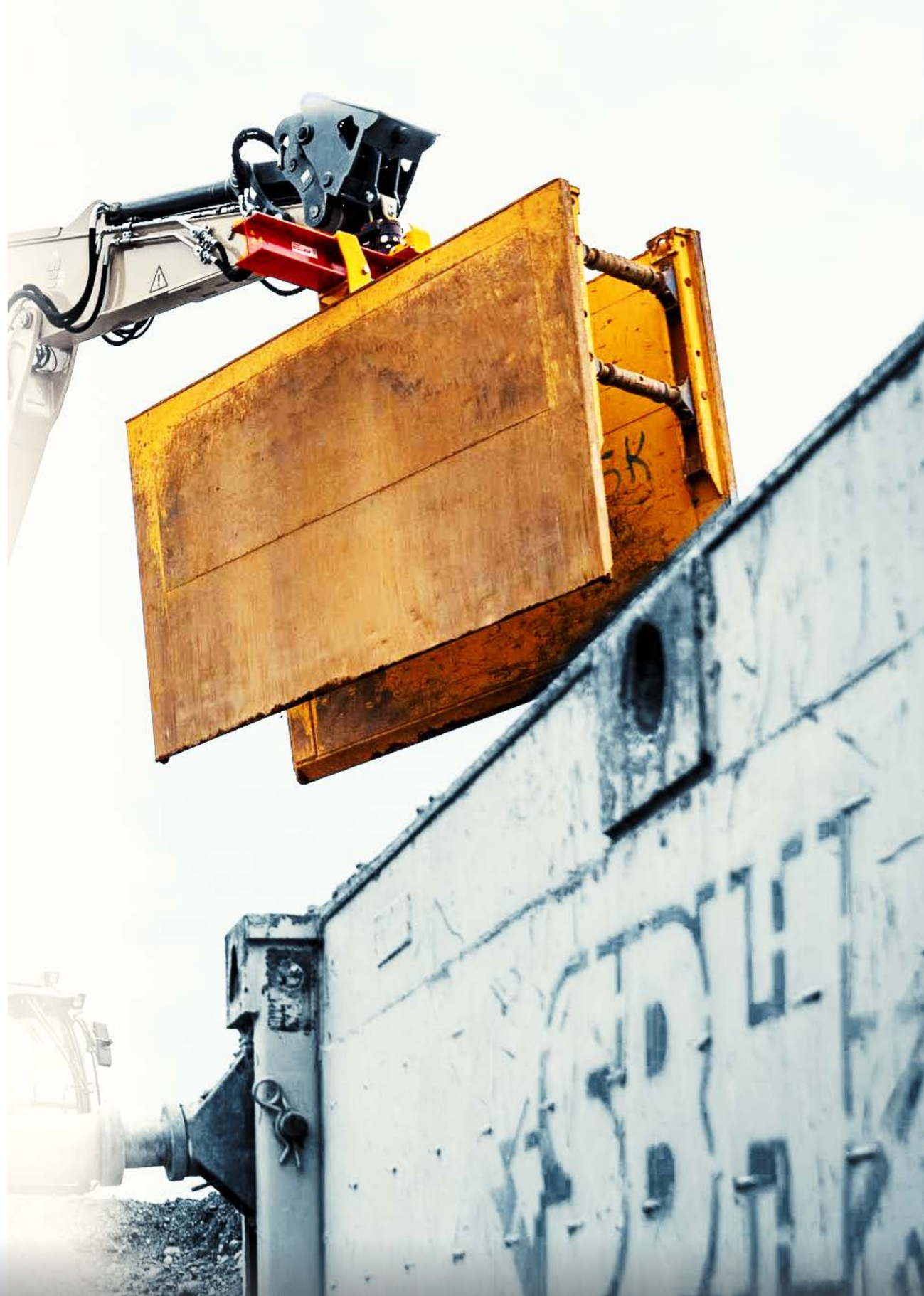

Schmölz SchachtFix & Baugeräte GmbH | **Tel. +49 (0) 8349 9720** | **vertrieb@schachtfix.info** | **schacht-fix**.de

Bild zeigt ein 3D-Rendering vom KabelFIX

KABEL**FIX** & KABEL**FIX LIGHT**

Anbaugerät für **Oilquick/Likufix** Adapter

Zum Transportieren und Abrollen von Kabeltrommeln

Kombinierbar mit Geräteadapter Seite 36

Vorteile

- Als **Anbaugerät** für **OilQuick** oder **LikuFIX** Schnellwechslersystem konzipiert
- **Hydraulische Aufnahme** der Kabeltrommel - gesteuert von der Fahrerkabine aus
- **Exaktes, schnelles Positionieren** der Trommel direkt über dem Kanalgraben **ohne Hilfskraft**
- Die Kabeltrommel wird durch **Steuerung von der Fahrerkabine** aus in Drehung versetzt
- **360° Rotation** durch den integrierten Drehmotor
- **Erleichtert** die **Verlegung** der Kabel
- **Erweitert die Einsatzmöglichkeit** vorhandener **Oilquick** bzw. **LikuFIX** Schnellwechselsysteme
- **Minimiert** das **Unfall- und Verletzungsrisiko** auf der Baustelle

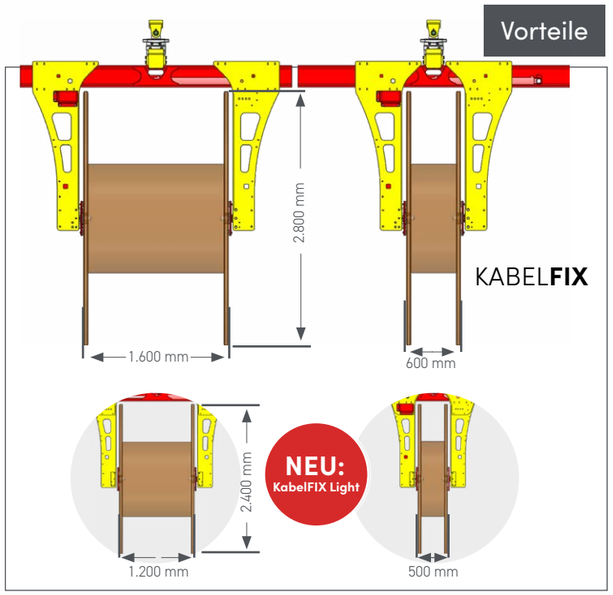

Technische Daten

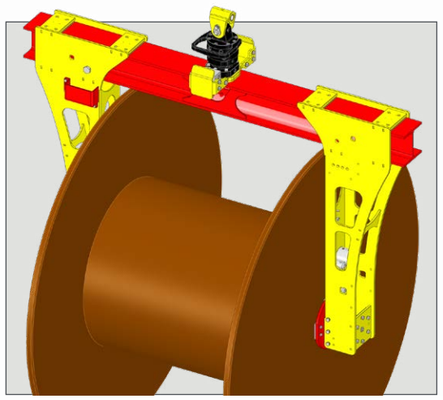

Parameter	KabelFIX	KabelFIX Light
Art.-Nr.	80850	80840
Nutzlast	5,5 t	3 t
Trommelbreite	600 - 1.600 mm	500 - 1.200 mm
Trommel Ø	max. 2.800 mm	max. 2.400 mm
Öldruck öffnen	100 bar	100 bar
Öldruck schließen	200 bar	200 bar
Gerät drehen	140 bar	140 bar
Trommel drehen	140 bar	140 bar
Eigengewicht	1.100 kg	800 kg

NEU

Im Einsatz

GERÄTE**WENDER** / QUICK**ROTATOR**

Für **effizientes Arbeiten mit Anbaugeräten** für das **Oilquick** und **Likufix** Schnellwechslersystem konzipiert

Vorteile

- **Schneller Austausch** und **aufnahmegerechte Positionierung** / Zuweisung **von Anbaugeräten zwischen 2 Baggern** auf der Kanalbaustelle
- **360° Drehung stufenlos** zwischen Boden- und Deckplatte
- Manueller **Sicherungsbolzen fixiert Boden-** und **Deckplatte** zueinander
- **Hydraulische Aufnahme** der Anbaugeräte von der **Fahrerkabine** aus
- **Stabile Transport-Ösen** für die Aufnahme mit dem **Verbaugreifer**
- **Sicheres Handling** auf beengten Baustellen
- **Exaktes, schnelles Ablegen** und **Positionieren** im Kanalgraben **ohne Hilfskraft**
- **Erweitert** die **Einsatzmöglichkeit** vorhandener **Oilquick** bzw. **LikuFIX Schnellwechselsysteme**
- **Rationalisiert** und **optimiert** den Einsatz von Anbaugeräten in der **Kanalbaustelle**
- **Minimiert** das **Unfall-** und **Verletzungsrisiko** auf der Baustelle

Technische Daten

Parameter	Technische Angaben
Länge	1.750 mm
Breite	950 mm
Eigengewicht	500 kg

Ausführung

Art.Nr.	Ausführung
81500	Nutzlast 1,5 t

Schneller Austausch und **aufnahmegerechte Positionierung / Zuweisung** von Anbaugeräten **zwischen 2 Baggern auf der Kanalbaustelle.**

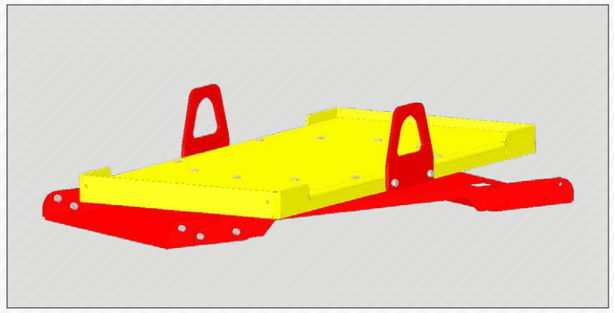

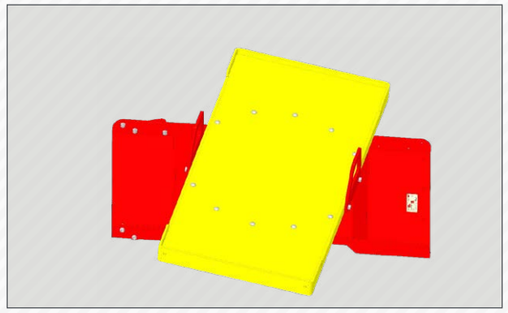

VERBAU**HAKEN**

Der Verbauhaken ist die Lösung zum Ausbau fest sitzender Verbauboxen

Kombinierbar mit Geräteadapter Seite 39

Vorteile

- **Alleinbedienung** durch **Baggerfahrer**
- **Spart Personal** und **Kosten**
- **Wartungsarme** Konstruktion
- **Baggerfahrer** kann den Haken **selbstständig** in die **3. Ziehöse einfädeln**
- **Erhöht** die **Sicherheit** auf der **Baustelle**
- **Personal** muss sich **nicht** mehr im **Gefahrenbereich** des **Baggers aufhalten**
- **Leistungsstark**
- **Kurzer Zugweg**

Nutzlast Ziehaken 10t

Voraussetzung Ziehöse

Voraussetzung

Ziehösen sind **Voraussetzung** für den Einsatz des Hakens.

Bei Boxen mit Einschweißblechen (Aufnahme Verbaugreifer) ist das Ziehen nur an den Ziehösen vorne und hinten möglich. Am Einschweißblech in der Mitte darf nicht gezogen werden, da das Loch nicht durchgehend ist.

Nutzlast Kettenhaken 4t

Technische Daten

Parameter	Technische Angaben
Länge	960 mm
Breite	400 mm
Eigengewicht	80 kg

Ausführung

Art.Nr.	Ausführung
80551	Nutzlast 10 t / 4 t

PLATTEN**GREIFER**

Verbauplattengreifer für **Oilquick** & **Likufix Adapter**

Euro Test® Certificate issued by BG BAU

Vorteile

Kombinierbar mit Geräteadapter Seite 36

- Als **Anbaugerät** für **OilQuick** oder **LikuFIX** Schnellwechslersystem konzipiert
- **Hydraulische Aufnahme** der Verbauplatten - gesteuert von der Fahrerkabine aus
- **Kein** manuelles **Anschlagen** und **Abhängen** von **Ketten**
- **Hohe Pendelstabilität**
- **Sicheres Handling** auf beengten Baustellen
- **Exaktes, schnelles Positionieren** im Kanalgraben ohne Hilfskraft
- **360° Rotation** durch den integrierten Drehmotor
- **Erweitert** die Einsatzmöglichkeit vorhandener **Oilquick** bzw. **LikuFIX** Schnellwechselsysteme
- **Minimiert** das **Unfall- und Verletzungsrisiko** auf der Baustelle
- **Rationalisiert** und **optimiert** den **Rückbau** der Verbauelemente

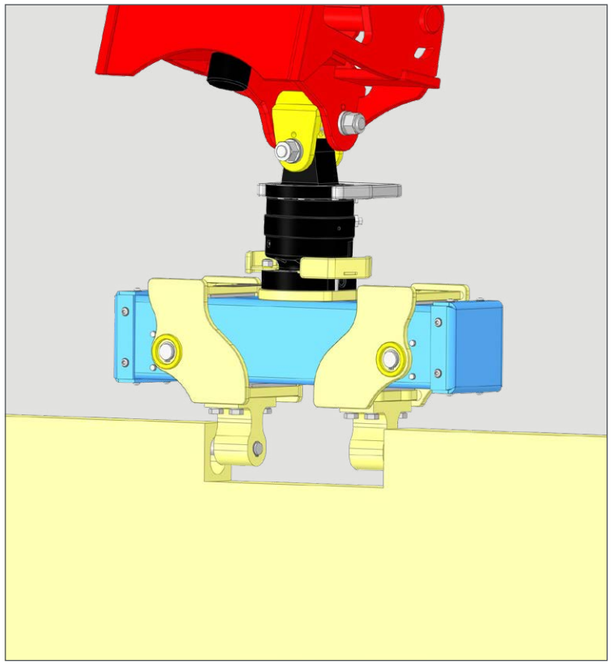

Technische Daten

Parameter	Technische Angaben
Abstand der Aufnahme-buchsen an der Verbauplatte	510 mm
Öldruck öffnen	100 bar
Öldruck schließen	100 bar
Öldruck drehen	140 bar
Eigengewicht	150 kg

Ausführung

Art.Nr.	Ausführung
81450	Nutzlast 6,4 t

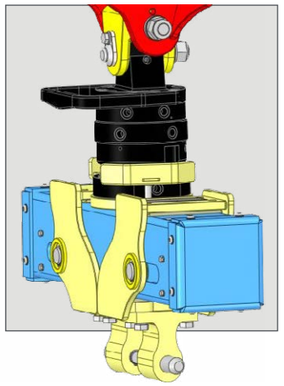

Im Einsatz

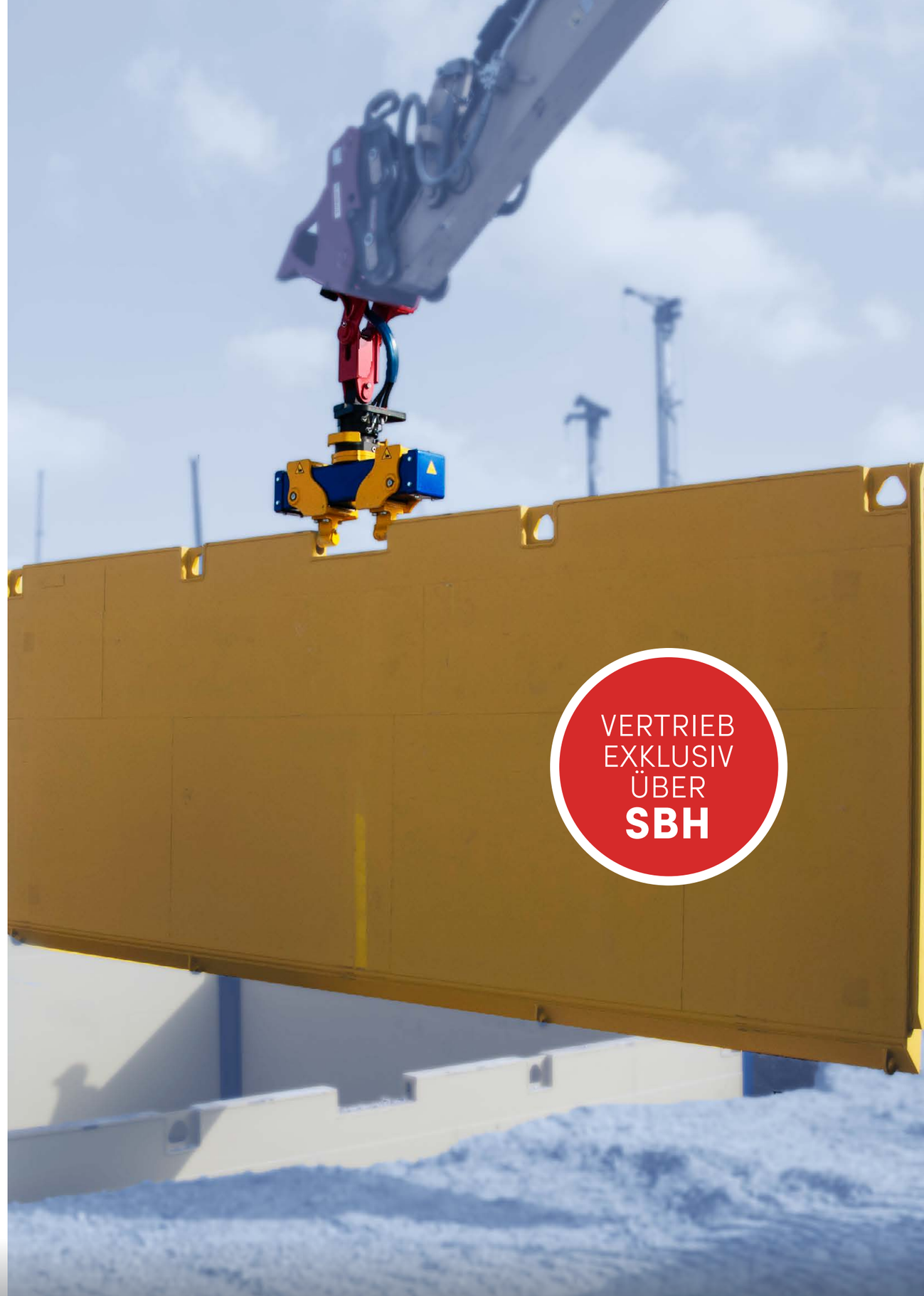

SCHACHT**FIX SW**

Automatischer Schachtgreifer SW 1500 / SW 2000 / SW 2500

Mit Schrittschaltwerk speziell für Betonwerke

Vorteile

- **Schachtkonen** und **Schachtböden** bis maximal **DN 1200** können gehoben werden
- Maschinelle **An- und Abhängung** nur durch den Maschinenführer, **ohne** zusätzliches **Personal**
- Alle **Schachtteile**, insbesondere Konen, **hängen** vollkommen **waagerecht**
- **Keine überstehenden Teile** außerhalb der Ringe
- **Verschleißarm**, durch hochwertige Verarbeitung
- **Einfache** und zuverlässige **Handhabung**
- **Schnelle Amortisation** durch Zeit- undKostenersparnis

Ausführung

SchachtFIX SW 2000

SchachtFIX SW 2500

Art.Nr.	Ausführung
80080	SchachtFIX SW Grundgerät
80100	SchachtFIX SW / -V- 3 Verlängerung 1500
80110	SchachtFIX SW 3 Verlängerung 2000
80120	SchachtFIX SW 3 Verlängerung 2500

Technische Daten

Schachtteile Innen Ø	Nutzlast
600 mm 625 mm 800 mm	
1.000 mm	2,5 t
1.200 mm 1.500 mm	2,0 t
2.000 mm	2,0 t
2.500 mm	2,0 t

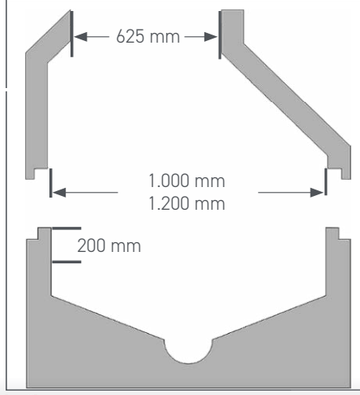

Euro Test®
Certificate issued by
BG BAU
Berufsgenossenschaft der Bauwirtschaft Germany

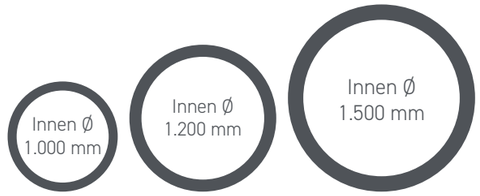

SchachtFIX SW 1500

SCHACHT**FIX 1000**

Automatischer Schachtgreifer für **Schachtfertigteile**

Vorteile

- Geeignet für **Schachtringe** mit einem Innen **Ø** von **600, 625, 800, 1.000 mm**
- **Schachtkonen** und **Schachtböden** bis **maximal DN 1000** können gehoben werden
- Maschinelle **An- und Abhängung** nur **durch** den **Maschinenführer**, ohne zusätzliches **Personal**
- Alle **Schachtteile**, insbesondere Konen, **hängen** vollkommen **waagerecht**
- **Keine überstehenden Teile** außerhalb der Ringe
- **Verschleißarm** durch hochwertige Verarbeitung
- **Einfache** und zuverlässige **Handhabung**
- **Schnelle Amortisation** durch Zeit- und Kostenersparnis

Ausführung

Art.Nr.	Ausführung
80000	SchachtFIX -V- Grundgerät
80010	3 Auflager 1000

Technische Daten

Schachtteile Innen Ø	Nutzlast
600 mm 625 mm 800 mm	2,5 t
1.000 mm	2,5 t
Eigengewicht	100 kg

Der **Schachtgreifer SchachtFIX** eignet sich zum waagerechten **Heben, Versetzen und Absenken** von Schachtringen und Schachtböden von **DN 600 - DN 1000**

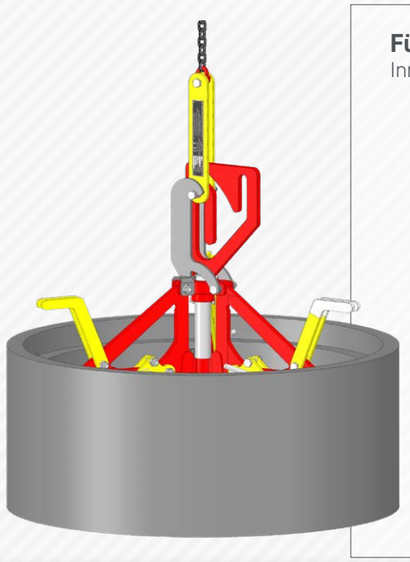

Für Schachtfertigteile rund
Innen Ø von 600 mm - 1.000 mm

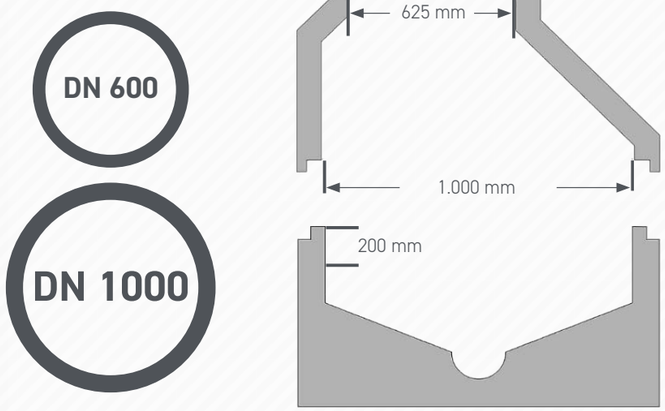

SCHACHT**FIX 1500**

Automatischer Schachtgreifer für **Schachtfertigteile**

Vorteile

- Geeignet für **Schachtringe** mit einem Innendurchmesser von **Ø 600, 625, 800, 1.000, 1.200** und **1.500 mm**
- **Schachtkonen** und **Schachtböden** bis **maximal DN 1200** können gehoben werden
- Maschinelle **An- und Abhängung** nur durch den Maschinenführer**, ohne** zusätzliches **Personal**
- Alle **Schachtteile**, insbesondere Konen, **hängen** vollkommen **waagerecht**
- **Keine überstehenden Teile** außerhalb der Ringe
- **Verschleißarm** durch hochwertige Verarbeitung
- **Einfache** und zuverlässige **Handhabung**
- **Schnelle Amortisation** durch Zeit- und Kostenersparnis

Für Schachtfertigteile rund
Innen Ø von 600 mm - 1.500 mm

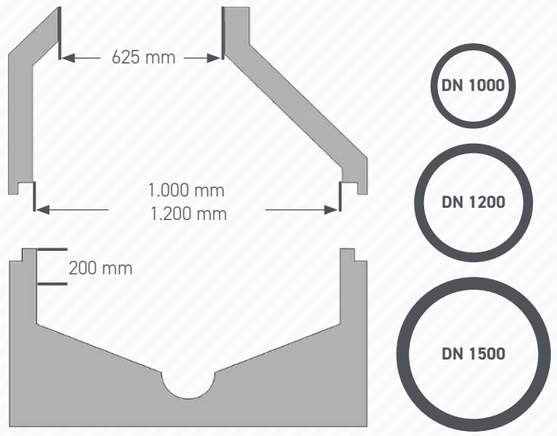

- BG BAU - GEFÖRDERT

Ausführung

Art.Nr.	Ausführung
80000	SchachtFIX -V- Grundgerät
80010	3 Auflager 1000
80100	SchachtFIX SW / -V- 3 Verlängerung 1500

Technische Daten

Schachtteile Innen Ø	Nutzlast
600 mm 625 mm 800 mm	2,5 t
1.000 mm	2,5 t
1.000 mm	2,5 t
1.200 mm 1.500 mm	2,0 t
Schachtböden max.	DN 1200
Schachtkonen max.	DN 1200
Eigengewicht	100 kg

Im Einsatz

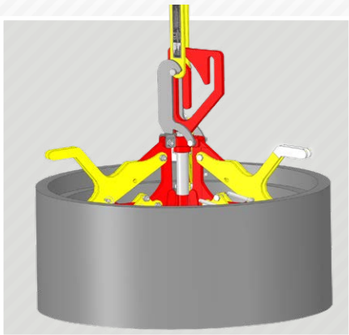

SENKKASTEN**FIX**

Mechanischer Greifer für **Senkkasten-Unterteile**

Vorteile

- **Senkkastenunterteil hängt** immer **waagerecht**
- **Schont** die **Wirbelsäule** und **vermeidet** damit krankheitsbedingte **Fehlzeiten**
- **Keine überstehenden Teile** außerhalb der Schachtteile
- **Einfache** und **sichere Handhabung**
- **Verschleißarm** durch hochwertige Verarbeitung
- **Geringes Eigengewicht**
- **Schnelle Amortisation** durch Zeit- und Kostenersparnis

Schont die Wirbelsäule Ihrer Arbeiter und hilft somit krankheitsbedingte Fehlzeiten zu vermeiden.

Einfache & sichere Anwendung.

Technische Daten

Parameter	Technische Angaben
Schachtteile Innen Ø	450 mm
Eigengewicht	5 kg

Ausführung

Art.Nr.	Ausführung
80150	Nutzlast 0,25 t

SCHACHT**FIX LIGHT**

Mechanischer Schachtgreifer für **stehende Betonrohre**

und Straßenablaufunterteile mit Schmutzfang

Vorteile

- **An- und Abhängung** nur **durch** den Maschinenführer **ohne** zusätzliches **Personal**
- **Einfache** und **zuverlässige Handhabung**
- **Schachtteil hängt** immer **waagerecht**
- **Keine überstehenden Teile** außerhalb der Schachtteile
- **Geringes Eigengewicht**
- **Verschleißarm** durch hochwertige Verarbeitung
- **Schnelle Amortisation** durch Zeit- und Kostenersparnis

An- und Abhängung nur **durch** den Maschinenführer **ohne** zusätzliches **Personal**.

Einfache & zuverlässige **Handhabung.**

Ausführung

Art.Nr.	Ausführung
80160	Nutzlast 0,4 t

Technische Daten

Parameter	Technische Angaben
Schachtteile Innen Ø	450 mm
Eigengewicht	30 kg

Euro Test® Certificate issued by BG BAU Berufsgenossenschaft der Bauwirtschaft Germany

BeGu**FIX**

Hebezeug zum **Heben, Versetzen** und **Absenken** von **BeGu-Schachtabdeckungen**

Klasse D400 und B125 sowie Ausgleichsringen

Vorteile

- **Werkzeuglose Verstellung** auf die erforderlichen Normgröße
- **Rücken-schonend**
- **Einfache** und zuverlässige **Handhabung**
- **Schachtteil hängt** immer **waagerecht**
- **Verschleißarm** durch **hochwertige Verarbeitung**
- **Geringes Eigengewicht**
- **Schnelle Amortisation** durch Zeit- und Kostenersparnis

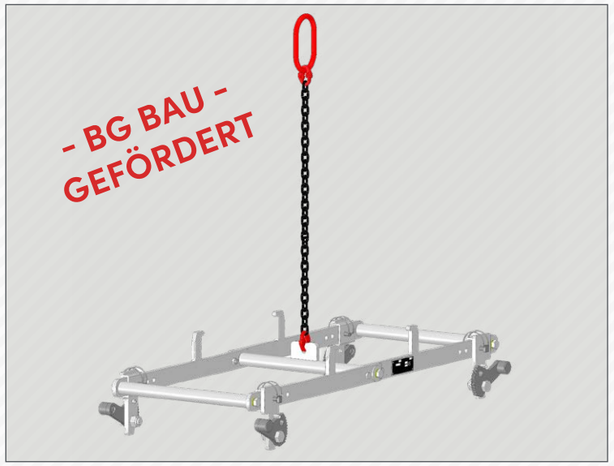

Technische Daten

Parameter	Technische Angaben
Eigengewicht	19 kg

Ausführung

Art.Nr.	Ausführung
80150	Nutzlast 0,2 t

Schachtrahmen

Klasse B125 - Klasse D400	
Innen Ø	605 mm
Außen Ø	720 - 790 mm
Gewicht	110 kg

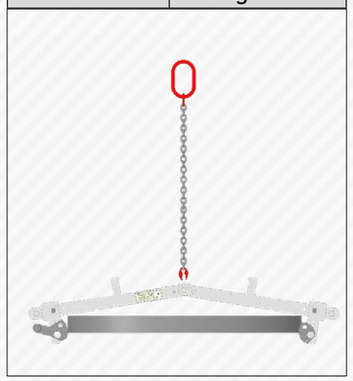

Schachtdeckel

Klasse D400	
Innen Ø	605 mm
Außen Ø	785 mm
Gewicht	90 kg

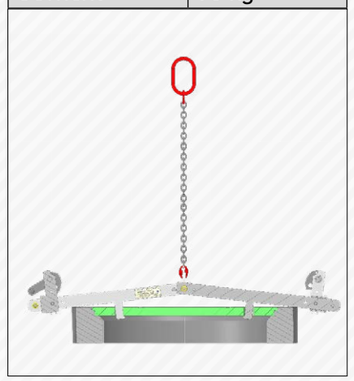

Ausgleichsring

Neue und Alte DIN Norm	
Innen Ø	605 mm
Außen Ø	790 - 825 mm
Gewicht	40 mm - 24 kg
	60 mm - 38 kg
	80 mm - 51 kg
	100 mm - 63 kg

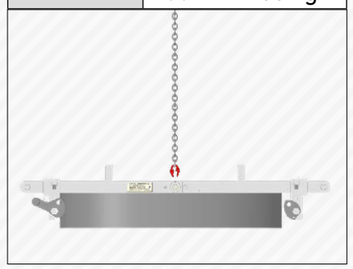

BeGu**FIX 800**

Hebezeug zum **Heben, Versetzen** und **Absenken** von **MG-Schachtabdeckungen**

Klasse D 400 / LW 800 mm

Vorteile

- **Werkzeuglose Verstellung** auf die erforderlichen Normgröße
- **Rücken-schonend**
- **Einfache** und zuverlässige **Handhabung**
- **Schachtteil hängt** immer **waagerecht**
- **Verschleißarm** durch **hochwertige Verarbeitung**
- **Geringes Eigengewicht**
- **Schnelle Amortisation** durch Zeit- und Kostenersparnis

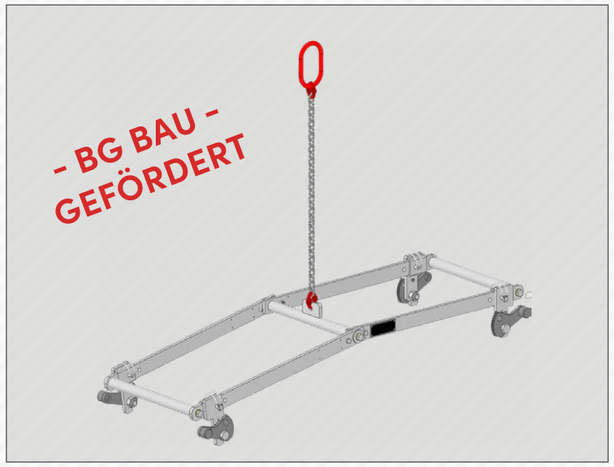

Gebrauchs-
muster**schutz**

Ausführung

Art.Nr.	Ausführung
80160	Nutzlast 0,2 t

Technische Daten

Parameter	Technische Angaben
Eigengewicht	20 kg

Mit dem Begufix schonend arbeiten – und dabei noch gefördert werden!

Die BG BAU unterstützt Unternehmen beim Kauf von rückenschonenden Arbeitshilfen wie dem BeguFIX-System.

Die Berufsgenossenschaft übernimmt bis zu 50% der Anschaffungskosten mit einem Höchstbetrag von 250 Euro pro Maßnahme.

MG-Schachtabdeckung

Klasse D 400 / LW 800 mm	
Innen Ø	800 mm
Außen Ø	980 mm
Gewicht	200 kg

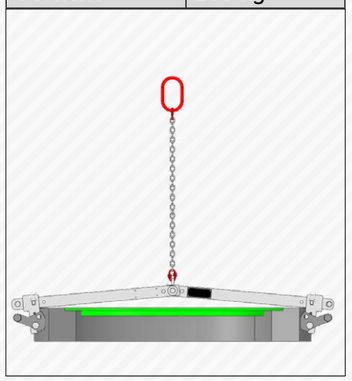

Ausgleichsring

LW 800	
Innen Ø	LW 800 mm
Außen Ø	1040 mm
Gewicht	60 mm - 50 kg
	80 mm - 66 kg
	100 mm - 85 kg

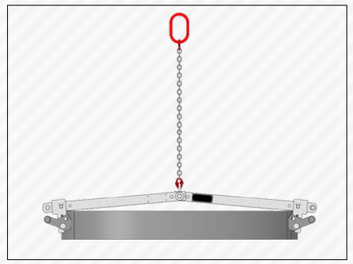

Bild zeigt ein 3D-Rendering vom Transportgestell

TRANSPORT**GESTELLE**

Lösung für ...

... Transport und Lagerung der Hebezeuge

HydroFIX **Transportgestell**
Geräteadapter + HF-Kopf + 3 Armsätze

Art.-Nr. 80951

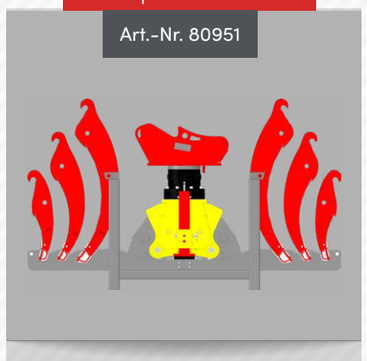

HydroFIX **Light Transportgestell**
Geräteadapter + HF-L-Kopf + 3 Armsätze

Art.-Nr. 80998

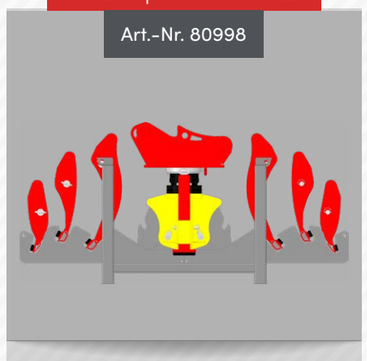

VerbauGREIFER **Transportgestell**

Art.-Nr. 81440

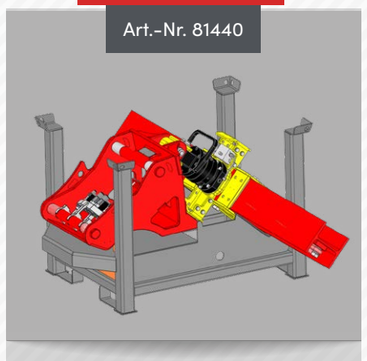

DIESE VORTEILE ZEICHNEN UNSERE GESTELLE AUS:

Schneller und **sicherer Transport** von und zur Baustelle

Schutz vor Beschädigung durch falsche Lagerung

Lastaufnahme mit der **Palettengabel**

Ideal zur **schnellen und sicheren Aufnahme** mit dem Schnellwechselsystem

Sichere Lagerung auf der Baustelle und auf dem Betriebshof

Einfaches Handling und gut **stapelbar**

KabelFIX **& KabelFIX light** Transportgestell

Art.-Nr. 80860

Für den **HydroFIX** haben wir auch das **passende Transportgestell** im Angebot

GERÄTE**ADAPTER**

MFK

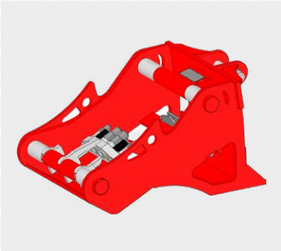
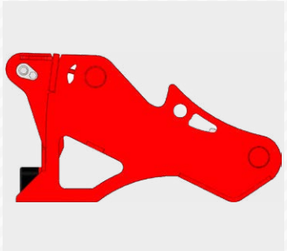
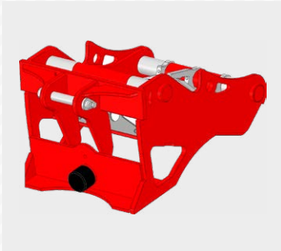
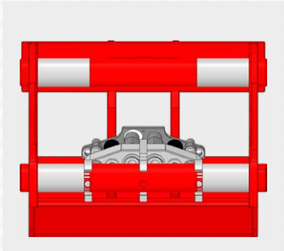

Ausführung | OILQUICK® | Technische Daten

Art.Nr.	OilQuick	Nutzlast	Öldruck max.	Eigengewicht
81550	OQ-80-MFK	10 t	300 bar	300 kg
81555	OQ-70/55-MFK	10 t	300 bar	260 kg
81560	OQ-70-MFK	10 t	300 bar	250 kg
81565	OQ-65-MFK	10 t	300 bar	200 kg
81570	OQ-60-5-MFK	10 t	300 bar	180 kg
81575	OQ-60-4-MFK	10 t	300 bar	180 kg

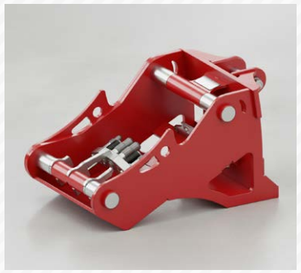

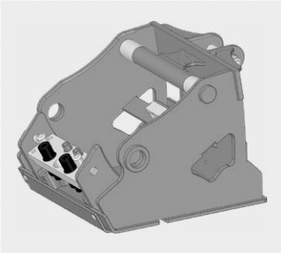
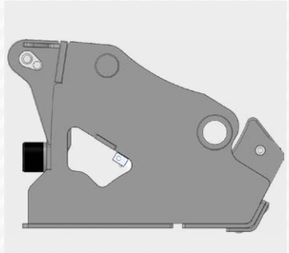
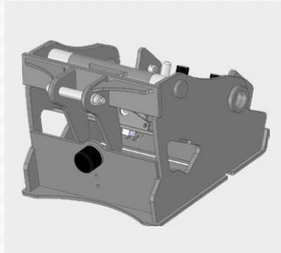
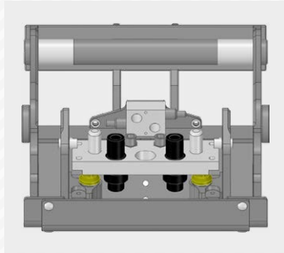

Ausführung | **LIKUFIX** | Technische Daten

Art.Nr.	LIKUFIX	Nutzlast	Öldruck max.	Eigengewicht
81850	SW-66-MFK	10 t	300 bar	400 kg
81860	SW-48-MFK	10 t	300 bar	300 kg
81870	SW-33-MFK	10 t	300 bar	230 kg

Kombinierbar mit diesen Maschinen

HydroFIX & HydroFIX light

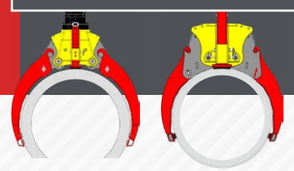

Verbaugreifer

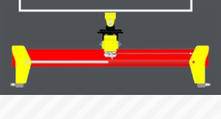

Plattengreifer

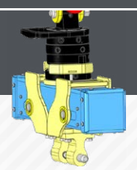

KabelFIX & KabelFIX light

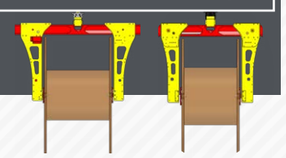

GERÄTE**ADAPTER**

S-10°

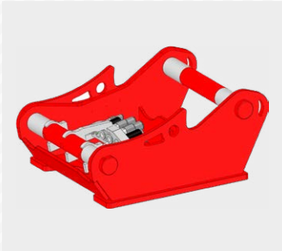

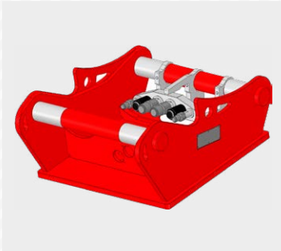
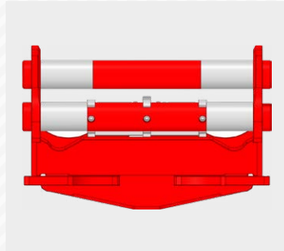

Ausführung | OILQUICK® | Technische Daten

Art.Nr.	OilQuick	Nutzlast	Öldruck max.	Eigengewicht
81600	OQ-80-S-10°	5,5 t	300 bar	280 kg
81605	OQ-70/55-S-10°	5,5 t	300 bar	240 kg
81610	OQ-70-S-10°	5,5 t	300 bar	230 kg
81615	OQ-65-S-10°	5,5 t	300 bar	180 kg
81620	OQ-60-5-S-10°	5,5 t	300 bar	160 kg
81625	OQ-60-4-S-10°	5,5 t	300 bar	160 kg
81630	OQ-45-5-S-10°	5,5 t	300 bar	150 kg
81635	OQ-45-4-S-10°	5,5 t	300 bar	150 kg

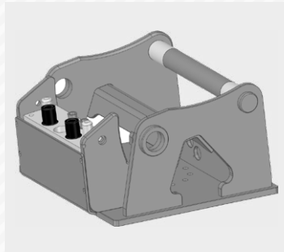
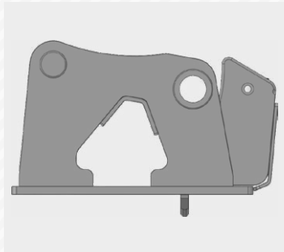
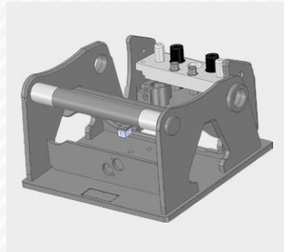
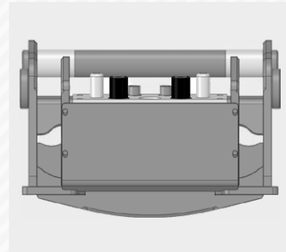

Ausführung | **LIKUFIX** | Technische Daten

Art.Nr.	LIKUFIX	Nutzlast	Öldruck max.	Eigengewicht
81900	SW-66-S-10°	5,5 t	300 bar	210 kg
81910	SW-48-S-10°	5,5 t	300 bar	220 kg
81920	SW-33-S-10°	5,5 t	300 bar	160 kg

HydroFIX & HydroFIX light

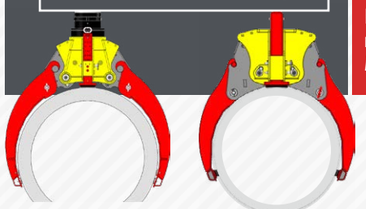

Kombinierbar mit diesen Maschinen

S-42°

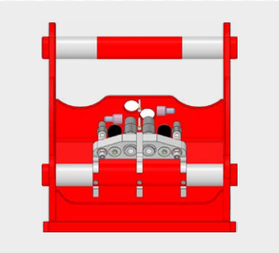
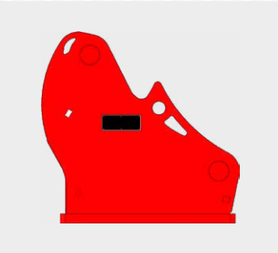
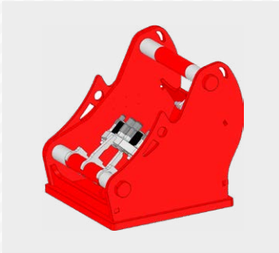
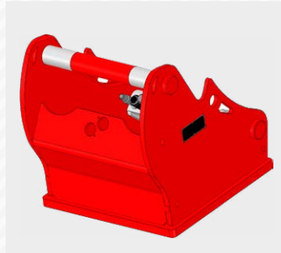

Ausführung OILQUICK® Technische Daten

Art.Nr.	OilQuick	Nutzlast	Öldruck max.	Eigengewicht
81601	OQ-80-S-42°	7,5 t	300 bar	465 kg
81606	OQ-70/55-S-42°	7,5 t	300 bar	320 kg

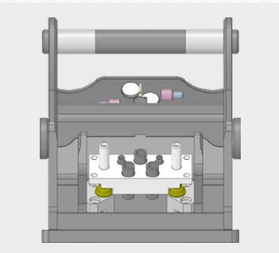
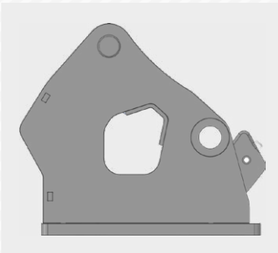
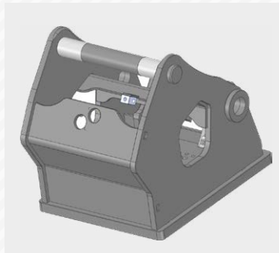
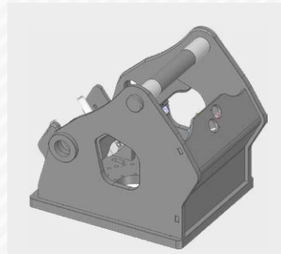

Ausführung **LIKUFIX** Technische Daten

Art.Nr.	LIKUFIX	Nutzlast	Öldruck max.	Eigengewicht
81905	SW-66-S-42°	7,5 t	300 bar	460 kg
81915	SW-48-S-42°	7,5 t	300 bar	350 kg

Kombinierbar mit diesen Maschinen

Bohrrohrgreifer

Bohrrohrgreifer Da 200 - Da 1500
Bohrrohrgreifer Da 600 - Da 1200
Bohrrohrgreifer Da 540 - Da 880

Ausführung **LIKUFIX** Technische Daten

Art.Nr.	LIKUFIX	Nutzlast	Öldruck max.	Eig.Gew.
82000	**Radlader** Geräteadapter L90 **ohne** LIKUFIX	5,5 t	250 bar	440 kg
82001	**Radlader** Geräteadapter L90 **mit** LIKUFIX	5,5 t	250 bar	470 kg

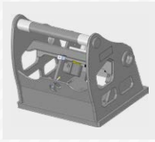

Kombinierbar mit diesen Maschinen

Bohrrohrgreifer

Radlader Geräteadapter L90 ohne LIKUFIX
Radlader Geräteadapter L90 mit LIKUFIX
Radlader L90 u. Bohrrohrgreifer Da 600 - Da 1200
Radlader L90 u. Bohrrohrgreifer Da 540 - Da 880

Drehwerk	82015
Eigengewicht	135 kg

RAHMEN

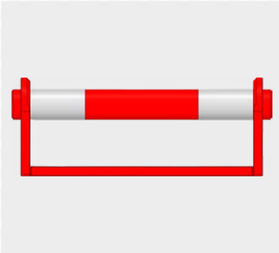
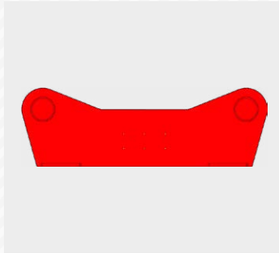
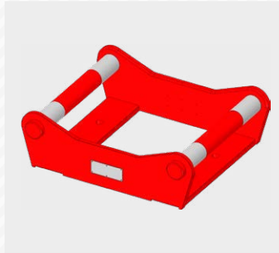

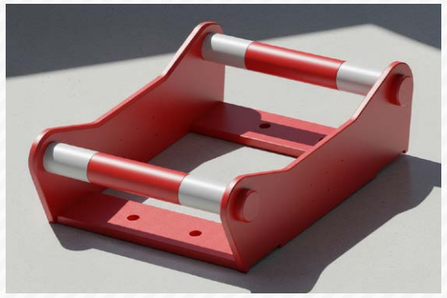

Ausführung OILQUICK® Technische Daten

Art.Nr.	OilQuick	Nutzlast	Eigengewicht
81650	OQ-80 Rahmen	10 t	150 kg
81655	OQ-70/55 Rahmen	10 t	130 kg
81660	OQ-70 Rahmen	10 t	120 kg
81665	OQ-65 Rahmen	10 t	100 kg
81670	OQ-60 Rahmen	10 t	90 kg

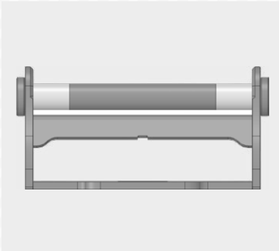
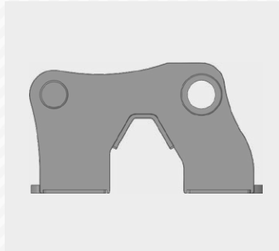
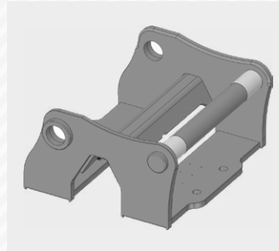
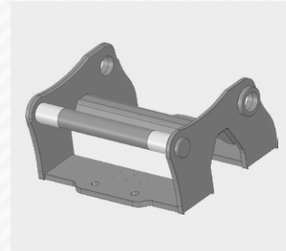

Ausführung **LIKUFIX** Technische Daten

Art.Nr.	LIKUFIX	Nutzlast	Eigengewicht
81950	SW-66 Rahmen	10 t	190 kg
81960	SW-48 Rahmen	10 t	115 kg
81970	SW-33 Rahmen	10 t	80 kg

Rohreindrücker

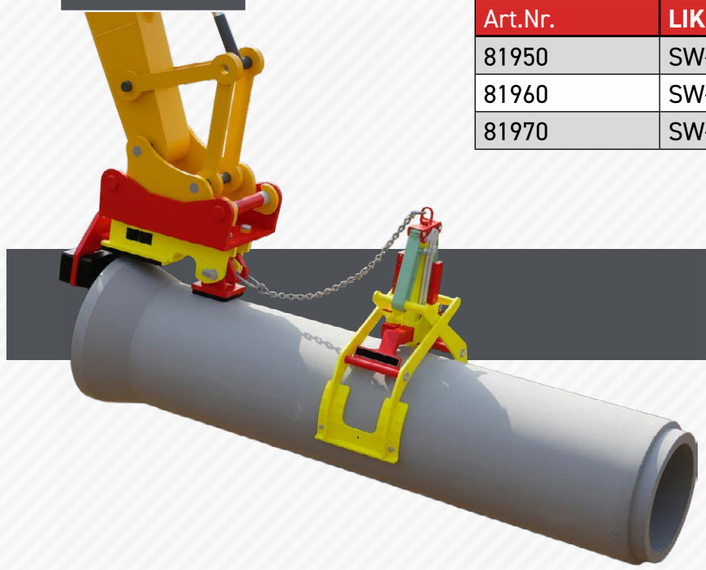

Verbauhaken

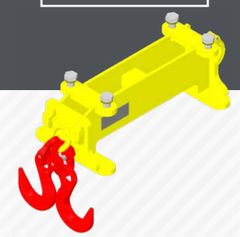

Kombinierbar mit diesen Maschinen

WIR SIND **FÜR SIE DA!**

Persönliche, **bedarfsgerechte** Beratung

Zu erreichen unter **08349 - 97699-14** oder **vertrieb@schachtfix.info**

Auch vor Ort in Stötten am Auerberg

schacht-fix.de

Schmölz SchachtFIX und Baugeräte GmbH